ESXD19SPWM82
1696912

EN	19" 82V Self-propelled Lawn Mower	USER'S MANUAL	1
AR	آلة جز ّحشائش بالدفع الذاتي بقوة 82 فولت 19"	مدخت سمل يلد	13
BG	19" косачка с автоматично придвижване, 82 V	РЪКОВОДСТВО ЗА УПОТРЕБА	23
CS	Sekačka na trávu s pojezdem 19" 82V	NÁVOD K OBSLUZE	37
DA	19" 82V Selvkørende plæneklipper	BRUGERVEJLEDNING	49
DE	19" 82V Rasenmäher mit Eigenantrieb	BEDIENUNGSANLEITUNG	61
ES	Cortacésped Auto-propulsado 19" 82V	MANUAL DE UTILIZACIÓN	74
ET	Isevedav muruniiduk 82 V, 19"	KASUTAJAJUHEND	87
FI	19" 82V itsevetävä ruohonleikkuri	KÄYTTÄJÄN KÄSIKIRJA	99
FR	Tondeuse à traction de 19" 82 V	MANUEL D'UTILISA TION	110
HR	19" samopomična kosilica od 82V	KORISNIÈKI PRIRUÈNIK	123
HU	19" 82V Önjáró fűnyíró	HASZNÁLATI ÚTMU TATÓ	135
IT	Tosaerba semovente da 19" 82V	MANUALE D'USO	147
LT	19 col. 82 V savaeigė vejapjovė	NAUDOJIMO VADO VAS	159
LV	19" 82V Pašgājējs zāles pļāvējs	LIETOTĀJA ROKASGRĀM ATA	171
NL	19" 82V zelfrijdende grasmaaimachine	GEBRUIKERSHANDLEIDING	183
NO	19-tommers 82V selvgående gressklipper	BRUKSANVISNING	196
PL	Samojezdna kosiarka 19" 82 V	PODRĘCZNIK OBSŻUGI	207
PT	Corta relva auto propulsado 19" 82V	MANUAL DE UTILIZAÇÃO	220
RO	Mașină de tuns iarba auto-propulsată de 19" la 82V	MANUAL DE UTILIZARE	232
RU	Самоходная газонокосилка 19 дюймов 82 В	РУКОВОДСТВО ПО ЭКСПЛУАТАЦИИ	244
SK	19" 82 V samohybná kosačka	NÁVOD NA POUŽITIE	258
SL	19" 82-voltna kosilnica s funkcijo samozaganjanja	UPORABNI KI PRIROČNIK	270
SR	19" 82V самоходна косачица	КОРИСНИЧКИ ПРИРУЧНИК	281
SV	19-tums 82 V självgående gräsklippare	INSTRUKTIONSBOK	294
TR	19" 82V Kendinden Tahrikli Çim Biçme Makinesi	KULLANICI KILAVUZU	306
UK	Самохідна газонокосарка 19" 82В	ПОСІБНИК КОРИСТУВАЧА	318

Not for Reproduction

Important! It is essential that you read the instructions in this manual before operating this machine.

SNAPPER XD

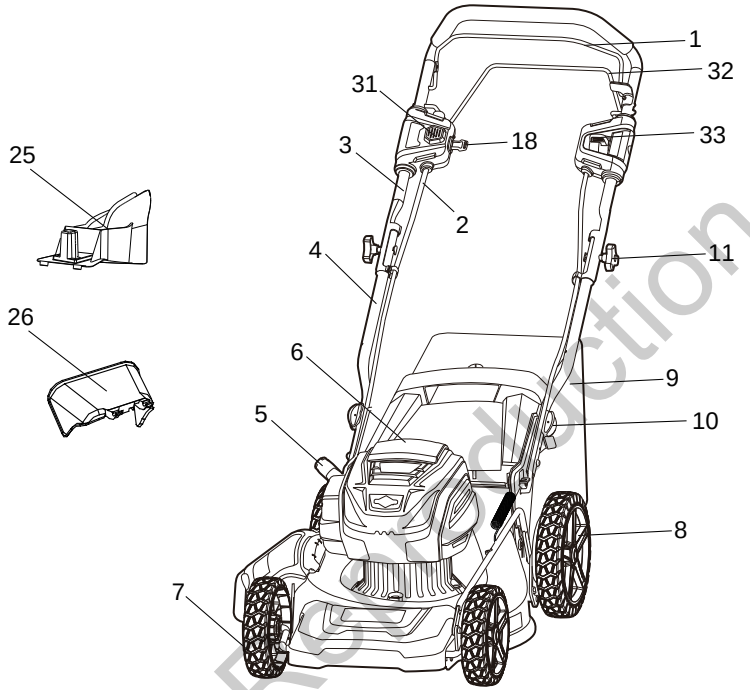

Fig. 1

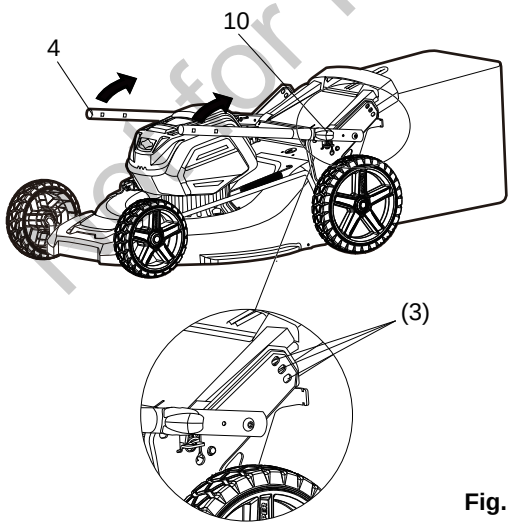

Fig. 2

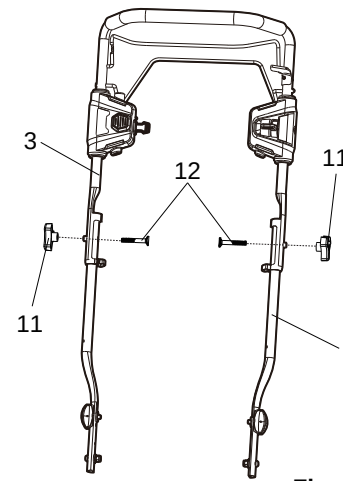

Fig. 3

Not for Reproduction

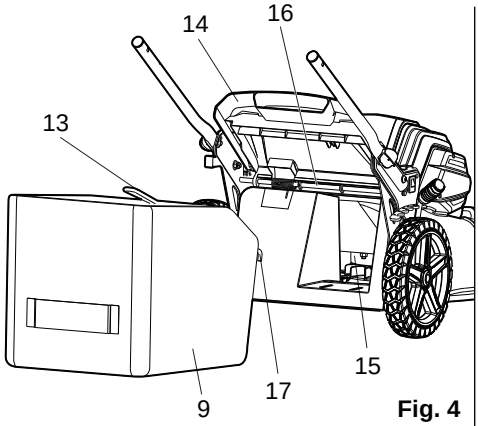

Fig. 4

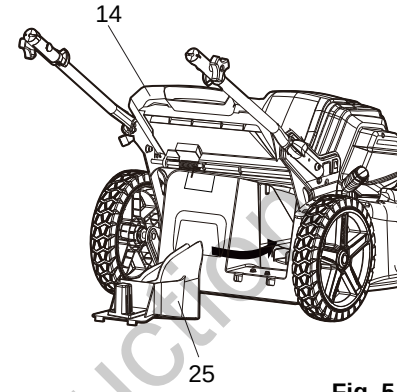

Fig. 5

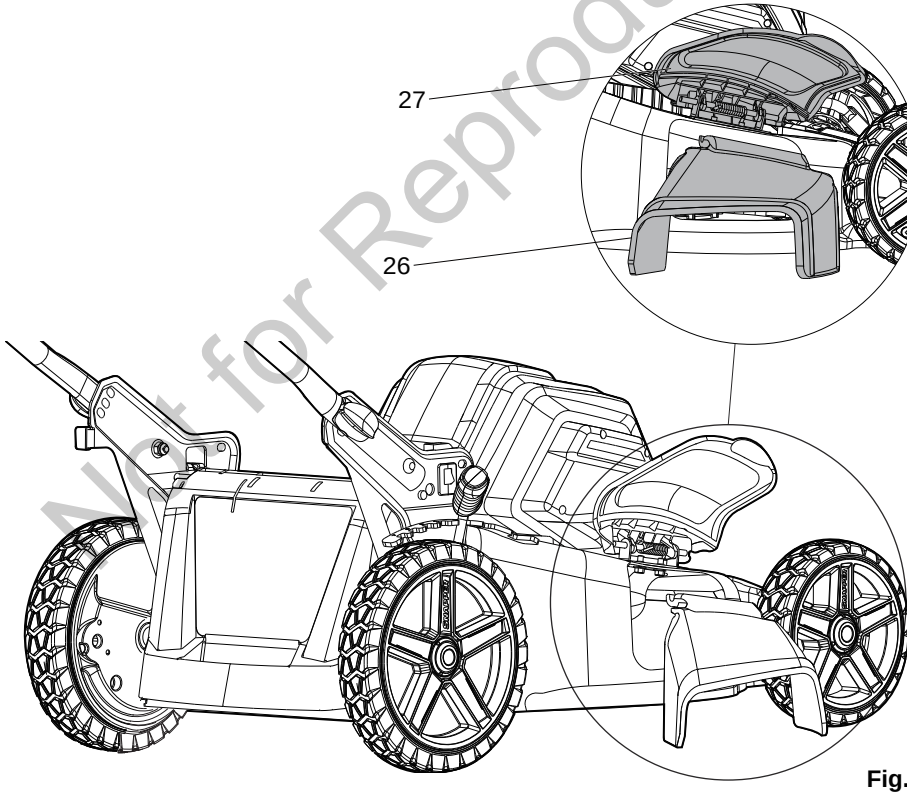

Fig. 6

Not for Reproduction

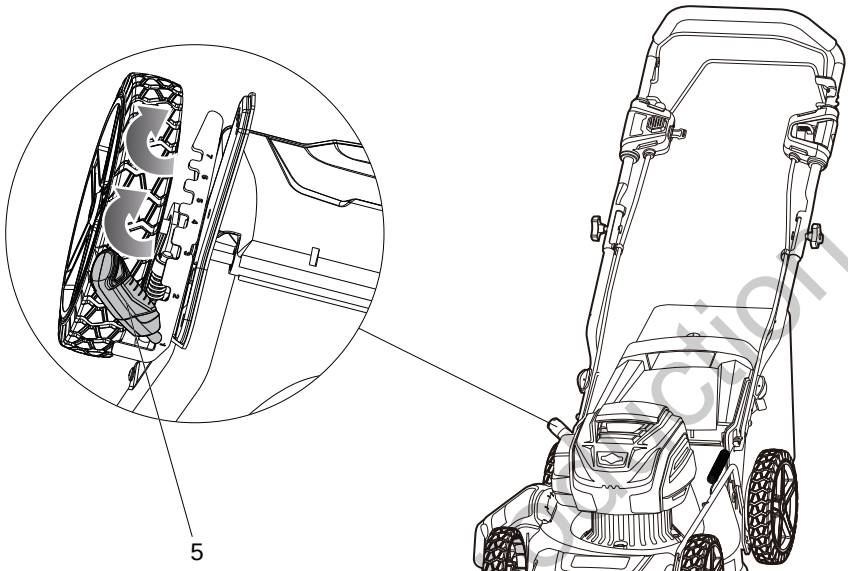

Fig. 7

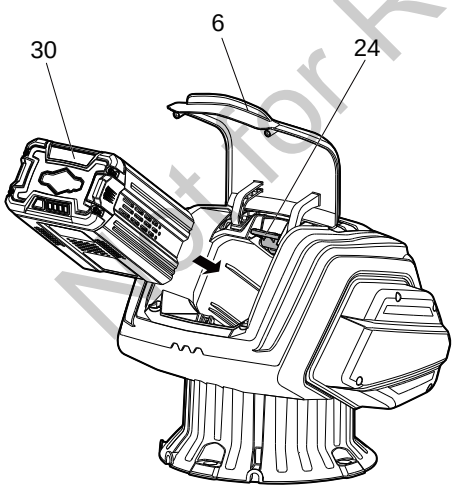

Fig. 8

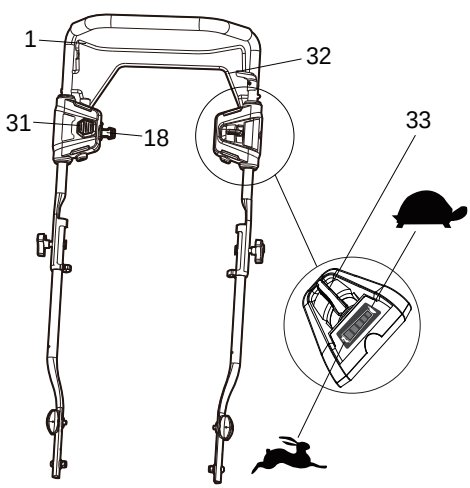

Fig. 9

Not for Reproduction

Fig. 10

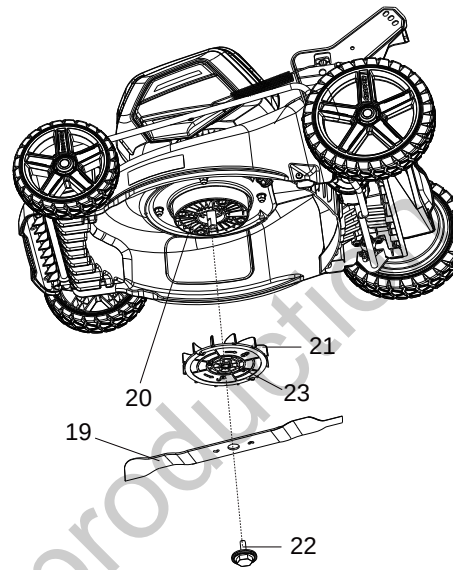

Fig. 12

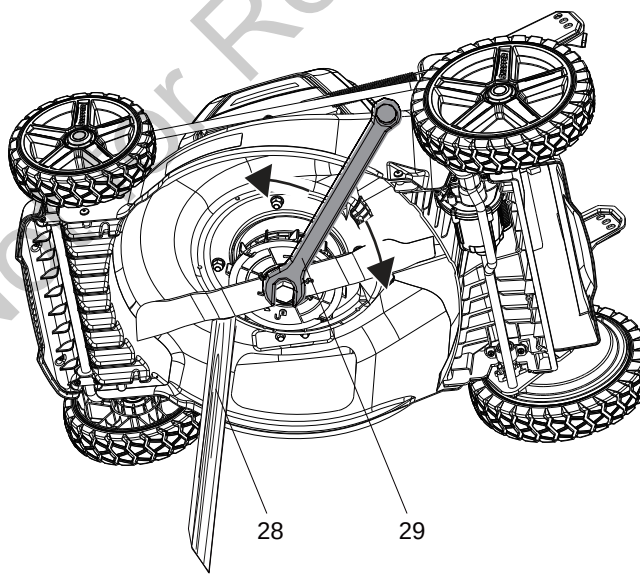

Fig. 11

Not for Reproduction

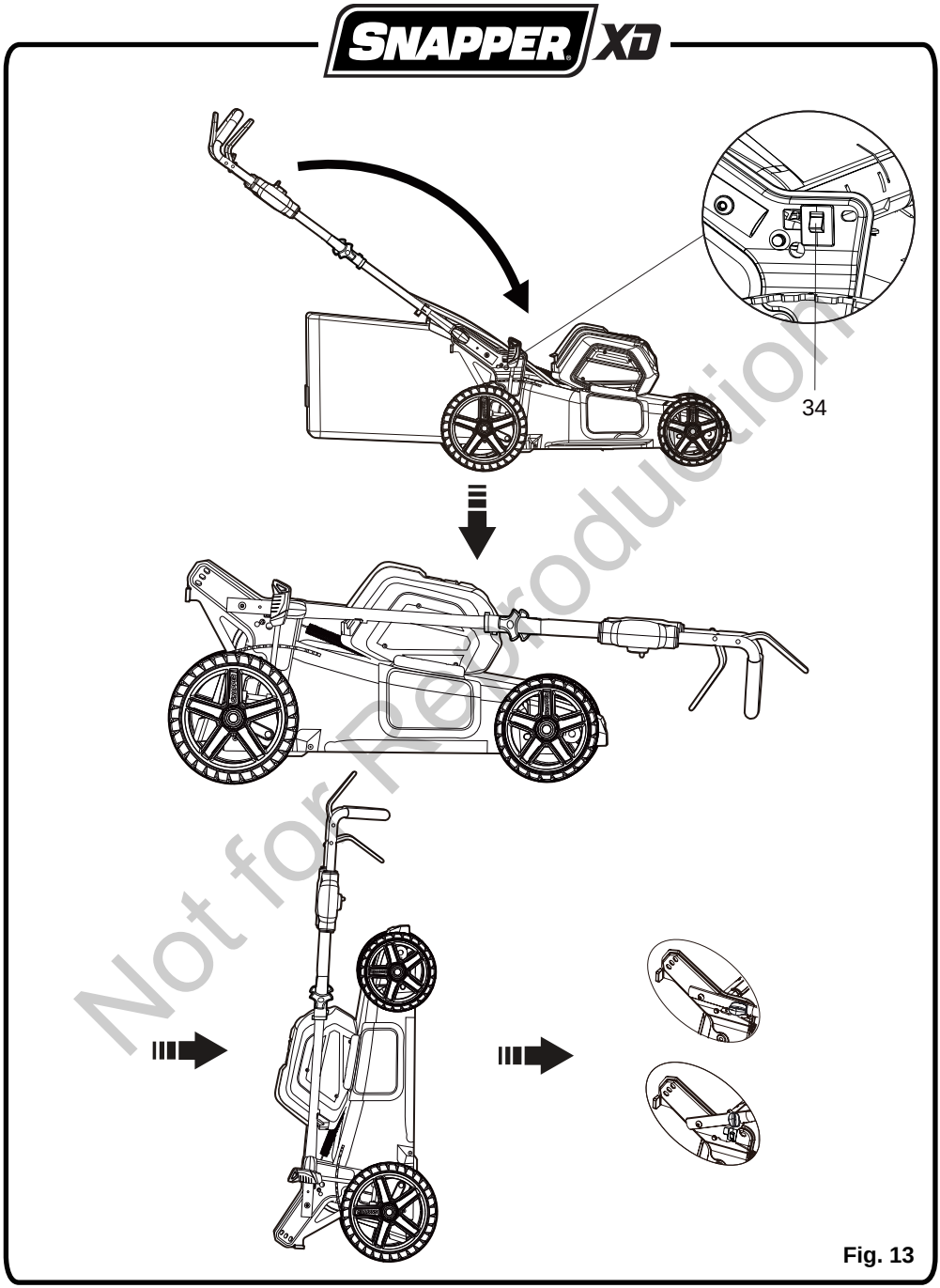

Not for Reproduction

Fig. 13

English (original instructions)

Your product has been engineered and manufactured to Snapper's high standard for dependability, ease of operation, and operator safety. When properly cared for, it will give you years of rugged, trouble-free performance.

Thank you for buying a Snapper product.

Save this manual for future reference

INTENDED USE

This product is intended for domestic lawn mowing. The cutting blade should rotate approximately parallel to the ground over which it is being wheeled. All four wheels should touch the ground while mowing. It is a pedestrian controlled walk behind mower.

NOTE: The mower should never be operated with the wheels off the ground, it should not be pulled or ridden on. It should not be used to cut anything other than domestic grass lawns.

GENERAL SAFETY RULES

⚠ WARNING

To reduce the risk of injury, the user must read and understand the operator's manual.

⚠ WARNING

Do not attempt to operate this mower until you have read thoroughly and understood completely all instructions, safety rules, etc. contained in this manual. Failure to comply may result in accidents involving electric shock, fire, and/or serious personal injury.

⚠ WARNING

The machine should be operated with the battery pack. When using battery operated machine basic safety precaution should always be followed to reduce the risk of fire, leaking batteries and personal injury.

PERSONAL SAFETY

- The lawn mower is capable of amputating hands and feet, and throwing objects. Failure to observe all safety instructions could result in serious injury or death.
- Never allow children or people unfamiliar with the instructions to use the machine. Local regulations may restrict the age of the operator.
- Stay alert, watch what you are doing, and use common sense when operating the lawn mower. Do not operate the mower while tired or under the influence of drugs, alcohol, or medication. A lapse in concentration while operating the machine may result in serious personal injury.
- Wear heavy, long trousers, long sleeves, boots, and gloves. Do not wear loose fitting clothing, short trousers, sandals, or go barefoot.
- Always wear safety glasses with side shields. Use face mask if operation is dusty.
- Always be sure of your footing. Keep firm footing and balance. Do not overreach. Overreaching can result in loss of balance.
- Walk, never run.
- Mow across the face of slopes, never up and down. Exercise extreme caution when changing direction on slopes.
- Do not mow near drop-offs, ditches, excessively steep slopes, or embankments. Poor footing could cause a slip and fall accident.
- Plan your mowing pattern to avoid discharge of material toward roads, public pavements, bystanders and the like. Also, avoid discharging material against a wall or obstruction, which may cause the material to ricochet back toward the operator.

WORK AREA SAFETY

- Never mow while people, especially children, or pets are nearby.
- Always mow in the daylight or in good artificial light.
- Do not operate the machine in explosive atmospheres, such as in the presence of flammable liquids, gases or dust. The tool may create sparks which may ignite the dust or fumes.

Mirror Reproduction

English (original instructions)

- Objects struck by the lawn mower blade can cause severe injuries to persons. Thoroughly inspect the area where the machine is to be used and remove all rocks, sticks, metal, wire, bones, toys, or other foreign objects.
- Do not operate the machine in wet grass or in the rain.
- Keep in mind that the operator or user is responsible for accidents or hazards occurring to other people or their property.

GARDEN TOOLS USE AND CARE

- Before using, always visually inspect to ensure blades, blade bolts, and cutter assembly are not worn or damaged.
- Replace worn or damaged blades and bolts in sets to preserve balance.
- Check all nuts, bolts, and screws at frequent intervals for proper tightness to be sure the equipment is in safe working condition.
- Check the grass catcher frequently for wear or deterioration.
- Replace worn or damaged parts.
- Do not leave the battery in the mower in direct sunlight.
- Do not force the machine. It will do the job better and safer at the speed for which it was designed.
- Do not overload your mower. Mowing long thick grass may cause the motor speed to drop, or the power to cut out. When mowing in long thick grass a first cut with the cutting height set higher will help reduce the load.
- Stop the blade when crossing gravel surfaces.
- Do not pull the mower backward unless absolutely necessary. If you must back the machine away from a wall or obstruction, first look down and behind to avoid tripping or pulling the machine over your feet.
- Stop the blade(s) if the machine has to be tilted for transportation when crossing surfaces other than grass, and when transporting the machine to and from the area to be mowed.
- Never operate the machine with defective guards or shields, or without safety devices, for example, deflectors and/or grassboxes, in place.
- Switch on the motor according to instructions and keep hands and feet away from cutting area.
- Never pick up or carry a lawnmower while the engine is running.
- Remove switch key for the below cases:
  - whenever you leave the machine
  - before cleaning a blockage
  - before checking, cleaning or working on the machine
  - after striking a foreign object; inspect the appliance for damage and make repairs as necessary
  - before clearing the grassbox
  - if the machine starts to vibrate abnormally (check immediately)
  - when not in use and storing the machine
  - when recharging and removing/ inserting battery pack.
- Avoid holes, ruts, bumps, rocks, property stakes, or other hidden objects. Uneven terrain could cause a slip and fall accident.
- If the machine should start to vibrate abnormally, stop the motor and check immediately for the cause. Replace the blade if it is unevenly worn or damaged in any way. Vibration is generally a warning of trouble.
- If the machine strikes a foreign object, follow these steps:
  - Stop the machine by releasing the power lever, wait until the blade comes to a complete stop, and then remove switch key.
  - Thoroughly inspect the machine for any damage.
  - Replace the blade if it is damaged in any way. Repair any damage before restarting and continuing to operate the mower.
- Use the right appliance. Do not use the machine for any job except that for which it is intended.
- When not in use, mower should be

Not for Reproduction

stored in a wellventilated, dry, locked up place-out of the reach of children. The switch key should also be removed.

- Do not expose machine to rain or wet conditions. Water entering a garden tool will increase the risk of electric shock.
- Follow manufacturer's instructions for proper operation and installation of accessories. Only use accessories approved by the manufacturer.
- Be careful during adjustment of the machine to prevent entrapment of the fingers between moving blades and fixed parts of the machine.
- Always allow the machine to cool down before storing.
- When servicing the blades be aware that, even though the power source is switched off, the blades can still be moved.

BATTERY TOOL USE AND CARE

- Recharge only with the charger specified by the manufacturer. Using a charger with an incompatible battery pack may create a risk of fire.
- Use power tools only with specifically designated battery packs. Use of any other battery packs may create a risk of injury and fire.
- When battery pack is not in use, keep it away from other metal objects like, paper clips, coins, keys, nails, screws, or other small metal objects, that can make a connection from one terminal to another. Shorting the battery terminals together may cause burns or a fire.
- Under abusive conditions, liquid may be ejected from the battery; avoid contact. If contact accidentally occurs, flush with water. If liquid contacts eyes, additionally seek medical help. Liquid ejected from the battery may cause irritation or burns.

SERVICE

- Service on the product must be performed by qualified repair personnel only. Service or maintenance performed by unqualified personnel could result in a risk of injury to the user, or damage to the machine.
- Use only identical replacement parts when servicing the product. Use of unauthorised parts may create a risk of serious injury to the user, or damage to the product.

MAINTENANCE

- After use and before storage, disconnect the machine from the battery and check for damage.
- When not in use store the machine out of the reach of children.
- The machine should only be repaired by an authorised repairer.
- Use only manufacturers recommended replacement parts and accessories.

⚠ CAUTION

The cutter head will continue to rotate for a few seconds after switching off.

- The vibration level during actual use of the power tool can differ from the declared total value depending on the ways in which the tool is used.
- It has been reported that vibrations from the tools may contribute to a condition called Raynaud’s Syndrome in certain individuals. Symptoms may include tingling, numbness and blanching of the fingers, usually apparent upon exposure to cold. Hereditary factors, exposure to cold and dampness, diet, smoking and work practices are all thought to contribute to the development of these symptoms. It is presently unknown what, if any, vibrations or extent of exposure may contribute to the condition. There are measures that can be taken by the operator to possibly reduce the effects of vibration:
  - Keep your body warm in cold weather. When operating the unit wear gloves to keep the hands and wrists warm. It is reported that cold weather is a major factor contributing to Raynaud’s Syndrome.
  - After each period of operation, exercise to increase blood circulation.
  - Take frequent work breaks. Limit the amount of exposure per day.

Not for Reproduction

English (original instructions)

- If you experience any of the symptoms of this condition, immediately discontinue use and see your physician about these symptoms.

Save these instructions. Refer to them frequently and use them to instruct others who may use this product. If you lend someone this unit, lend them these instructions also.

SYMBOL

Some of the following symbols may be used on this product. Please study them and learn their meaning. Proper interpretation of these symbols will allow you to operate the product better and safer.

SYM-BOL	DESIGNATION/ EXPLANATION
V	Volts
A	Amperes
Hz	Hertz
W	Watts
Hrs	Hours
	Double-insulated construction
	Read operator's manual.
	Keep bystanders away.
	Beware of sharp blades. Blades continue to rotate after the motor is switched off. Remove disabling device before maintenance.
	Do not expose machine to rain or wet conditions.
	Do not operate on inclines greater than 15°. Mow across the face of slopes, never up and down.
	Beware of electric shock hazard.
	Wait for all components of machine to have completely stopped before touching them.
	The charger is intended for indoor use only.

The following signal words and meanings are intended to explain the levels of risk associated with this product.

SYMBOL	SIGNAL	MEANING
	DANGER	Indicates an imminently hazardous situation, which, if not avoided, will result in death or serious injury.
	WARNING	Indicates a potentially hazardous situation, which, if not avoided, could result in death or serious injury.
	CAUTION	Indicates a potentially hazardous situation, which, if not avoided, may result in minor or moderate injury.
	CAUTION	(Without Safety Alert Symbol) Indicates a situation that may result in property damage.

Not for Reproduction

English (original instructions)

ENVIRONMENTAL PROTECTION

Waste electrical products should not be disposed of with household waste. Please recycle where facilities exist. Check with your local authority or retailer for recycling advice.

Separate collection of used products and packaging allows materials to be recycled and used again. Re-use of recycled materials helps prevent environmental pollution and reduces the demand for raw materials.

Batteries

Li-ion

At the end of their useful life, discard batteries with due care for our environment. The battery contains material which is hazardous to you and the environment. It must be removed and disposed of separately at a facility that accepts lithium-ion batteries.

SERVICE

Servicing requires extreme care and knowledge and should be performed only by a qualified service technician. For service we suggest you return the product to your nearest authorised service centre for repair. When servicing, use only identical replacement parts.

This product has many features for making its use more pleasant and enjoyable. Safety, performance, and dependability have been given top priority in the design of this product making it easy to maintain and operate.

⚠ CAUTION

The operation of any power tool can result in foreign objects being thrown into your eyes, which can result in severe eye damage. Before beginning power tool operation, always wear safety goggles or safety glasses with side shields and, when needed, a full face shield. We recommend Wide Vision Safety Mask for use over eyeglasses or standard safety glasses with side shields. Always use eye protection which is marked to comply with EN 166.

DESCRIPTION

1. Power lever
2. Motor control cable
3. Upper handle
4. Lower handle
5. Height adjustment lever
6. Battery door
7. Front wheel
8. Rear wheel
9. Grassbox
10. Handle knob
11. Knob
12. Bolt
13. Grassbox handle
14. Rear door
15. Rear discharge opening
16. Door rod
17. Hooks
18. Switch key
19. Blade
20. Motor shaft
21. Fan
22. Blade bolt
23. Blade posts
24. Battery release button
25. Mulching plug
26. Side discharge deflector
27. Side discharge door
28. Block of wood (not included)
29. Wrench (not included)
30. Battery (not included)
31. Start button
32. Self propel lever
33. Self-Propel speed controls
34. Storage switch

Not for reproduction

English (original instructions)

SPECIFICATIONS

Lawn mower	ESXD19SPWM82
Width of cut	48 cm
Height of cut	25 mm - 80 mm
No-load speed	2800 rpm
Self propelled speed	0.5-1.5 m/s
Sound pressure level	LpA : 71 dB(A), K=3.0
Guaranteed sound power level	LwA :96 dB(A)
Maximum vibration	≤ 2.5 m/s^2, K=1.5
Grassbox capacity	55 L
Net weight	28.5 kg
Battery	Lithium-ion
Model number	EBSB2AH82(2Ah)/ EBSB4AH82(4AH)/ EBSB5AH82(5AH)
Battery charger	
Model number	EBSRC82/EBSSC82

⚠ WARNING

Use of any other battery packs may result in a risk of fire, electric shock, or injury to persons.

KNOW YOUR LAWN MOWER

See figure 1.

The safe use of the product requires an understanding of the information on the tool and in this operator's manual as well as a knowledge of the project you are attempting. Before use of this product, familiarize yourself with all operating features and safety rules.

ASSEMBLY

UNPACKING

This product requires assembly.

- Carefully remove the product and any accessories from the box. Make sure that all items listed in the packing list are included.

⚠ WARNING

Do not use this product if any parts on the packing list are already assembled to your product when you unpack it. Parts on this list are not assembled to the product by the manufacturer and require customer installation. Use of a product that may have been improperly assembled could result in serious personal injury.

- Inspect the product carefully to make sure no breakage or damage occurred during shipping.
- Do not discard the packing material until you have carefully inspected and satisfactorily operated the product.
- If any parts are damaged or missing, please call your Snapper service centre for assistance.

PACKING LIST

- Lawn mower
- Switch key
- Grassbox
- Mulching plug
- Side discharge deflector
- Operator's manual
- Knobs
- Bolts

⚠ WARNING

If any parts are damaged or missing do not operate this product until the parts are replaced. Using a product with damaged or missing parts could result in serious personal injury.

Not for Reproduction

English (original instructions)

⚠ WARNING

Do not attempt to modify this product or create accessories not recommended for use with this product. Any such alteration or modification is misuse and could result in a hazardous condition leading to possible serious personal injury.

⚠ WARNING

Do not insert switch key until assembly is complete and you are ready to mow. Failure to comply could result in accidental starting and possible serious personal injury.

⚠ WARNING

To prevent accidental starting that could cause serious personal injury, always remove the battery pack from the product when assembling parts.

⚠ WARNING

Never operate the mower without the proper safety devices in place and working. Never operate the mower with damaged safety devices. Operation of this product with damaged or missing parts could result in serious personal injury.

UNFOLDING AND ADJUSTING LOWER HANDLE

See figure 2.

- Pull and rotate the handle knobs 90° on both sides to loosen the lower handles on both sides.
- Move the lower handles to the operating position. You may raise or lower the handle to a position comfortable for you. There are 3 positions for you to choose. Release the handle knobs to lock the lower handle into position.

NOTE: Ensure both sides are set at the same position for proper assembly.

INSTALLING THE UPPER HANDLE

See figure 3.

- Align the mounting holes on the upper handle and the lower handle. Insert the carriage bolts and use the knobs to tighten them. Repeat the operation on the other side.

INSTALLING THE GRASSBOX

See figure 4.

- Lift the rear discharge door.
- Lift the grass catcher by its handle and place under the rear discharge door so that the hooks on the grass catcher are seated on the door rod.
- Release the rear discharge door. When installed correctly, the hooks on the grass catcher will extend through the openings on the rear discharge door.

INSTALLING THE MULCHING PLUG

See figure 5.

- Lift and hold up the rear discharge door.
- Grasp the mulching plug by its handle and insert it at a slight angle, as shown.
- Push the mulching plug securely into place.
- Lower the rear discharge door.

INSTALLING SIDE DISCHARGE DEFLECTOR

See figure 6.

NOTE: When using the side discharge deflector, do not install the grassbox. The mulching plug should remain installed.

- Lift the side discharge door.
- Align the hooks on the deflector with the hinge rod on the underside of the door.
- Lower the deflector until the hooks are secured on the mulch door hinge rod.
- Release the deflector and side discharge door.

SETTING BLADE HEIGHT

See figure 7.

When shipped, the wheels on the mower are set to a low-cutting position. Before using the mower for the first time, adjust

Not for Reproduction

the cutting position to the height best suited for your lawn. The average lawn should be between 38 mm and 51 mm during cool months and between 51 mm and 70 mm during hot months.

To adjust the blade height

- To raise the blade height, grasp the height adjustment lever and move it toward the back of the mower.
- To lower the blade height, grasp the height adjustment lever and move it toward the front of the mower.

OPERATION

⚠ WARNING

Do not allow familiarity with products to make you careless. Remember that a careless fraction of a second is sufficient to infl ict serious injury.

⚠ WARNING

Always wear eye protection. Failure to do so could result in objects being thrown into your eyes resulting in possible serious injury.

⚠ WARNING

Do not use any attachments or accessories not recommended by the manufacturer of this product. The use of attachments or accessories not recommended can result in serious personal injury.

⚠ WARNING

Always inspect mower for missing or damaged parts and blade for damage, uneven, or excessive wear prior to use. Using a product with damaged or missing parts could result in serious personal injury.

- Do not tilt the lawn mower when starting the engine or switching on the motor, unless the lawn mower has to be tilted for starting. In this case, do not tilt it more than absolutely necessary and lift only the part which is away from the operator.
- Do not start the engine when standing in front of the discharge chute.
- Do not put hands or feet near or under rotating parts. Always keep clear of the discharge opening.

For complete charging instructions, refer to the operator's manual for the battery packs and chargers listed in the specifications section.

TO INSTALL BATTERY PACK

See figure 8.

- Lift and hold up the battery door.
- Align the battery with the mower's battery port.
- Make sure the battery release button snaps in place and that battery is fully seated and secure in the mower before beginning operation.
- Close the door.

TO REMOVE BATTERY PACK

See figure 8.

- Release the power lever to stop the product.
- Remove the switch key.
- Open the battery door.
- Press the battery release button on the mower. This will cause the battery to raise out of the tool slightly.
- Remove battery pack from the product.

STARTING/STOPPING THE MOWER

See figure 9.

- Insert the switch key.
- If the machine is not going to be used immediately, do not insert the switch key.
- Press and hold the start button.
- Pull the power lever upward to the handle to start the mower and release the start button.
- To stop the mower, release the power lever.

Not for Reproduction

English (original instructions)

NOTE: A high-pitched noise and sparking may occur as the electric motor decelerates. This is normal.

SELF-PROPELLED MOWING

See Figure 9.

To engage the self-propelled feature:

- Open the battery door.
- Insert the battery.
- Insert the switch key.
- Pull the self propel lever upward to meet the handle.

To disengage the self-propelled feature:

- Release the self propel lever.

To adjust the speed of self-propelled feature:

- Pull the variable speed control lever towards the Rabbit Symbol to increase speed.
- Push the variable speed control lever towards the Turtle Symbol to decrease speed.

MOWING TIPS

- Make sure the lawn is clear of stones, sticks, wires, and other objects that could damage the lawn mower blades or motor. Do not mow over property stakes or other metal posts. Such objects could be accidentally thrown by the mower in any direction and cause serious personal injury to the operator and others.
- For a healthy lawn, always cut off one-third or less of the total length of the grass.
- Do not cut wet grass, it will stick to the underside of the deck and prevent proper bagging or mulching of grass clippings.
- New or thick grass may require a narrower cut or a higher cutting height.
- Clean the underside of the mower deck after each use to remove grass clippings, leaves, dirt, and any other accumulated debris.
- When cutting long grass, reduce walking speed to allow for more effective cutting and a proper discharge of the clippings.

NOTE: Always stop mower, allow blades to completely stop, and remove the switch key before cleaning underneath the mower.

SLOPE OPERATION

⚠ WARNING

Slopes are a major factor related to slip and fall accidents that can result in severe injury. Operation on slopes requires extra caution. If you feel uneasy on a slope, do not mow it. For your safety, do not attempt to mow slopes greater than 15 degrees.

⚠ WARNING

Please keep self-propelled at low speed when mowing up to a slope.

- Mow across the face of slopes, never up and down. Exercise extreme caution when changing direction on slopes.
- Watch for holes, ruts, rocks, hidden objects, or bumps which can cause you to slip or trip. Tall grass can hide obstacles. Remove all objects such as rocks, tree limbs, etc., which could be tripped over or thrown by the blade.
- Always be sure of your footing. A slip and fall can cause serious personal injury. If you feel you are losing your balance, release the power lever immediately.
- Do not mow near drop-offs, ditches, or embankments; you could lose your footing or balance.

EMPTYING THE GRASSBOX

See figure 10.

- Stop mower, allow blade to completely stop, and remove switch key.
- Lift the rear door.
- Lift the grassbox by its handle to remove from mower.
- Empty grass clippings.
- Lift the rear door and reinstall the grassbox as described earlier in this manual.

Not for Reproduction

English (original instructions)

MAINTENANCE

⚠ WARNING

Before performing any maintenance, make sure the mower battery and switch key are removed to avoid accidental starting and possible serious personal injury.

⚠ WARNING

To prevent accidental start-up or unauthorized use, the cordless lawn mower is equipped with a removable switch key. To completely disable the mower, the switch key should be removed and kept in a place away from the mower and out of the reach of children.

⚠ WARNING

When servicing, use only authorised replacement parts. Use of any other parts may create a hazard or cause product damage.

⚠ WARNING

Keep the motor and battery compartments free from grass, leaves or excessive grease. This will help reduce the risk of fire.

GENERAL MAINTENANCE

Before each use, inspect the entire product for damaged, missing, or loose parts such as screws, nuts, bolts, caps, etc.

Tighten securely all fasteners and caps and do not operate this product until all missing or damaged parts are replaced. Please call Snapper customer service for assistance.

Avoid using solvents when cleaning plastic parts. Most plastics are susceptible to damage from various types of commercial solvents and may be damaged by their use. Use clean cloths to remove dirt, dust, oil, grease, etc.

⚠ WARNING

Do not at any time let brake fluids, gasoline, petroleum-based products, penetrating oils, etc., come in contact with plastic parts. Chemicals can damage, weaken, or destroy plastic which may result in serious personal injury.

⚠ WARNING

To reduce the risk of damage and danger, never clean the tool with pressure washer or under running water.

⚠ WARNING

Store indoors only. Always remove the battery from mower and charger when cleaning or storing the tool.

Periodically check all nuts and bolts for proper tightness to ensure safe operation of the mower.

Wipe the mower clean with a dry cloth occasionally. Do not use water.

LUBRICATION

All of the bearings in this product are lubricated with a sufficient amount of high grade lubricant for the life of the unit under normal operating conditions. Therefore, no further bearing lubrication is required.

⚠ WARNING

Always protect hands by wearing heavy gloves and/or wrapping the cutting edges of the blade with rags and other material when performing blade maintenance. Contact with the blade could result in serious personal injury.

⚠ WARNING

Do not lubricate any of the wheel components. Lubrication may cause the wheel components to fail during use, which could result in serious personal injury to the operator and/or mower or property damage.

Not for Reproduction

English (original instructions)

REPLACING THE CUTTING BLADE

See figure 11-12.

NOTE: Only use authorised replacement blades. Replace worn or damaged blades and bolts in sets to preserve balance.

- Stop the motor and remove the switch key. Allow blade to come to a complete stop.
- Remove the battery pack.
- Turn the mower on its side.
- Wedge a block of wood between the blade and mower deck to prevent the blade from turning.
- Loosen the blade bolt by turning it counterclockwise (as viewed from bottom of mower) using a 27 mm wrench or socket (not provided).
- Remove the blade bolt and blade.
- Place the new blade on the shaft. Ensure blade is properly seated with shaft going through center blade hole and the two blade posts on the fan inserted into their respective holes on the blade. Make sure it is installed with the curved ends pointing up toward the mower deck and not down toward the ground. When seated properly, the blade should be flat against the fan.Thread the blade bolt on the shaft and finger tighten.
- Torque the blade bolt down clockwise using a torque wrench (not provided) to ensure the bolt is properly tightened. The recommended torque for the blade bolt is 62.5~71.5 kgfcm (350-400 in.-lb.).

VERTICAL STORAGE FUNCTION

See figure 13.

- Remove the battery from the mower.
- Remove the grass catcher bag.
- Rotate the handle knobs to the unlocked position.
- Lower the handle assembly and rotate the handle knobs to the locked position.
- Lift the mower by the front end to the vertical position.

⚠ WARNING

Always remove the battery from the mower before placing the unit in the vertical storage position.

STORAGE SWITCH

When the handle is rotated into the fully locked storage position, the mower is equipped with a storage switch that will disable the mower from running in the storage position. The storage switch does not replace the need to remove the switch key and battery to prevent accidental startup or unauthorized use.

Not for Reproduction

English (original instructions)

TROUBLESHOOTING

Problem	Possible cause	Solution
Handle is not in position.	Carriage bolts are not seated properly.	Adjust the height of the handle and make sure the carriage bolts are seated properly.
Mower is not starting.	Battery is low in charge.	Charge the battery.
	Battery is either inoperable or will not take a charge.	Replace the battery.
Mower is cutting grass unevenly.	Lawn is rough or uneven or cutting height not set properly.	Move the wheels to a higher position. All wheels must be placed in the same cutting height for the mower to cut evenly.
Mower is not mulching properly.	Wet grass clippings are sticking to the underside of the deck.	Wait until the grass dries before mowing.
Mower is hard to push.	High grass, rear of mower housing and blade are dragging in heavy grass, or cutting height too low.	Raise the cutting height.
Mower is not bagging properly.	Cutting height is set too low.	Raise the cutting height.
Mower is vibrating at higher speed.	Blade is unbalanced, excessively or unevenly worn.	Replace the blade.
	Motor shaft is bent.	Stop the motor, remove switch key and battery, disconnect the power source, and inspect for damage. Have it repaired by an authorised service center before restarting.
Motor stops while cutting.	Cutting height is set too low.	Raise the cutting height.
	Battery has no power.	Charge the battery.

If these solutions do not solve the problem contact your authorised service dealer.

Not for Reproduction

(يلصألا تاميلعت) ةيبرعلا

تم تصميم وصناعة هذا المنتج وفقًا لمعايير أدوات Snapper الرفيعة للاعتمادية، وسهولة التشغيل، وسلامة المشغل. عند الاعتناء بهذا المنتج جيدًا فسوف يعمل لمدة سنوات من الأداء القوي الخالي من المشكلات.

شكرًا لشراء منتج من Snapper

يرجى الاحتفاظ بهذا الدليل من أجل الرجوع إليه مستقبلًا

الغرض المقصود

هذا المنتج مخصص لجزّ الحشائش في الحدائق المنزلية. حيث تدور شفرة القطع بالتوازي تقريبًا مع الأرض التي يتم استخدامها فوقها. ينبغي أن تلمس العجلات الأربع الأرض أثناء عملية الجزّ. آلة جزّ الحشائش والأعشاب هي من النوع الذي يمكن التحكم بها بدفعها والمشي خلفها.

ملحوظة: لا ينبغي تشغيل آلة جزّ الحشائش والأعشاب تمامًا والعجلات ليست على الأرض، ولا ينبغي جذبها أو الركوب فوقها. كما لا ينبغي استخدامها لتقطيع أي شيء بخلاف جزّ الأعشاب المنزلية.

تعليمات السلامة العامة

ريذحت ⚠

للحد من خطر الإصابة، يجب على المستخدم قراءة وفهم دليل التشغيل.

ريذحت ⚠

لا تحاول تشغيل آلة جزّ الحشائش والأعشاب قبل قراءة كافة التعليمات وقواعد السلامة المتضمنة في هذا الدليل جيدًا وفهمها بالكامل. الفشل في الالتزام بالتعليمات قد يتسبب في وقوع حوادث تتضمن صدمة كهربائية، أو حريق، و/أو حدوث إصابة شخصية خطيرة.

ريذحت ⚠

ينبغي تشغيل الآلة بواسطة علبة البطاريات. عند استخدام الآلات التي تعمل بالبطاريات ينبغي دائمًا إتباع احتياطات السلامة الأساسية للحد من خطر الحريق، وتسرب البطاريات، والإصابة الشخصية.

السلامة الشخصية

- يمكن لآلة جزّ الحشائش والأعشاب أن تبتر الأيدي والأقدام، وأن تقذف الأشياء. الفشل في مراعاة كافة تعليمات السلامة من شأنه أن يتسبب في حدوث إصابة خطيرة أو الموت.
- لا تسمح أبدًا للأطفال أو الأشخاص الذي ليسوا على دراية بالتعليمات باستخدام الآلة. قد تفرض اللوائح المحلية قيود على عمر المشغل.
- انتبه ولاحظ ما تفعله، واستخدم الحس السليم أثناء تشغيل آلة جزّ الحشائش والأعشاب. لا تشغل آلة جزّ الحشائش والأعشاب وأنت متعبًا أو تحت تأثير العقاقير أو الكحول أو الأدوية. حيث يمكن أن يتسبب الخلل في التركيز أثناء تشغيل الآلة في حدوث إصابة شخصية خطيرة.
- ارتدي سراويل ثقيلة وطويلة وأكمام طويلة وأحذية برقبة مرتفعة وقفازات. لا ترتدي ملابس فضفاضة، أو سراويل قصيرة، أو صنادل، ولا تذهب حافي القدمين.
- ارتدي دائمًا نظارات سلامة بحواجز جانبية. استخدم قناع الوجه عند التشغيل في حالة وجود أتربة.
- تأكد دائمًا من موضع قدميك. حافظ على موضع قدمين واتزان ثابتين. لا تتجاوز الآلة، وذلك لأن تجاوزها قد يتسبب في فقدان الاتزان.
- امشي ولا تركض.
- قم بالجزّ في مواجهة المنحدرات دون صعود وهبوط. كن حذرًا للغاية عند تغيير الاتجاه على المنحدرات.
- لا تقم بالجزّ بالقرب من الحفر، أو الخنادق، أو المنحدرات الحادة المفرطة أو السدود. وذلك لأن موضع القدمين الضعيف قد يتسبب في وقوع حادثة انزلاق وسقوط.
- خطط لنمط الجزّ الخاص بك لتجنب التخلص من المواد التي تم جزّها في الشوارع، والأرصفة العامة، والمارة وما شابه. تجنب كذلك التخلص من المواد بجانب جدار أو حاجز، مما قد يتسبب في تطاير شظايا المواد مرة أخرى في اتجاه المشغل.

سلامة منطقة العمل

- لا تقم بالجزّ بالقرب من الأشخاص، وخاصة الأطفال أو الحيوانات الأليفة.
- قم دائمًا بالجزّ أثناء النهار أو في إضاءة صناعية جيدة.
- لا تشغل الآلة في الأجواء المتفجرة، أي في وجود سوائل قابلة للاشتعال، أو الغازات، أو الأتربة. قد تنتج الآلة شرارات قد تتسبب في اشتعال الأتربة أو الأبخرة.
- يمكن أن تتسبب الأشياء المصطدمة بشفرة آلة جزّ الحشائش والأعشاب في حدوث إصابات خطيرة للأشخاص. افحص المنطقة التي سوف تُستخدم بها الآلة جيدًا وتخلص من كافة الصخور، أو العصيان، أو المعادن، أو الأسلاك، أو العظام، أو الألعاب، أو الأشياء الغريبة الأخرى.
- لا تستخدم الآلة على الأعشاب المبتلة أو في الأمطار.
- ضع في الاعتبار أن المشغل أو المستخدم مسئول عن الحوادث والأخطار التي تقع قد تلحق بالآخرين أو بممتلكاتهم.

استخدام أدوات الحديقة والعناية بها

- قبل الاستخدام، افحص الآلة دائمًا بالنظر للتأكد من عدم بلى الشفرات ومسامير الشفرات ومجموعة الشفرات والقواطع أو تضررها.
- استبدل الشفرات والمسامير البالية أو المتضررة للحفاظ على اتزان الآلة.
- فحص كافة البراغي والصواميل والمسامير على فترات متكررة للتأكد من تثبيتها بإحكام وضمان أن المعدات في حالة صالحة للعمل.

Not for Reproduction

(يلصألا تاميلعت) ةيبرعلا

- افحص مجمع الحشائش باستمرار للتحقق من أي بلى أو تلف.
- استبدل الأجزاء البالية والمتضررة.
- لا تترك البطارية في آلة جزّ الحشائش والأعشاب في ضوء الشمس المباشرة.
- لا تضغط على الآلة. حيث تؤدي الآلة أداءً أفضل وأكثر أمانًا بالسرعة التي صممت عليها.
- لا تزد الحمل على الآلة، وذلك لأن جزّ الأعشاب الكثيفة الطويلة قد يتسبب في انخفاض سرعة الموتور أو انقطاع التيار. عند جزّ العشب الكثيف الطويل فإنه يفضل قصه أولًا بالارتفاع الذي يخفض الحمل على الآلة.
- أوقف الشفرة عند عبور أسطح بها حصى.
- لا تجذب آلة جزّ الحشائش والأعشاب إلى الخلف إلا عند الضرورة المطلقة. إن كان يتوجب عليك جذب الآلة بعيدًا عن جدار أو حاجز، انظر إلى الأسفل أولًا وإلى الخلف لتجنب التعثر أو جذب الآلة على قدميك.
- أوقف الشفرات في حالة إمالة الآلة لنقلها عند عبور الأسطح بخلاف الحشائش، وكذلك عند نقل الآلة من منطقة الجزّ وإليها.
- لا تشغل الآلة عند وجود تروس أو حواجز معيبة، أو دون وجود أجهزة الأمان، على سبيل المثال الحارفات و/أو علب الحشائش في مكانها.
- قم بتشغيل الموتور وفقًا للتعليمات وحافظ على اليدين والقدمين بعيدًا عن منطقة القطع.
- لا ترفع أبدًا آلة جزّ الحشائش والأعشاب أو تحملها أثناء دوران المحرك.
- انزع مفتاح التشغيل في الحالات التالية أدناه:
  - عندما تترك الآلة.
  - قبل تنظيف انسداد.
  - قبل فحص الآلة أو تنظيفها أو صيانتها.
  - بعد الاصطدام بشيء غريب، افحص الآلة للتحقق من حدوث أي ضرر مع إجراء الإصلاحات الضرورية.
  - قبل تنظيف صندوق العشب.
  - في حالة بدء الآلة في الاهتزاز بشكل غير طبيعي (افحصها على الفور).
  - عند عدم استخدام الآلة وحفظها.
  - عند إعادة شحنة علبة البطاريات وإزالتها/ إدخالها.
- تجنب الثقوب، أو الشقوق، أو المطبات، أو أوتاد العقارات، أو الأشياء غير الظاهرة الأخرى. حيث يمكن أن تسبب المناطق الوعرة في وقوع حادثة انزلاق وسقوط.
- في حالة بدء الآلة في الاهتزاز غير الطبيعي، أوقف الموتور وابحث عن السبب على الفور. استبدل الشفرة إن كانت بالية أو متضررة بشكل غير مستوي بأي طريقة. وغالبًا ما يكون الاهتزاز تحذيرًا لوجود مشكلة.
- في حالة اصطدام الآلة بشيء غريب، اتبع الخطوات التالية:
  - أوقف الآلة بإطلاق عتلة الكهرباء. انتظر حتى تتوقف الشفرات تمامًا ثم انزع مفتاح التشغيل.
  - افحص الآلة جيدًا بحثًا عن أي تضرر.
  - استبدل الشفرة في حالة تضررها بأي شكل. وأصلح أي تضرر قبل إعادة التشغيل والاستمرار في تشغيل الآلة.
- استخدم الجهاز الصحيح. ولا تستخدم الآلة في أي مهمة باستثناء المهام المخصصة من أجلها.
- عند عدم الاستخدام ينبغي تخزين آلة جزّ الحشائش في مكان جيد التهوية وجاف ومؤمن بعيدًا عن متناول الأطفال، ينبغي نزع مفتاح التشغيل أيضًا.
- لا تعرض الآلة للأمطار أو الأجواء المبللة. وذلك لأن المياه التي قد تتسرب إلى أدوات الحديقة سوف تزيد من خطر حدوث صدمة كهربائية.
- اتبع تعليمات الشركة المصنعة بشأن التشغيل والتركيب الصحيح للملحقات. استخدم الإكسسوارات المعتمدة فقط من قبل الشركة المصنعة.
- كن حريصًا أثناء ضبط الآلة لمنع حشر الأصابع بين الشفرات المتحركة والأجزاء الثابتة بالآلة.
- اترك الآلة تبرد دائمًا قبل تخزينها.
- عند صيانة الشفرات كن منتبهًا إلى أنه على الرغم من إيقاف تشغيل مصدر الكهرباء قد تظل الشفرات تتحرك.

استخدام البطارية والعناية بها

- أعد شحن البطارية باستخدام الشاحن المحدد من الشركة المصنعة فقط. قد يتسبب استخدام شاحن غير متوافق مع علبة البطارية في حدوث حريق.
- استخدم الأدوات التي تعمل بالكهرباء فقط مع علبة البطاريات المحددة. وذلك لأن استخدام أي علب بطاريات أخرى من شأنه تشكيل خطر حدوث إصابة أو وقوع حريق.
- عند عدم استخدام علبة البطاريات، احفظها بعيدًا عن الأشياء المعدنية الأخرى مثل مشابك الورق، أو العملات، أو المفاتيح، أو المسامير، أو الأشياء المعدنية الصغيرة الأخرى، التي يمكن أن تحدث اتصالاً بين طرف البطارية والطرف الآخر. كما قد يؤدي تقصير نهايات البطارية مع بعضهما البعض في حدوث حروق أو وقوع حريق.
- في ظل الظروف السيئة، قد يتدفق السائل من البطارية؛ لذلك تجنب ملامسته. في حالة ملامسته بالخطأ اغسل الجزء الملامس بالماء. في حالة ملامسة السائل للعين احصل على مساعدة طبية إضافية. حيث قد يتسبب السائل المندفع من البطارية في حدوث تهيج أو حروق.

الإصلاح

- يجب أن يتولى أفراد إصلاح مؤهلين فقط عملية صيانة هذا المنتج وإصلاحه. حيث قد يتسبب الإصلاح أو الصيانة على أيدي أفراد غير مؤهلين في خطر إصابة المستخدم أو تلف الآلة.
- استخدم قطع غيار مماثلة فقط عند إصلاح هذا المنتج.

Not for Reproduction

(يلصألا تاميلعت) ةيبرعلا

وذلك لأن استخدام أجزاء غير معتمدة قد يؤدي إلى حدوث إصابة خطيرة للمستخدم أو تلف المنتج.

الصيانة

- افصل الآلة من البطارية بعد الاستخدام وقبل التخزين، وتحقق من عدم وجود تضرر.
- عند عدم استخدام الآلة، احفظها بعيدًا عن متناول الأطفال.
- ينبغي إصلاح الآلة من قبل فني إصلاح معتمد فقط.
- استخدم قطع الغيار والإكسسوارات الموصي بها من قبل الشركة المصنعة فقط.

احترس ⚠

سوف تستمر رأس القاطع في الدوران لعدة ثواني بعد إيقاف التشغيل.

- يمكن أن يختلف مستوى الاهتزاز أثناء الاستخدام الفعلي للجهاز الكهربائي عن القيمة الإجمالية المعلنة اعتمادًا على طرق استخدام الجهاز.
- ذُكر أن الاهتزازات الصادرة من هذا الجهاز قد تسبب في متلازمة رينود عند بعض الأفراد. وقد تتضمن الأعراض وخزًا، وخدر وابيضاض في الأصابع عادة ما تظهر الأعراض عند التعرض للبرد. ومن المعتقد أن العوامل وراثية، والتعرض للبرد والرطوبة، والنظام الغذائي والتدخين وممارسات العمل تساهم جميعها في تطور هذه الأعراض. ومن غير معروف حاليًا نوع الاهتزازات، إن وجدت، أو مدى التعرض الذي قد يسهم في هذه الحالة. فيما يلي التدابير التي قد يتخذها المشغل للحد من آثار الاهتزاز:
  - حافظ على جسدك دافئًا في الطقس البارد. وارتدي قفازات عند تشغيل الوحدة للحفاظ على اليدين والمعصمين دافئين. وذكر أن الطقس يُعد عاملاً كبيرًا يسهم في الإصابة بمتلازمة رينود.
  - بعد كل فترة تشغيل، مارس الرياضية لتنشيط الدورة الدموية.
  - خذ استراحات متكررة من التشغيل، وحدد مقدار التعرض يوميًا أيضًا.
- في حالة التعرض لأي من أعراض هذه الحالة، توقف عن استخدام الآلة في الحال واستشر طبيبك حول هذه الأعراض.

احتفظ بهذه التعليمات، وارجع إليها بشكل متكرر لإرشاد الآخرين الذين قد يستخدمون هذا المنتج. في حالة إعارة هذه الوحدة إلى أحدهم امنحه هذه التعليمات أيضًا.

الرمز

قد تُستخدم بعض الرموز التالية على هذا المنتج. يرجى دراستها وتعلم معانيها. حيث أن التفسير الصحيح لهذه الرموز سوف يتيح لك تشغيل المنتج بشكل أفضل وأكثر أمانًا.

الرمز	التسمية/ الشرح
V	فولتات
A	أمبير
Hz	هرتز
W	واط
Hrs	ساعات
⧈	تصميم مزدوج العزل
	اقرأ دليل المشغل.
	ابعد المارة.
	احترس من الشفرات الحادة. قد تستمر الشفرة في الدوران حتى بعد إيقاف المحرك. انزع أداة التعطيل قبل الصيانة.
	لا تعرض الآلة إلى المطر أو البلل.
	لا تشغل الآلة على منحدرات تزيد عن 15 درجة. وقم بالجز عبر سطح المنحدرات وليس صعودًا وهبوطًا.
	احترس من أخطار الصدمات الكهربائية.
STOP	انتظر حتى تمام توقف كافة مكونات الآلة قبل لمسها.

Not for Reproduction

(يلصألا تاميلعت) ةيبرعلا

الشاحن مخصص للشحن الداخلي فقط.	

الكلمات التنبيهية والمعاني التالية مخصصة لشرح مستويات الخطر المرتبطة بهذا المنتج.

زمرلا	قمالعلا	ىنعملا
	خطر:	غلاب عضو إلى ريشت أن من أشم قروطخلا مدع قلاح في ،ببسبت ثودح رطخ في ،مبنجت قباصإ وأ وقوع تومالا قيرطخ.
	تحذير:	ريشت إلى وضع خطير محتمل قد يسبب، مدع تجنب، في قلاح ثودح تومالا وأ رطخ في قيرطخ إصابة وقوع.
	احترس:	عضو إلى ريشت أن نكمي لمحتم رطخ قلاح في ،ببسبت عوقو في ،مبنجت مدع وأ قطيب بسإصابة قطسوتم.
	احترس:	هيبنتلا زمر نود) ريشت (قمالسلا على عضو إلى أن نكمي في ببسبت قاحلإ تاكلممتلا بالمرض.

الحماية البيئة

لا ينبغي التخلص من المنتجات الكهربائية غير المرغوب بها مع المخلفات المنزلية. يرجى إعادة تدويرها في حالة وجود مرافق لهذا الغرض. تحقق من الأمر مع السلطات المحلية أو تاجر التجزئة من أجل الحصول على مشورة حول إعادة التدوير.

يتيح فصل جمع المنتجات المستخدمة والتعبئة إعادة تدوير المواد واستخدامها مرة أخرى. حيث يساعد إعادة استخدام المواد المعاد تدويرها على منع التلوث البيئي والحد من الطلب على المواد الخام.

Batteries

Li-ion

بنهاية عمرها الافتراضي تخلص من البطاريات بما يراعي بيئتنا مراعاة واجبة. حيث تحتوي البطارية على مادة خطرة عليك وعلى البيئة. لذلك يجب نزعها والتخلص منها بشكل منفصل في مرفق يقبل بطاريات الليثيوم أيون.

الصيانة والإصلاح

تتطلب الصيانة والإصلاح عناية ومعرفة شديدة وينبغي أن يتولاهما فني صيانة وإصلاح مؤهل. للحصول على هذه الخدمة نقترح إعادة المنتج إلى أقرب مركز خدمة معتمد من أجل الإصلاح. عند الإصلاح والصيانة، استخدم قطع غيار مماثلة.

لهذا المنتج مميزات عديدة لجعله أكثر إمتاعًا وإسعادًا. حصلت السلامة والأداء والاعتمادية على أعلى أولوية عند تصميم هذا المنتج لجعل صيانته وتشغيله أكثر سهولة.

⚠ تحذير

في تسببت قد ةيئابرهك ةادأ أي لإ تشغيل واو نيعلا خاد قبرغ ءاشأ فذق يتلا .للعين باغلا ررضت في تتسبب نأ نكمي .ةيدلب قشتغلا ةادألا ةيئابرهكلا تاراظنو ،ةملس تاراظنأ مدءا زّجاوحب قملس تاراظن ،ةملس ةيوار وذ قملس عانق مادختساب صوصي قملس تاراظن وأ قاظنلا قوف مادختسلا قايسأ تاذ تاجاوحز ّجاب .ةيبناجو مدختسا قايس للعي تمتثل للمعايير EN 166.

الوصف

1. ذراع التشغيل
2. كابل التحكم بالموتور
3. اليد العلوية
4. اليد السفلية
5. ذراع تعديل الارتفاع
6. باب البطارية
7. العجلة الأمامية
8. العجلة الخلفية
9. صندوق تجميع الحشائش
10. مقبض اليد
11 مقبض
12. برغى
13. مقبض صندوق تجميع الحشائش
14. الباب الخلفي
15. فتحة الصرف الخلفية
16. قضيب الباب
17. الخطافات
18. مفتاح الوصل والقطع
19. الشفرة
20. عامود الموتور
21. المروحة

Not for Reproduction

(يلصألا تاميلعت) ةيبرعلا

22. مسمار ربط الشفرة
23. مسمار تثبيت الشفرة
24. زر تحرير البطارية
25. قابس التغطية
26. حارف التصريف الجانبي
27. باب التصريف الجانبي
28. كتلة خشب (غير متضمنة)
29. مفتاح ربط (غير متضمن)
30. البطارية (غير متضمنة)
31. زر البدء
32. عتلة الدفع الذاتي
33. أزرار السرعة للدفع الذاتي
34. مفتاح التخزين

المواصفات

آلة جزّ الحشائش والأعشاب	ESXD19SPWM82
عرض القطع	48 سم
ارتفاع القطع	25 مم - 80 مم
السرعة دون حمل	2800 لفة في الدقيقة
سرعة ذاتية الدفع	0.5- 1.5 م/ث
مستوى ضغط الصوت	71 ديسيبيل (أ)، ك = 3.0
أقصى مستوى قوة الصوت	96 ديسيبيل (أ)
أقصى اهتزاز	≥2.5 م/ث^2 ك= 1.5 م/ث^2
سعة صندوق تجميع الحشائش	55 لتر
الوزن الصافي	28.5 مجك
البطارية	نوي أ مويثيل
رقم الموديل	EBSB2AH82 (2 أمبير)/ EBSB4AH82 (4 ريبم أ)/ EBSB5AH82 (5 ريبم أ)
شاحن البطارية	
رقم الموديل	EBSRC82/EBSSC82

ريذحت ⚠

إستخدام أي علب بطاريات أخرى قد يسبب خطر الحريق أو الصدمة الكهربائية، أو إصابة الأشخاص.

تعرف على آلة جزّ الحشائش والأعشاب الخاصة بك

انظر الشكل 1.

يتطلب الاستخدام الآمن لهذا المنتج فهم المعلومات حول الجهاز، والمعلومات المتضمنة في هذا الدليل فضلًا عن المعرفة بالمشروع التي تحاول القيام به. قبل استخدام هذا المنتج، تعرف على كافة سمات التشغيل وقواعد السلامة.

التجميع

فك التغليف

يتطلب هذا المنتج تجميع أجزّائه.

- أخرج المنتج بعناية وأي إكسسوارات من الصندوق. تأكد من أن كافة الملحقات مدرجة في قائمة التعبئة.

ريذحت ⚠

لا تستخدم هذا المنتج إن كانت أي أجزاء مدرجة بقائمة التعبئة مجمعة بالفعل عند قيامك بفكها. الأجزاء على هذه القائمة غير مجمعة في المنتج من قبل الشركة المصنعة وتتطلب التركيب من قبل العميل. قد يؤدي استخدام المنتج الذي تم تجميعه تجميعًا غير صحيحًا في حدوث إصابة شخصية خطيرة.

- افحص المنتج بعناية للتأكد من أنه لم يحدث كسر أو تلف أثناء الشحن.
- لا تتخلص من مواد التغليف حتى تمام المعاينة المرضية والتأكد من أن المنتج يعمل جيدًا.
- في حالة وجود أي أجزاء متضررة أو مفقودة، يرجى الاتصال بمركز خدمة Snapper للمساعدة.

قائمة التعبئة

- آلة جزّ الحشائش والأعشاب
- مفتاح الوصل والقطع
- صندوق تجميع الحشائش
- قابس التغطية
- حارف التصريف الجانبي
- دليل المشغل
- المقابض
- البراغي

ريذحت ⚠

في حالة تضرر أو فقد أي أجزاء لا تقم بتشغيل هذا المنتج حتى يتم استبدال هذه الأجزاء. استخدام المنتج مع وجود أجزاء متضررة أو أجزاء مفقودة قد يتسبب في حدوث إصابة شخصية خطيرة.

Not for Reproduction

(يلصألا تاميلعت) ةيبرعلا

ريذحت ⚠

لا تحاول إجراء تعديل على هذا المنتج أو صنع ملحقات غير موصي بها عند استخدام هذا المنتج. أي تعديل أو تغيير هو سوء استخدام وقد يتسبب في وضع خطير يؤدي إلى حدوث إصابة شخصية خطيرة.

ريذحت ⚠

لا تُدخل المفتاح حتى إتمام التركيب وعندما تصبح جاهزًا للجزّ. عدم الامتثال لهذه التعليمات قد يتسبب في تشغيل غير مقصود وحدوث إصابة شخصية ممكنة.

ريذحت ⚠

لمنع التشغيل غير المقصود الذي قد يؤدي لإصابة شخصية خطيرة، يرجى دائمًا إزالة علبة البطاريات من المنتج عند تجميع الأجزاء.

ريذحت ⚠

لا تقم بتشغيل آلة الجزّ دون أن تكون أدوات الأمان الملائمة في مكانها وتعمل جيدًا. ولا تقم أبدًا بتشغيل آلة الجزّ أيضًا مع أدوات أمان متضررة. حيث أن تشغيل هذا المنتج مع وجود أجزاء متضررة أو مفقودة يمكن أن يتسبب في حدوث إصابة شخصية خطيرة.

فرد اليد السفلية وتعديلها

انظر الشكل 2.

- اجذب اليد وقم بتدويرها بمقدار 90° درجة على كلا الجانبين لإرخاء الأيدي السفلية على الجانبين.
- حرك الأيدي السفلية إلى وضع التشغيل. قد ترفع أو تخفض اليد إلى وضع مريح لك. وهناك ثلاث (3) أوضاع متاحة لتختار منها. حرر مقابض اليد لتثبيت اليد السفلية في مكانها.

ملحوظة: تأكد من أن كلا الجانبين مثبتين في نفس الموضع من أجل التجميع الصحيح.

تركيب المقبض العلوي

انظر الشكل 3.

- قم بمحاذاة فتحات التركيب على اليد العلوية واليد السفلية. أدخل مسامير ربط مربعة الرقبة واستخدم المقابض في تثبيتها. كرر العملية مع الجانب الآخر.

تركيب صندوق تجميع الحشائش

انظر الشكل 4.

- ارفع باب التصريف الخلفي.
- ارفع مجمع الحشائش من يده وضعه تحت باب التصريف الخلفي بحيث تكون الخطافات على مجمع الحشائش مثبتة على قضيب الباب.
- حرر باب التصريف الخلفي. عند التركيب الصحيح سوف تمتد الخطافات على مجمع الحشائش عبر الفتحات على باب التصريف الخلفي.

تركيب قابس التغطية

انظر الشكل 5.

- ارفع باب التصريف الخلفي وأمسكه.
- أمسك قابس التغطية من اليد وأدخلها بزاوية مائلة على النحو المبين.
- ادفع قابس التغطية لتثبيته في مكانه.
- اخفض باب التصريف الخلفي.

تركيب حارف التصريف الجانبي

انظر الشكل 6.

ملحوظة: عند استخدام حارف التصريف الجانبي، لا تقم بتركيب صندوق تجميع الحشائش. ينبغي أن يظل قابس التغطية مثبتًا.

- ارفع باب التصريف الخلفي وامسكه.
- قم بمحاذاة الخطافات على الحارف بواسطة القضيب المفصلي على الجانب السفلي من الباب.
- اخفض الحارف حتى يتم تثبيت الخطافات على القضيب المفصلي لباب التغطية.
- حرر الحارف وباب التصريف الجانبي.

ضبط ارتفاع الشفرة

انظر الشكل 7.

عند الشحن، يتم تثبيت عجلات آلة الجزّ على وضع تقطيع منخفض. قبل استخدام آلة الجزّ لأول مرة، اضبط وضع التقطيع لأفضل ارتفاع يناسب عشب الحديقة. ينبغي أن يبلغ متوسط العشب 38 مم و 51 مم خلال الشهور الباردة، و 51 مم و 70 مم خلال الشهور الساخنة.

لضبط ارتفاع الشفرة

- لزيادة ارتفاع الشفرة، أمسك بذراع ضبط الارتفاع وحركه في اتجاه الجزء الخلفي من آلة الجزّ.
- لخفض ارتفاع الشفرة، أمسك بذراع ضبط الارتفاع وحركه في اتجاه الجزء الأمامي من آلة الجزّ.

التشغيل

ريذحت ⚠

لا تجعل معرفتك بالمنتجات مهملًا، وتذكر أن الإهمال لثانية واحدة يكفي لإلحاق إصابة خطيرة.

ريذحت ⚠

ارتدي دائمًا واقيات العين. الفشل في الالتزام بذلك قد يتسبب في ارتطام أشياء بعينيك مما قد يتسبب في حدوث إصابة خطيرة محتملة.

Not for Reproduction!

(يلصألا تاميلعت) ةيبرعلا

ريذحت ⚠

لا تستخدم أي ملحقات أو إكسسوارات غير موصي بها من الشركة المصنعة لهذا المنتج. يمكن أن يتسبب استخدام ملحقات أو إكسسوارات غير موصي بها في حدوث إصابة شخصية خطيرة.

ريذحت ⚠

افحص دائمًا آلة جزّ الحشائش والأعشاب بحثًا عن أي أجزاء مفقودة أو متضررة أو أي تضرر في الشفرة، أو عدم تساوي أو بلي زائد قبل الاستخدام. حيث أن استخدام المنتج بأجزاء متضررة أو مفقودة يمكن أن يتسبب في حدوث إصابة شخصية خطيرة.

- لا تقم بإمالة آلة الجزّ عند تشغيل المحرك أو تشغيل الموتور إلا أن كان يجب إمالة الآلة لبدء التشغيل. في هذه الحالة لا تقم بإمالتها بما يزيد عن الحد الضروري وارفع الجزء البعيد عن المشغل فقط.
- لا تشغل المحرك عند الوقوف أمام أنبوب التفريغ.
- لا تضع يديك أو قدميك بالقرب من الأجزاء الدوارة، وابتعد دائمًا عن فتحة التصريف.

لمعرفة التعليمات الكاملة للشحن، يرجى الرجوع لدليل المشغل للتعليمات حول علب البطاريات والشواحن المدرجة في قسم المواصفات.

لتركيب علبة البطاريات

انظر الشكل 8.

- ارفع باب البطارية وامسكه.
- قم بمحاذاة البطارية مع منفذ بطارية آلة الجزّ.
- تأكد من أن زر تحرير البطارية مستقر في مكانه وأن البطارية ممتلئة ومثبتة بالكامل داخل آلة الجزّ عشاب قبل بدء التشغيل.
- في حالة عدم استخدام الآلة في الحال عما قريب، لا تدخل مفتاح الوصل والقطع.
- أغلق الباب.

لإزالة علبة البطاريات

انظر الشكل 8.

- حرر ذراع التيار الكهربائي ثم أوقف المنتج.
- قم بإزالة مفتاح الوصل والقطع.
- افتح باب البطارية.
- اضغط على زر تحرير البطارية على آلة الجزّ، لأن ذلك من شأنه أن يتسبب في ارتفاع البطارية عن الجهاز قليلًا.
- انزع علبة البطارية من المنتج.

تشغيل/إيقاف تشغيل آلة جزّ الحشائش والأعشاب.

انظر الشكل 9.

- أدخل مفتاح التشغيل.
- في حالة عدم تقرير تشغيل الآلة على الفور لا تُدخل مفتاح التشغيل.
- اضغط على زر البدء وواصل الضغط.
- اجذب عتلة الكهرباء إلى الأعلى إلى اليد لبدء تشغيل آلة الجزّ ثم حرر زر البدء.
- لإيقاف تشغيل آلة الجزّ، حرر ذراع التيار الكهربائي.

ملحوظة: قد تصدر ضوضاء حادة وشرارة مع تباطؤ المحرك الكهربائي وهو أمر طبيعي.

الجزّ ذاتي الدفع

انظر الشكل 9

لتركيب خاصية الدفع الذاتي

- افتح باب البطارية.
- أدخل البطارية.
- أدخل مفتاح التشغيل.
- اجذب عتلة الكهرباء الذاتية إلى الأعلى لتتلاقي مع اليد.

لفصل خاصية الدفع الذاتي

- حرر عتلة الدفع الذاتي

لضبط سرعة خاصية الدفع الذاتي

- اجذب عتلة التحكم في السرعة المتغيرة نحو رمز الأرنب لزيادة السرعة.
- ادفع عتلة التحكم في السرعة المتغيرة نحو رمز السلحفاة لخفض السرعة.

نصائح حول عملية الجزّ

- تأكد من العشب خالي من الأحجار والعصيان والأسلاك والأشياء الأخرى التي يمكن أن تتلف شفرة آلة الجزّ أو الموتور. لا تقم بالجزّ فوق علامات حدود الممتلكات أو الدعامات المعدنية الأخرى. حيث يمكن أن تتطاير هذه الأشياء على سبيل الخطأ من آلة الجزّ في أي اتجاه وتتسبب في حدوث إصابة شخصية خطيرة للمشغل والآخرين.
- للاستمتاع بعشب صحي، قم دائمًا بتقليم ثلث طول الحشائش أو أقل.
- لا تقطع الحشائش المبللة لأنها سوف تعلق في أسفل السطح وتمنع التعبئة أو التغطية الملائمة للقطع العشبية الصغيرة.
- قد تتطلب الحشائش الجديدة أو الكثيفة تقطيع أكثر ضيقًا أو ارتفاع أعلى للتقطيع.
- نظف أسفل سطح آلة الجزّ بعد كل استخدام لإزالة القطع العشبية الصغيرة والأوراق والأوساخ وأي مخلفات أخرى متراكمة.
- عند تقطيع حشائش طويلة، اخفض من سرعة السير للسماح لمزيد من التقطيع الفعال وتصريف أفضل للقطع العشبية الصغيرة.

ملحوظة: أوقف دائمًا آلة الجزّ، واترك الشفرات تتوقف تمامًا ثم انزع مفتاح التشغيل قبل التنظيف أسفل آلة الجزّ.

Non-Commercial Reproduction

(يلصألا تاميلعت) ةيبرعلا

التشغيل على المنحدرات

ريذحت⚠

المنحدرات هي عامل أساسي يتعلق بحوادث الانزلاق والسقوط التي يمكن أن تتسبب في حدوث إصابة خطيرة. ولذا يتطلب التشغيل على المنحدرات مزيد من الحذر. إن كنت لا تشعر بالراحة على المنحدرات، لا تستخدم آلة جزّ الحشائش والأعشاب إذن. لسلامتك، ولا تحاول الجزّ على منحدرات تزيد عن 15 درجة.

ريذحت⚠

يرجى إبقاء خاصية الدفع الذاتي على السرعة المنخفضة عند الجزّ على منحدر.

- جزّ الحشائش في مواجهة المنحدرات دون صعود وهبوط. كن حذرًا للغاية عند تغيير الاتجاه على المنحدرات.
- احترس من الحفر، والأخاديد، والصخور، والأشياء غير الظاهرة، والمطبات التي قد تتسبب في الانزلاق أو التعثر. حيث يمكن أن يخفي العشب الطويل عوائق، ولذا يجب التخلص من كافة الأشياء مثل الصخور، وأطراف الأشجار، وغيرها مما قد يتسبب في التعثر أو التطاير بواسطة الشفرة.
- تأكد دائما من موضع قدميك. حيث قد يتسبب الانزلاق والسقوط في إصابة شخصية خطيرة. إن كنت تشعر بأنك سوف تفقد توازنك، حرر ذراع التيار الكهربائي على الفور.
- لا تقم بالجزّ بالقرب من المنحدرات الحادة المفرطة، أو الحفر، أو السدود، حيث يمكن أن تفقد موضع قدميك أو توازنك.

تفريغ صندوق تجميع الحشائش

انظر الشكل 10.

- أوقف آلة الجزّ واترك الشفرة تتوقف تمامًا قبل نزع مفتاح التشغيل.
- ارفع الباب الخلفي.
- ارفع صندوق تجميع الحشائش من مقبضه لنزعه من آلة جزّ الحشائش والأعشاب.
- قم بتفريغ القطع العشبية الصغيرة.
- ارفع الباب الخلفي وأعد تركيب صندوق تجميع الحشائش على النحو المبين مسبقًا في هذا الدليل.

الصيانة

ريذحت ⚠

قبل أداء أي صيانة تأكد من أنزع بطارية آلة الجزّ لتجنب التشغيل غير المقصود وحدوث إصابة شخصية ممكنة.

ريذحت ⚠

لتجنب التشغيل غير المقصود والاستخدام غير المصرح به فإن آلة جزّ الحشائش اللاسلكية مزودة بمفتاح تشغيل قابل للنزع. لتعطيل آلة الجزّ تمامًا ينبغي نزع مفتاح التشغيل وحفظه بعيدًا عن آلة الجزّ بعيدًا عن متناول الأطفال.

ريذحت ⚠

عند الإصلاح استخدم قطع الغيار المعتمدة فقط. حيث أن استخدام أي أجزاء أخرى قد ينشئ خطر أو يتسبب في تضرر المنتج.

ريذحت ⚠

حافظ على الموتور وحجيرة البطاريات خالية من الحشائش أو الأوراق أو الشحم الزائد. لأن ذلك من شأنه أن يساعد على الحد من مخاطر الحريق.

الصيانة العامة

قبل كل استخدام، افحص المنتج بالكامل بحثًا عن أجزاء متضررة أو مفقودة أو مفككة مثل البراغي والصواميل والمسامير والأغطية، وغير ذلك. اربط كافة المثبتات والأغطية بإحكام ولا تشغل هذا المنتج حتى يتم استبدال كافة القطع المفقودة أو المتضررة. يرجى الاتصال بخدمة العملاء الخاصة بشركة Snapper للمساعدة.

تجنب استخدام المذيبات عند تنظيف الأجزاء البلاستيكية. حيث أن معظم المواد البلاستيك عرضة للتضرر عند استخدام أنواع مختلفة من المذيبات التجارية ويمكن تتلف جراء استخدامها. استخدم قطعة قماش نظيفة لإزالة الأتربة، والأوساخ، والزيوت، والشحم، وغير ذلك.

ريذحت ⚠

لا تترك في أي وقت من الأوقات سوائل الفرامل، والبنزين، والمنتجات القائمة على النفط، والزيوت النافذة أن تلامس الأجزاء البلاستيكية. حيث يمكن أن تتلف الكيماويات الأجزاء البلاستيكية وتضعفها وتدمرها مما قد يتسبب في حدوث إصابة شخصية خطيرة.

ريذحت ⚠

للحد من خطر التضرر والخطر لا تنظف الأداة أبدًا بواسطة مغسلة تعمل بالضغط أو تحت الماء الجاري.

ريذحت ⚠

احفظ الآلة في الداخل فقط. قم دائمًا بنزع البطارية من آلة الجزّ والشاحن عند التنظيف الآلة أو حفظها.

افحص كافة الصواميل والمسامير والبراغي بانتظام للتأكد من ثباتها جيدًا لضمان تشغيل آمن لآلة جزّ الحشائش والأعشاب.

Not for Resale Distribution

امسح الآلة بقطعة قماش نظيفة من آن لآخر، ولا تستخدم الماء.

التشحيم

ينبغي تشحيم كافة المحامل في هذا المنتج بمقدار كافي من زيت تشحيم عالي الجودة خلال العمر الافتراضي للوحدة تحت ظروف التشغيل الطبيعية. وبالتالي لن تحتاج إلى مزيد من التشحيم للمحامل.

ريذحت ⚠

احرص دائمًا على حماية اليدين بارتداء قفازات ثقيلة و/أو لف حواف القاطعة من الشفرة بخرق أو مادة أخرى عند صيانة الشفرات. حيث قد تسبب ملامسة الشفرة في حدوث إصابة شخصية خطيرة.

ريذحت ⚠

لا تقم بتشحيم أي مكونات للعجلة. حيث قد يتسبب تشحيم مكونات العجلة في الفشل أثناء الاستخدام مما قد يتسبب في حدوث إصابة شخصية خطيرة للمشغل و/أو الشخص القائم بالجزّ أو تضرر الممتلكات.

استبدال الشفرة القاطعة

انظر الشكل 11-12.

ملحوظة: استخدم شفرات للاستبدال معتمدة فقط. استبدل الشفرات البالية أو المتضررة والمسامير في الآلة للحفاظ على توازنها.

- أوقف تشغيل الموتور وانزع مفتاح الوصل والقطع. اترك الشفرة تتوقف تمامًا.
- انزع علبة البطاريات.
- اقلب آلة الجزّ على جانبها.
- أدخل كتلة خشبية بين الشفرة وسطح آلة الجزّ لمنع الشفرة من الدوران.
- فك مسمار الشفرة من خلال لفه عكس اتجاه عقارب الساعة (كما يُنظر إليها من أسفل آلة الجزّ) باستخدام مفتاح ربط أو مقبس مقاس 27 مم (غير متوفر).
- انزع مسمار الشفرة والشفرة.ضع شفرة جديدة على العمود، وتأكد من ثبات الشفرة جيدًا بحيث يمر العمود عبر فتحة الشفرة المركزية وأيضًا إدخال دعاماتي الشفرة على المروحة في فتحاتهما الخاصة بهما على الشفرة. تأكد كذلك من تركيبها بحيث تتوجه النهايات المقوسة إلى أعلى اتجاه سطح آلة الجزّ وليس إلى الأسفل في مواجهة الأرض. عندما تكون الشفرة مثبتة على النحو الصحيح فأنها تكون مسطحة في مقابل المروحة.
- لفَ مسمار الشفرة على العمود وأحكم ربطه بالأصابع.
- قم بلوي مسمار الشفرة إلى الأسفل في اتجاه عقارب الساعة باستخدام مفتاح عزم لوي (غير متوفر) لضمان أن المسمار مربوط بإحكام. عزم اللوي الموصي به للبرغي الشفرة من 62~ 71.5 وحدة كجم ثقلي سم (350-400 في الرطل).

خاصية الحفظ رأسيًا

انظر الشكل 13

- انزع البطارية من آلة الجزّ.
- انزع حقيبة التقاط العشب.
- لف مقابض اليد للتحرير إلى الموضع غير الثابت.
- اخفض مجموعة اليد ولف مقابض اليد للتثبيت بالموضع.
- ارفع آلة الجزّ من الطرف الأمامي إلى الوضع الرأسي.

ريذحت ⚠

قم دائمًا بنزع البطارية من آلة الجزّ قبل وضع الوحدة في وضع التخزين الرأسي.

مفتاح التخزين

عند لف اليد إلى وضع التخزين الثابت الكامل فإن آلة الجزّ مزودة بمفتاح تخزين يعطل آلة الجزّ من العمل في وضع التخزين. مفتاح التخزين لا يحل محل الحاجة إلى نزع مفتاح التشغيل والبطارية لتجنب التشغيل غير المقصود أو الاستخدام غير المصرح به.

Not for Reproduction

(يلصألا تاميلعت) ةيبرعلا

استكشاف الأخطاء وإصلاحها

المشكلة	السبب المحتمل	الحل
اليد ليست في مكانها	مسامير ربط مربعة الرقبة غير مثبتة جيدًا.	اضبط ارتفاع اليد وتأكد من أن مسامير ربط مربعة الرقبة مثبتة بشكل صحيح.
آلة جزّ الحشائش والأعشاب لا تعمل.	شحن البطارية منخفض.	اشحن البطارية.
	البطارية لا تعمل أو لا تشحن.	استبدل البطارية.
آلة جزّ الحشائش والأعشاب تقطع الحشائش بشكل غير متساوي.	العشب خشن أو غير متساوي أو ارتفاع التقطيع غير مناسب.	حرك العجلات إلى مستوى أعلى. يجب وضع كافة العجلات في نفس ارتفاع التقطيع لآلة الجزّ للقطع بشكل متساوي.
آلة جزّ الحشائش والأعشاب غير مغطاة جيدًا.	القطع العشبية الصغيرة المبللة ملتصقة بأسفل سطح آلة الجزّ.	انتظر حتى تجف الحشائش قبل عملية الجزّ.
يصعب دفع آلة جزّ الحشائش والأعشاب.	العشب طويل، مبيت آلة الجزّ الخلفي والشفرة ينجران في العشب الثقيل أو أن ارتفاع التقطيع منخفض جدًا.	قم بزيادة ارتفاع التقطيع.
آلة جزّ الحشائش والأعشاب غير معبأة بشكل صحيح.	ارتفاع التقطيع منخفض جدًا.	ارفع مستوى التقطيع.
آلة جزّ الحشائش والأعشاب تهتز على سرعة عالية.	الشفرة غير متوازنة، أو مستهلكة استهلاكًا زائدًا أو غير متساوية.	استبدل الشفرة.
	عامود الموتور ملتوي.	لإيقاف تشغيل الموتور، انزع مفتاح التشغيل والبطارية وافصل الموتور عن مصدر الكهرباء ثم افحص بحثًا عن التضرر. انقل الآلة إلى مركز صيانة معتمد لإصلاح التضرر قبل إعادة التشغيل.
الموتور يتوقف أثناء التقطيع.	ارتفاع التقطيع منخفض للغاية.	قم بزيادة ارتفاع التقطيع.
	فرغ شحن البطارية.	اشحن البطارية.

إن لم تسهم هذه الحلول في حل المشكلة اتصل بوكيل الخدمة المعتمد لديك.

Not for Reproduction

България (Превод от оригиналните инструкции)

Вашият продукт е проектиран и произведен според високите стандарти на Snapper tools за надеждност, лесна работа и безопасност на оператора. При правилна грижа за уреда се гарантира дългогодишна здрава и безпроблемна работа.

Благодарим Ви, че закупихте продукт на Snapper tools.

Запазете това ръководство за бъдеща справка

ПРЕДНАЗНАЧЕНИЕ

Този продукт е предназначен за косене на домашни тревни площи. Режещото острие трябва да се върти приблизително паралелно на земната повърхност, над която преминава. И четирите колела трябва да се докосват до земята при косене. Зад косачката трябва да се върви с пешеходна стъпка.

ЗАБЕЛЕЖКА: Косачката не трябва никога да се използва, когато колелата не са опрени в земята, не трябва да се дърпа или да качва човек върху нея. Не трябва да се използва за рязане на друго освен домашни тревни площи.

ОСНОВНИ ПРАВИЛА ЗА БЕЗОПАСНОСТ

⚠ ПРЕДУПРЕЖДЕНИЕ

За да се намали опасността от наранявания, потребителят трябва да прочете и да разбере ръководството за оператора.

⚠ ПРЕДУПРЕЖДЕНИЕ

Не започвайте да използвате тази косачка, преди да сте прочели старателно и да се разбрали напълно всички инструкции, правила за безопасност и т.н., които са изложени в това ръководство. Несъобразяването с това предупреждение може да предизвика трудови злополуки, включително токов удар, пожар и/или сериозни физически наранявания.

⚠ ПРЕДУПРЕЖДЕНИЕ

Машината трябва да се използва с батерията. При използване на инструмент, захранван с батерия, винаги трябва да се спазват основни предпазни мерки, за да се намали рискът от пожар, течове от батерии и физическо нараняване.

ЛИЧНА БЕЗОПАСНОСТ

- Косачката за трева е способна да ампутира крайници, както и да отхвърля предмети. Съблюдавайте всички инструкции за безопасност.В противен случай може да се стигне до сериозни физически наранявания или смърт.
- Не позволявайте на деца или на лица, незапознати с инструкциите да използват машината. Местните наредби могат да налагат ограничения за възрастта на оператора.
- Бъдете бдителни, внимавайте какво правите и проявявайте благоразумие, когато боравите с косачката. Не използвайте тази машина, ако сте уморени или под влиянието на наркотици, алкохол или лекарства. Миг невнимание при работа с машината може да доведе до сериозно физическо нараняване.
- Носете здрави дълги панталони, дълги ръкави, ботуши и ръкавици. Не носете широки дрехи, шорти, сандали и не ходете боси.
- Винаги по време на работа носете защитни очила със странични екрани. Ако при косенето се отделя прах, носете и маска за лице.
- Винаги стъпвайте внимателно и стабилно. Заемайте стабилна позиция и пазете баланс. Не се протягайте, за да работите на трудно достижими места. Протягането може да доведе до загуба на равновесие.
- Вървете, никога не тичайте, когато косите.
- Косете наклонените повърхности напряко, никога нагоре и надолу.

Not for Reproduction

Бъдете особено бдителни при смяна на посоката на наклона.

- Не косете до насипи, канавки, прекалено стръмни повърхности или диги. Нестабилността по време на работа може да доведе до подхлъзване и падане.
- Планирайте пътя на косене, за да избегнете изхвърляне на материал срещу пътища, обществени тротоари, странични наблюдатели и други подобни. Избягвайте също и изхвърлянето на материал срещу стени или препятствия, в които той може да рикошира към вас.

БЕЗОПАСНОСТ НА РАБОТНАТА ЗОНА

- Никога не косете, докато наблизо има хора, особено деца или домашни любимци.
- Винаги косете само на дневна светлина или при добро изкуствено осветление.
- Не работете с машината в среда с повишена опасност от възникване на експлозия, в близост до леснозапалими течности, газове или прахообразн материали. По време на работа инструментът може да произведе искри, които да възпламенят прах или пари.
- Предмети, изхвърлени от косачката, могат да причинят сериозни наранявания. Проверете внимателно зоната, където ще се използва машината, и отстранете всички камъни, пръчки, метални предмети, кабели, кости, играчки или други чужди предмети.
- Не работете с машината върху влажна трева или при дъжд.
- Трябва да знаете, че операторът или потребителят е отговорен за причиняването на злополуки или щети на други лица или имущество.

ИЗПОЛЗВАНЕ И ОБСЛУЖВАНЕ НА ГРАДИНСКИ ИНСТРУМЕНТИ

- Оглеждайте инструмента всеки път преди употреба, за да се уверите, че остриетата, болтовете им и режещия механизъм не са износени или повредени.
- Заменете износените или повредените остриета и болтове заедно, за да запазите баланса.
- Периодично проверявайте дали всички гайки,
- болтове и винтове са правилно затегнати, за да сте сигурни, че оборудването е в изправност.
- Периодично проверявайте колектора на трева за износване или повреди.
- Заменяйте износените или повредени части.
- Не оставяйте батерията в косачката под пряка слънчева светлина.
- Ненасилвайтемашината.Тойщесвърши работата по-добре и по-безопасно в зададения от производителя диапазон на натоварване.
- Не претоварвайте косачката. Косенето на дълги и дебели стръкове трева може да причини спадане на скоростта на двигателя или до отпадане на захранването. При косене на дълга и дебела трева ще се намали натоварването, ако се извърши предварително подрязване с по-висока настройка на височината.
- Спрете острието, когато преминавате над чакълести повърхности.
- Не дърпайте назад косачката, освен ако не е абсолютно неизбежно. Ако трябва да върнете машината в обратна посока, за да избегнете стена или препятствие, първо се огледайте надолу и назад, за да избегнете спъване или дръпване на машината над краката си.
- Спрете острието (остриетата), ако се налага да наклоните машината, за да я закарате на мястото, което ще косите или ако ще я прекарвате през места, различни от тревни площи.
- Никога не ползвайте уреда с повредени защити или странични екрани или без защитни устройства, например без монтирани отклонители или кутии за трева.

Not for Reproduction

България (Превод от оригиналните инструкции)

- Включете двигателя според указанията и дръжте ръцете и краката си далеч от зоната на рязане.
- Никога не вдигайте и не носете косачката, докато двигателят й е в ход.
- Отстранете превключвателния ключ при следните случаи:
  - винаги, когато оставяте машината
  - преди отстраняване на препятствия
  - преди проверка, почистване или работа по машината
  - след удар на чужд предмет, проверете уреда за повреда и извършете необходимите ремонтни дейности
  - преди почистване на кутията за трева.
  - ако машината започне да вибрира неестествено (проверете незабавно)
  - когато не се използва и при съхранение на машината
  - при зареждане и изваждане/ поставяна на батерията.
- Избягвайте дупки, бразди, издутини, камъни или други скрити предмети. Неравният терен може да доведе до подхлъзване и падане.
- Ако машината започне да вибрира неестествено, спрете мотора и проверете незабавно за причината. Сменете острието, ако е неравномерно износено или повредено по какъвто и да е начин. В повечето случаи вибрациите са сигнал за повреда.
- Ако машината се удари в чужд предмет, следвайте тези стъпки:
  - Спрете машината, като освободите лоста за захранване, изчакайте, докато острието спре напълно и извадете превключвателния ключ.
  - Внимателно проверете машината за повреди.
  - Сменете острието, ако е повредено по какъвто и да е начин. Ако има повредени части, поправете ги, преди да стартирате отново косачката и да продължите работата си с нея.
- Използвайте само правилния за конкретната задача инструмент. Не използвайте машината за други операции, освен тези, за които е предназначена.
- Когато не се използва, косачката трябва да се съхранява на сухо, проветриво място и да е заключена, за да не могат да я достигнат деца. Трябва да се отстрани и превключвателният ключ.
- Не излагайте машината на дъжд или влажни условия. Проникването на вода в градински инструмент повишава опасността от токов удар.
- Следвайте инструкциите на производителя за правилна работа с косачката и монтаж на принадлежности. Използвайте само одобрени от производителя аксесоари.
- За да не бъдат притиснати пръстите Ви между движещите се ножове и неподвижните части на машината, бъдете внимателни при настройването й.
- Винаги я оставайте да се охлади, преди да я приберете.
- При обслужвате на ножовете не забравяйте, че те могат да се задвижат дори при изключено захранване.

ИЗПОЛЗВАНЕ И ОБСЛУЖВАНЕ НА ИНСТРУМЕНТА С БАТЕРИЯ

- Презареждайте единствено със зарядното устройство, посочено от производителя. Използването на зарядно устройство с несъвместима батерия може да доведе до риск от пожар.
- Използвайте електрически инструменти с батерии единствено със специално предназначените за тях батерии. Използването на всякакви други батерии може да създаде риск от нараняване и пожар.

Not for Reproduction

България (Превод от оригиналните инструкции)

- Когато батерията не се използва, съхранявайте я далеч от други метални обекти, като например кламери, монети, ключове, гвоздеи, гайки или други малки метални обекти, които могат да направят връзка между клемите. Късото съединение от клемите може да доведе до изгаряния или пожар.
- При неправилно използване батерията може да отдели течност; избягвайте контакт. Ако случайно настъпи контакт, промийте с вода. Ако течността влезе в контакт с очите, потърсете допълнително медицинска помощ. Отделената от батерията течност може да причини възпаление или изгаряния.

СЕРВИЗНО ОБСЛУЖВАНЕ

- Само квалифициран сервизен техник може да ремонтира този продукт. Сервизни действия или поддръжка, извършени от неквалифицирано лице, може да доведе до нараняване на потребителя или до повреди в продукта.
- При сервизно обслужване използвайте само идентични резервни части. Използването на неодобрени от производителя резервни части може да доведе до сериозни физически наранявания на потребителя или повреди в продукта.

ПОДДРЪЖКА

- След употреба и преди съхранение изключете машината от батерията и я проверете за повреда.
- Когато не се използва, съхранявайте машината далеч от досега на деца.
- Машината трябва да се ремонтира само от упълномощен техник.
- Използвайте само резервни части и аксесоари, препоръчани от производителя.

⚠ ВНИМАНИЕ

Режещата глава ще продължи да се върти няколко секунди след изключването на уреда.

- Вибрациите по време на действителната употреба на електромеханичния инструмент може да се различават от обявената обща стойност в зависимост от начините, по които се използва инструментът.
- Известно е, че вибрациите, произвеждани от инструменти, може да предизвикат у някои индивиди заболяване, наречено Синдром на Рейнолд (Raynaud's Syndrome). Симптомите може да включват изтръпване, схващане и избледняване на пръстите, обикновено се забелязват при излагане на студ. Смята се, че наследствените фактори, излагането на студ и влага, диетите, пушенето и някои работни навици допринасят за развитието на тези симптоми. Към момента не е известно какви вибрации, ако има такива, могат да допринесат за това състояние, нито до каква степен излагането на действието им би имало ефект. Могат да се вземат някои мерки, които могат да се предприемат от оператора, за да се намалят ефектите от вибрациите:
  - Поддържайте телесната температура в студено време. Когато боравите с инструмента, носете ръкавици, за да поддържате ръцете и китките си топли. Според изследвания главният фактор, допринасящ за развитието на Raynaud's Syndrome, е студеното време.
  - Правете упражнения за активизиране на кръвообращението след всеки работен цикъл.
  - Редовно излизайте в почивка. Ограничете излагането на вибрации на ден.
- При поява на някой от симптомите на това заболяване, незабавно прекратете употребата на инструмента и посетете лекар.

Запазете това ръководство. Препрочитайте го редовно и го използвайте, когато трябва да инструктирате друго лице, което ще борави с този продукт. Ако заемате някому този уред, му предайте и ръководството.

Not for Reproduction

България (Превод от оригиналните инструкции)

ЗНАК

Този продукт може да е маркиран с някои от следните знаци. Изучете ги и научете техните значения. Правилното тълкуване на тези знаци ще спомогне по- добрата и безопасна работа с този продукт.

ЗНАК	ПРЕДНАЗНАЧЕНИ Е/ ОБЯСНЕНИЕ
V	Напрежение
A	Ампери
Hz	Херц
W	Ват
Hrs	Часове
	Двойно изолирана конструкция
	трябва да прочете и да разбере ръководството, преди да използва този продукт.
	Дръжте околните настрана.
	Внимавайте с острите остриета. Остриетата продължават да се въртят по инерция, след като изключите мотора. Сваляйте блокиращото устройство, преди да извършвате дейности по поддръжка.
	Не излагайте машината на дъжд или влажни условия.
	Не работете по наклони над 15°. Косете наклоне-ните повърхности напряко, никога нагоре и надолу.
	Внимавайте за опасност от токов удар.
	Преди да докосвате въртящите се детайли на машината изчакайте движението им да спре напълно.
	Зарядното устройство е предназначено за използване само на закрито.

Следните сигнални думи и техните съответни значения обясняват нивата на опасност, свързани с употребата на този продукт.

ЗНАК	СИГНАЛ	ЗНАЧЕНИЕ
	ОПАС-НОСТ	Индикация за неминуемо опасна ситуация, която ако не бъде избегната, ще доведе до сериозни нара-нявания или смърт.
	ПРЕДУП-РЕЖДЕ-НИЕ	Индикация за потенциално опасна ситуация, която ако не бъде избегната, може да доведе до сериозни наранявания или смърт.
	ВНИМ-АНИЕ	Индикация за потенциално опасна ситуация, която ако не бъде избегната, може да доведе до леки или средни нараня-вания.
	ВНИМ-АНИЕ	(Без знака за опасност) Индикация за ситуация, която може да доведе до имуществени щети.

Not for Reproduction

България (Превод от оригиналните инструкции)

ОПАЗВАНЕ НА ОКОЛНАТА СРЕДА

Електрическите уреди не трябва да се изхвърлят заедно с битовите отпадъци. Рециклирайте, където има възможност. Обърнете се за съвет по рециклирането към местните власти или разпространителите.

Разделното събиране на използвани продукти и опаковки позволява материалите да бъдат рециклирани и използвани повторно. Повторното използване на рециклирани материали предотвратява замърсяването на околната среда и намалява потребността от суровини.

Batteries

Li-ion

В края на експлоатационния живот на батериите трябва да изхвърлите по екологосъобразен начин. Батерията съдържа материали, които са опасни за вас и околната среда. Тя трябва да се извади от уреда и да се предаде отделно в обект, който приема литиево-йонни батерии.

СЕРВИЗНО ОБСЛУЖВАНЕ

Сервизното обслужване изисква изключително внимание и специфични познания и следва да бъде извършвано само от квалифициран техник. За сервизно обслужване и поправка препоръчваме да занесете продукта до най- близкия упълномо щен се рвизен цен тър. При ремонт използвайте само идентични резервни части.

Този продукт предлага много функции, което прави използването му изключително приятно. При проектирането на този продукт е обърнато специално внимание на безопасността, производителността и надеждността, което улеснява поддръжката му и работата с него.

⚠ ПРЕДУПРЕЖДЕНИЕ

При работа с механизиран инструмент в очите могат да попаднат чужди частици, което може да доведе до сериозни увреждания в зрението. Преди да започнете работа с механизиран инструмент, винаги си слагайте предпазна маска, предпазни очила със странични екрани или маска за цялото лице, когато е необходимо. Препоръчваме WI de Vision Safety Mask (предпазна маска с широк изглед) за използване върху очила или стандартни защитни очила със странични екрани. Винаги използвайте защитни очила, които спазват стандарта EN 166.

ОПИСАНИЕ

1. Лост за захранване
2. Кабел за управление на двигателя
3. Горна ръкохватка
4. Долна ръкохватка
5. Лост с регулируема височина
6. Врата за батериите
7. Предно колело
8. Задно колело
9. Кутия за трева
10. Врътка на ръкохватния прът
11. Врътка
12. болта
13. Ръкохватка на кутията за трева
14. Задна врата
15. Заден отвор за изхвърляне
16. Лост на вратата
17. Куки
18. Превключвателен ключ
19. Острие
20. Вал на двигателя
21. Вентилатор
22. Болт на острието
23. Подпори на острието
24. Бутон за освобождаване на акумулаторната батерия
25. Приспособление за мулчиране

Not for Reproduction

България (Превод от оригиналните инструкции)

26. Отклон ител за странично изхвърляне
27. Странична врата за изхвърляне
28. Парче дърво (не е включена в пакета)
29. Гаечен ключ (не е включена в пакета)
30. Батерия (не е включена в пакета)
31. Превключвател за предпазване от стартиране на машината при съхранение
32. Лост за автоматично придвижване
33. Бутони за управление на скоростта за автоматично придвижване
34. Превключвател за съхранение

СПЕЦИФИКАЦИИ НА ПРОДУКТА

Косачка за трева	ESXD19SPWM82
Ширина на рязане	48 cm
Височина на подрязване	25 mm - 80 mm
Скорост в ненатоварен режим	2800 rpm
Скорост на автоматичното придвижване	0.5-1.5 m/s
ниво на звуково налягане	LpA : 71 dB(A), K=3.0
Гарантирано ниво на шум	LwA :96 dB(A)
Ниво на вибрации	≤ 2.5 m/s^2, K=1.5
Вместимост на кутията за трева	55 L
Нетно тегло	28.5 kg
Батерия	Литиево-йонни
Номер на модела	EBSB2AH82(2Ah)/ EBSB4AH82(4AH)/ EBSB5AH82(5AH)
Зарядно устройство за батериите	
Номер на модела	EBSRC82/ EBSSC82

⚠ ПРЕДУПРЕЖДЕНИЕ

Използването на други батерии може да доведе до риск от пожар, токов удар или физическо увреждане.

ОПОЗНАЙТЕ КОСАЧКАТА ЗА ТРЕВА

Виж Фигура 1.

За да работите безопасно с продукта, е необходимо да разберете информационните маркери по машината и инструкциите в това ръководство, както и да сте добре запознати със задачата, с която се заемате. Преди да използвате този продукт, се запознайте с всичките му работни функции и правила по безопасност.

СГЛОБЯВАНЕ

РАЗОПАКОВАНЕ

Този продукт изисква сглобяване.

- Внимателно извадете продукта и принадлежностите от кутията. Уверете се, че са налични всички елементи, включени в описа на пакета.

⚠ ПРЕДУПРЕЖДЕНИЕ

Не използвайте този продукт, ако при разопаковането му някои части, включени в описа на пакета, вече са сглобени. Частите, включени в този опис, не са фабрично сглобени, а трябва клиентът сам да ги сглоби. Използването на неправилно сглобен продукт може да доведе до сериозни физически наранявания.

- Огледайте внимателно продукта, за да се уверите, че не са възникнали повреди или счупвания по време на транспорта.
- Огледайте внимателно продукта и се уверете, че работи правилно, преди да изхвърлите опаковъчния материал.
- Ако има липсващи или повредени части, се обърнете за помощ към сервиз на Snapper tools.

Not for Reproduction

България (Превод от оригиналните инструкции)

ОПИС НА ПАКЕТА

- Косачка за трева
- Превключвателен ключ
- Кутия за трева
- Приспособление за мулчиране
- Отклони тел за странично изхвърляне
- Ръководство за оператора
- Врътки
- Болтове

⚠ ПРЕДУПРЕЖДЕНИЕ

Ако има липсващи или повредени части, не използвайте този продукт, преди те да бъдат заменени. Използването на продукт при наличието на повредени или липсващи части може да доведе до сериозни физически наранявания.

⚠ ПРЕДУПРЕЖДЕНИЕ

Не опитвайте да променяте този продукт или да създавате принадлежности, които не са препоръчани за употреба с него. Всяка подобна поправка или промяна е некоректна употреба и може да създаде опасни условия и да нанесе сериозни физически наранявания.

⚠ ПРЕДУПРЕЖДЕНИЕ

Не поставяйте превключвателния ключ, докато не приключи монтажът и докато не сте готови за косене. Неспазването на това предупреждение може да доведе до случайно стартиране на уреда и евентуални сериозни наранявания.

⚠ ПРЕДУПРЕЖДЕНИЕ

За да избегнете случайно стартиране, което може да доведе до сериозни физически наранявания, винаги отстранявайте батерията от продукта по време на сглобяване.

⚠ ПРЕДУПРЕЖДЕНИЕ

Никога не използвайте косачката, ако не са поставени подходящите предпазни средства или ако не функционират. Не използвайте косачката, ако има повредени предпазни устройства. Боравенето с този продукт при наличието на такива, може да доведе до сериозни физически наранявания.

РАЗГЪВАНЕ И РЕГУЛИРАНЕ НА ДОЛНИЯ РЪКОХВАТЕН ПРЪТ

Виж Фигура 2.

- Изтеглете и завъртете врътките на ръкохватния прът на 90° от двете страни, за да освободите двата ръкохватни прута.
- Преместете долните ръкохватни прътове в работна позиция. Може да ги повдигате или снишавате до удобна за вас позиция. Можете да изберете измежду 3 позиции. Освободете врътките, за да застопорите ръкохватните пръти във фиксирана позиция.

ЗАБЕЛЕЖКА: За правилно монтиране е необходимо двата ръкохватни прута да са в една и съща позиция и от двете страни.

ИНСТАЛИРАНЕ НА ГОРНАТА РЪКА

Виж Фигура 3.

- Напаснете едни към други монтажните отвори на долния и горния ръкохватен прът. Поставете крепежните болтове и ги затегнете с помощта на врътките. Повторете действието от другата страна.

ПОСТАВЯНЕ НА КУТИЯТА ЗА ТРЕВА

Виж Фигура 4.

- Повдигнете задната врата за изхвърляне.
- Повдигнете колектора за трева за ръкохватката и го поставете под задната врата за изхвърляне, така че куките на колектора да бъдат застопорени върху лоста на вратата.
- Освободете задната врата за изхвърляне. При правилно монтиране

Non-commercial use only

куките на колектора за трева ще се закачат през отворите на задната врата за изхвърляне.

ПОСТАВЯНЕ НА ПРИСПОСОБЛЕНИЕТО ЗА МУЛЧИРАНЕ

Виж Фигура 5.

- Повдигнете и задръжте задната врата за изхвърляне.
- Хванете приспособлението за мулчиране за ръкохватката му и го поставете под малък ъгъл, както е показано.
- Натиснете го, за да се застопори стабилно на място.
- Смъкнете задната врата за изхвърляне.

ПОСТАВЯН Е НА СТРАНИЧНИЯ ОТКЛОНИТЕЛ ЗА ИЗХВЪРЛЯНЕ

Виж Фигура 6.

ЗАБЕЛЕЖКА: При използване на отклонителя за странично изхвърляне, не поставяйте кутията за трева. Приспособлението за мулчиране трябва да е поставено.

- Повдигнете страничната врата за изхвърляне.
- Подравнете куките на отклонителя с шарнирния лост в долната част на вратата.
- Наклонете отклонителя, докато куките се фиксират за шарнирния лост на вратата за мулчиране.
- Отпуснете отклонителя и страничната врата за изхвърляне.

РЕГУЛИРАНЕ НА ВИСОЧИНАТА НАОСТРИЕТО

Виж Фигура 7.

По време на транспорта колелата на косачката са поставени в позиция за ниско рязане. Преди да използвате за първи път косачката, регулирайте острието в позиция за рязане на най-подходящата за вашата поляна височина. Средната височина на тревата трябва да е между 38 mm и 51 mm през студените месеци и между 51 mm и 70 mm през топлите.

Регулиране височината на острието

- Дръпнете лоста за настройка на височината към задната част на косачката, за да я увеличите.
- Натиснете лоста за настройка на височината към предната част на косачката, за да я намалите.

РАБОТА

⚠ ПРЕДУПРЕЖДЕНИЕ

Не позволявайте доброто познаване на продуктите да отслаби бдителността ви. Запомнете, че миг невнимание е достатъчен за нанасянето на сериозни наранявания.

⚠ ПРЕДУПРЕЖДЕНИЕ

Винаги носете защитни очила. Несъобразяването с това предупреждение може да доведе до попадане на чужди частици в очите ви и евентуални сериозни наранявания.

⚠ ПРЕДУПРЕЖДЕНИЕ

Не използвайте никакви приставки и принадлежности, които не са препоръчани от производителя на този продукт. Използването на непрепоръчани приставки и принадлежности може да доведе до сериозни физически наранявания.

⚠ ПРЕДУПРЕЖДЕНИЕ

Преди употреба Винаги проверявайте косачката за липсващи или повредени части, както и острието за повреда, неравномерно или прекомерно износване. Използването на продукт при наличието на повредени или липсващи части може да доведе до сериозни физически наранявания.

- Не накланяйте косачката за трева при стартиране на двигателя или включването на мотора, освен ако това не е наложително. В такъв случай не накланяйте повече от абсолютно необходимото и повдигайте само тази

Not for Reproduction

част, която е далеч от оператора.

- Не стартирайте двигателя, докато сте пред улея за изхвърляне на трева.
- Не поставяйте ръцете или краката си близо до или под въртящите се части. Винаги стойте далеч от отвора за изхвърляне.

За пълните указания за зареждане вижте ръководството за оператора за батериите и зарядните устройства, посочени в раздела със спецификациите.

ПОСТАВЯНЕ НА БАТЕРИЯ

Виж Фигура 8.

- Повдигнете и задръжте капака на батерията.
- Напаснете акумулаторната батерия спрямо отделението за батерията на косачката.
- Бутонът за освобождаване на батерията трябва да щракне на мястото си, а самата акумулаторна батерия трябва да е поставена стабилно в косачката, преди да започнете работа с уреда.
- Ако машината няма да се използва незабавно, не поставяйте ключа на изолатора.
- Затворете вратата.

ИЗВАЖДАНЕ НА БАТЕРИЯТА

Виж Фигура 8.

- Отпуснете лоста за захранване, за да спрете продукта.
- Отстранете ключа на изолатора.
- Отворете отделението за акумулаторната батерия.
- Натиснете бутона за освобождаване на батерията от косачката. Акумулаторната батерия леко ще се подаде навън от уреда.
- Извадете батерията от продукта.

СТАРТИРАНЕ СПИРАНЕ НА КОСАЧКАТА

Виж Фигура 9.

- Поставете превключвателния ключ.
- Ако машината няма да се използва незабавно, не поставяйте превключвателния ключ.
- Натиснете и задръжте бутона за стартиране.
- Дръпнете дроселния лост нагоре към ръкохватката, за да стартирате косачката и да освободите бутона за стартиране.
- За да спрете косачката, отпуснете контролния превключвателен лост.

ЗАБЕЛЕЖКА: При спирането на електромотора е възможно да се чуе силен шум и да се появят искри. Това е нормално.

КОСЕНЕ С АВТОМАТИЧНО ПРИДВИЖВАНЕ

вж. фигура 9.

За да активирате функцията за автоматично придвижване:

- Отворете отделението за акумулаторната батерия.
- Поставете акумулаторната батерия.
- Поставете превключвателния ключ.
- Дръпнете лоста за автоматично придвижване нагоре към ръкохватката.

За да деактивирате функцията за автоматично придвижване:

- Освободете лоста за автоматично придвижване.

За да регулирате скоростта на функцията за автоматично придвижване:

- Дръпнете лоста за регулиране на скоростта към символа на заек, за да увеличите скоростта.
- Натиснете лоста за регулиране на скоростта към символа на костенурка, за да намалите скоростта.

СЪВЕТИ ПРИ КОСЕНЕ

- Уверете се, че по поляната няма камъни, клечки, тел и други предмети, които могат да повредят острието или двигателя. Не косете над стопански огради или други метални стълбове. Косачката може да захвърли предмети, влезли в контакт с нея, в случайна посока и да нарани оператора или други лица, стоящи наблизо.

Not for Reproduction

- За поддържане на добра тревна площ винаги подрязвайте една трета или по-малко от общата дължина на тревата.
- Не режете влажна трева, тя ще залепне от долната страна на корпуса и ще попречи на правилното събиране или изхвърляне на материал.
- За млада или дебела трева може да се наложи потесен път или по-голяма височина на рязане.
- Почиствайте долната страна на косачката след всяка употреба, като отстранявате окосената трева, листа, пръст и всички други замърсители.
- Когато косите висока трева, намалете ход, за да позволите по-ефективна работа и правилно изхвърляне на окосената трева.

ЗАБЕЛЕЖКА: Преди почистване на долната част на косачката винаги я спирайте, изчаквайте остриетата да спрат напълно и сваляйте превключвателния ключ.

РАБОТА ПОД НАКЛОН

⚠ ПРЕДУПРЕЖДЕНИЕ

Наклонените терени често са причина за подхлъзване и падане, които могат да доведат до тежки физически наранявания. Косенето под наклон изисква повишено внимание. Ако не се чувствате сигурни, не косете терени, които са под наклон. От съображения за безопасност не косете, ако наклонът е по-голям от 15 градуса.

⚠ ПРЕДУПРЕЖДЕНИЕ

Моля, поддържайте ниска скорост на автоматично придвижване, когато косите нагоре по наклон.

- Косете наклонените повърхности напряко, никога нагоре и надолу. Бъдете особено бдителни при смяна на посоката на наклона.
- Внимавайте за дупки, бразди, камъни, скрити предмети или издутини, които могат да причинят подхлъзване или препъване. Във високата трева може да се крият препятствия. Прочиствайте терена от камъни, клони и други предмети, в които може да се спънете или да бъдат отхвърлени при контакт с острието.
- Винаги стъпвайте внимателно и стабилно. Подхлъзване или падане може да доведе до сериозни физически наранявания. Ако усетите, че губите равновесие, незабавно пуснете лоста за захранване.
- Не косете в близост до насипи, канавки или диги; може да загубите равновесие.

ИЗПРАЗВАНЕ НА КУТИЯТА ЗА ТРЕВА

Виж Фигура 10.

- Спрете косачката, изчакайте, докато острието спре напълно и извадете превключвателния ключ.
- Повдигнете задната врата.
- Повдигнете кутията за трева за ръкохватката и я отстранете от косачката.
- Изхвърлете отрязаната трева.
- Повдигнете задната врата и поставете отново кутията за трева, както е описано по-нагоре в това ръководство.

ПОДДРЪЖКА

⚠ ПРЕДУПРЕЖДЕНИЕ

Преди профилактика се уверете, че батерията на косачката и превключвателният ключ са свалени, за да избегнете случайно стартиране и възможността за физическо нараняване.

⚠ ПРЕДУПРЕЖДЕНИЕ

За да се предотврати случайно стартиране или употреба от неупълномощени лица, безжичната косачка за трева е оборудвана с подвижен бутон за сигурност. За да деактивирате косачката напълно, трябва да свалите бутона за сигурност и да го съхранявате на друго, недостъпно за деца място.

Non-Commercial Reproduction

България (Превод от оригиналните инструкции)

⚠ ПРЕДУПРЕЖДЕНИЕ

При ремонт използвайте само оторизирани резервни части. Използването на други части може да ви постави в опасност или да повреди продукта.

⚠ ПРЕДУПРЕЖДЕНИЕ

Поддържайте отделенията на двигателя и на батерията чисти от трева, листа и излишна смазка. Това ще помогне за намаляването на риска от пожар.

ОСНОВНА ПОДДРЪЖКА

Преди всяка употреба проверявайте целия продукт за повредени, липсващи или разхлабени части, като винтове, гайки, болтове, капачки и др.

Затегнете здраво всички свръзки и капачки и не използвайте този продукт, докато не бъдат поставени обратно всички липсващи или повредени части. Обърнете се за съдействие към отдела за обслужване на клиенти на Snapper tools. Избягвайте използването на разтворители при почистването на пластмасовите части. Повечето пластмаси са чувствителни към различни в идове р аствори тели и може да се повредя т пр и използванет о на такива. Използвайте чисти парцали, за д а премахнете кал, прах, масло, грес и т.н.

⚠ ПРЕДУПРЕЖДЕНИЕ

За да намалите риска от нараняване и опасността, никога не почиствайте инструмента със струя под налягане или на течаща вода.

⚠ ПРЕДУПРЕЖДЕНИЕ

Съхранявайте само на закрито. Винаги вадете батерията от косачката и зарядното, когато почиствате или прибирате инструмента за съхранение.

⚠ ПРЕДУПРЕЖДЕНИЕ

В никакъв случай не позволявайте пластмасовите части да влизат в контакт със спирачни течности, нефтени продукти, проникващи масла и т.н. Химикалите могат да повредят, отслабят или унищожат пластмасата, което може да доведе до сериозни физически наранявания.

Периодично проверявайте всички болтове и гайки, дали са затегнати, за да се гарантира безопасността ви по време на работа с косачката.Забърсвайте косачката от време на време с парче сух плат. Не използвайте вода.

СМАЗВАНЕ

Всички лагери в този продукт за смазани с достатъчно количество висококачествено масло, което трябва да стигне за целия експлоатационен живот на инструмента при нормални работни условия. Затова не е необходимо допълнително смазване на лагерите.

⚠ ПРЕДУПРЕЖДЕНИЕ

Винаги носете защитни ръкавици или увивайте режещите рбове на острието в парцали или друг материал, за да предпазите ръцете си, докато извършвате действия по поддръжката. Контактът с острието може да доведе до сериозни физически наранявания.

⚠ ПРЕДУПРЕЖДЕНИЕ

Не смазвайте частите на колелетата. Смазването може да доведе до изпадане на някоя от частите по време на работа и да причини нараняване на оператора или да доведе до повреда на косачката или имуществени щети.

СМЯНА НА ОСТРИЕТО

Виж Фигура 11-12.

ЗАБЕЛЕЖКА: Използвайте само оторизирани резервни остриета. Заменете износените или повредените остриета и болтове заедно, за да запазите баланса.

Not for Reproduction

- Спрете двигателя и извадете ключа на изолатора. Изчакайте острието да спре напълно.
- Отстранете батерията.
- Поставете косачката легнала на една страна.
- Вклинете парче дърво между острието и пода, за да предотвратите завъртане на острието.
- Отвийте болта на острието, като го завъртите обратно на часовниковатастрелка (погледнато от долната страна на косачката) с помощта на 27 мм гаечен ключ или вътрешен шестостен (не са включени в доставката).
- Демонтирайте болта на острието и самото острие.
- Поставете новото острие върху оста. Уверете се, че острието е поставено правилно, като за целта оста трябва да е влязла през централния отвор за острието, а двете подпори на острието при вентилатора трябва да са вкарани в съответните им отвори. Острието трябва да е монтирано със закривените краища нагоре към корпуса на косачката, а не към земята. При правилно поставяне острието трябва да е хоризонтално спрямо вентилатора.
- Поставете обратно болта за острието върху оста и го затегнете ръчно.
- Затегнете гайката на острието по посока на часовниковата стрелка с динамометричен ключ (не е включен в доставката), за да се уверите, че е правилно натегната. Препоръчителният момент на затягане за гайката на острието е 62.5~71.5 kgf cm (350-400 in. lb).

ФУНКЦИЯ ЗА ВЕРТИКАЛНО СЪХРАНЕНИЕ

Виж Фигура 13.

- Свалете батерията от косачката.
- Свалете чувала на колектора за трева.
- Завъртете врътките на ръкохватката до отключена позиция.
- Снишете ръкохватния модул и завъртете врътките на ръкохватката до заключена позиция.
- Повдигнете косачката от предния край до вертикална позиция.

⚠ ПРЕДУПРЕЖДЕНИЕ

Винаги сваляйте батерията от косачката, преди да я поставяте за съхранение във вертикална позиция.

ПРЕВКЛЮЧВАТЕЛ ЗА СЪХРАНЕНИЕ

Когато ръкохватката е завъртяна до напълно заключно положение за съхранение, косачката е снабдена с превключвател за съхранение, който ще попречи на косачката да се включи, докато е в положение за съхранение. Превключвателят за съхранение не отменя необходимостта да се отстрани превключвателния ключ и батерията, за да се предотврати случайно стартиране или неупълномощена употреба.

Not for Reproduction

България (Превод от оригиналните инструкции)

ОТСТРАНЯВАНЕ НА ПРОБЛЕМИ

Проблем	Възможна причина	Решение
Ръкохватката не е разположена.	Болтовете на шасито не са поставени правилно.	Регулирайте височината на ръкохватката и се уверете, че болтовете на шасито са поставени правилно.
Косачката не се стартира.	Батерията е с нисък заряд.	Заредете батерията.
	Батерията или не може да се използва, или не може да се зареди.	Сменете батерията.
Косачката реже трева неравномерно.	Тревната площ е грапава или неравна или височината на рязане не е зададена правилно.	Преместете колелата на по-висока позиция. Всички колела трябва да са разположени на една и съща височина на рязане, за да може косачката да подрязва равномерно.
Косачката не мулчира правилно.	Мокри късове трева са залепнали за долната част на платформата.	Изчакайте, докато тревата изсъхне, преди да продължите с косенето.
Косачката се бута трудно.	Тревата е висока, задната част на косачката и острието закачат гъста трева или острието е прекалено ниско.	Увеличете височината на рязане.
Косачката не събира правилно трева.	Височината за рязане е настроена прекалено ниско.	Увеличете височината на рязане.
Косачката вибрира при по-висока скорост.	Острието е небалансирано, прекомерно или неравномерно износено.	Сменете острието.
	Валът на двигателя е извит.	Спрете мотора, извадете превключвателния ключ и батерията, изключете източника на захранване и проверете за повреда. Занесете машината за поправка в оторизиран сервизен център, преди да я стартирате отново.
Двигателят спира по време на рязане.	Височината за рязане е настроена прекалено ниско.	Увеличете височината на рязане.
	Батерията е изтощена.	Заредете батерията.

Ако следните решения не отстраняват проблема, обърнете се към своя упълномощен сервизен представител.

Not for Reproduction

Čeština (Překlad z originálních pokynů)

Váš výrobek byl navržen a vyroben ve vysokém standardu společnosti Snapper tools pro spolehlivou, snadnou a bezpečnou obsluhu. Pokud se o něj budete dobře starat, poskytne vám mnoho let stabilní bezporuchový výkon.

Dziękujemy za zakup produktu f i rmy Snapper tools.

Uschovejte si tyto pokyny pro budoucí nahlédnutí

ZAMÝŠLENÉ POUŽITÍ

Tento výrobek je určen jen pro domácí sečení trávy. Sekací nůž se musí otáčet víceméně rovnoběžně s plochou země, po které se jede. Všechna čtyři kola se musí během sečení dotýkat země. To je kontrolovaná chůze chodce za sekačkou.

POZNÁMKA: Sekačka se nesmí používat, pokud nejsou kolečka na zemi, nesmí se na ni tlačit ani na ní jezdit. Nesmí se používat pro jiné účely než sečení trávníků v domácím prostředí.

OBECNÁ BEZPEČNOSTNÍ PRAVIDLA

⚠ UPOZORNĚNÍ

Pro snížení nebezpečí poranění musí uživatel před použitím tohoto výrobku přečíst a pochopit návod k použití.

⚠ UPOZORNĚNÍ

Nepokoušejte se sekačku trávy obsluhovat dříve, než si přečtete a osvojíte si pokyny, bezpečnostní upozornění, atd. uvedená v tomto návodu. Pochybení tak může způsobit vznik požáru, úraz elektřinou a/nebo vážné osobní poranění.

⚠ UPOZORNĚNÍ

Výrobek se musí používat s baterií. Pokud používáte elektricky poháněné přístroje, měly byste dodržovat základní bezpečnostní předpisy za účelem snížení nebezpečí požáru, elektrického úrazu nebo osobní újmy.

OSOBNÍ BEZPEČNOST

- Sekačka trávy je schopná amputovat ruce i nohy a odmršťovat předměty. Pochybení při dodržování všech bezpečnostních pokynů tak může způsobit úraz nebo usmrcení.
- Nenechejte děti nebo osoby neseznámené s těmito pokyny pracovat se strojem. Místní předpisy mohou omezovat dobu obsluhy.
- Buďte ve střehu, hlídejte, co děláte a používejte zdravý rozum při provozu tohoto výrobku. Nepoužívejte, pokud jste unaveni nebo pod vlivem drog, alkoholu nebo léků. Chvíle nepozornosti při práci s tímto výrobkem může zapříčinit vážná osobní poranění.
- Noste silné kalhoty, dlouhé rukávy, boty a rukavice. Nenoste volný oděv, kraťasy, sandály nebo nechoďte bosí.
- Vždy noste bezpečnostní brýle s postranními štítky. Používejte respirátor, pokud pracujete v prachu.
- Vždy zabezpečte své pevné postavení. Udržujte bezpečné postavení a rovnováhu. Nepřeceňujte se. Přeceňování může způsobit ztrátu rovnováhy.
- Choďte, nikdy neběhejte.
- Na strmých svazích sečte po vrstevnicích, nikdy ve směru nahoru a dolů. Je třeba opatrnosti, když měníte směr na svahu.
- Nesečte v blízkosti srázů, prudkých svahů, příkopů nebo hrází. Nedostatečné postavení může způsobit uklouznutí a pád.
- Naplánujte si model sečení pro zabránění vysypávání materiálu směrem k silnici, veřejným chodníkům, okolostojícím, atd. Také zabraňte vylétávání materiálu pro zdem nebo překážkám, které mohou způsobit, že se materiál může odrazit zpět na obsluhu.

PRACOVNÍ PROSTŘEDÍ

- Nikdy nesečte se strojem, když jsou v blízkosti osoby, obzvláště děti nebo domácí zvířata.
- Používejte sekačku ve dne nebo v dobrém umělém osvětlení.

Not for Reproduction

Čeština (Překlad z originálních pokynů)

- Nepracujte s tímto strojem ve výbušných prostředí, například v přítomnosti hořlavých kapalin, plynů nebo prachu. Nástroj vytváří jiskry, které mohou zapálit prach nebo výpary.
- Předměty vymrštěné nožem sekačky mohou způsobit vážná poranění osob. Řádně prohlédněte oblast, kde se má nástroj používat a odstraňte všechny kameny, kůly, kovy dráty, kosti, hračky a cizí předměty.
- Nepoužívejte stroj v dešti nebo ve vlhké trávě.
- Uživatel nebo obsluha tohoto zahradnického nástroje je zodpovědná za nehody nebo nebezpečí způsobená na jiné osobě nebo jejich majetku.

POUŽITÍ A PÉČE O ZAHRADNÍ NÁSTROJE

- Před každým použitím vizuálně zkontrolujte nůžky, že nože, šrouby nože a stříhací sestava nejsou opotřebovány nebo poškozeny.
- Vyměňujte opotřebované nebo poškozené nože a šrouby, abyste zachovali rovnováhu.
- Zkontrolujte všechny šrouby, matice v častých intervalech na řádné utažení, aby se zajistilo, že zařízení bude pracovat v bezpečných pracovních podmínkách.
- Lapač trávy často kontrolujte na opotřebení nebo poškození.
- Opotřebované a vadné díly vyměňte.
- Nenechávejte akumulátor v sekačce na přímém slunci.
- Nepoužívejte nadměrnou sílu na nástroj. Nástroj bude svou práci provádět lépe a bezpečněji při určeném přísunu materiálu, pro který byl navržen.
- Nepřetěžujte svou sekačku. Sekání dlouhé silné trávy může způsobit pokles rychlosti motoru nebo výkonu pro sekání. Když sečete vysokou silnou trávu, sečte nejprve při vyšším nastavení výšky sečení, což pomáhá snížit zatížení.
- Zastavte nůž, když přejíždíte kamenité plochy.
- Nikdy netahejte za sekačku směrem dozadu, pokud to není nutné. Pokud musíte couvat se sekačkou, vždy se nejprve podívejte dolů a za sebe, zabráníte upadnutí nebo najetí sekačky na vaše nohy.
- Zastavte nůž (nože), abyste sekačku naklopili pro převoz přes plochy jiné než pro sečení a když ji přepravujete z místa na další místo sečení.
- Nikdy neprovozujte stroj s poškozenými chrániči nebo štíty nebo bez bezpečnostních zařízení, například chráničů a/nebo sběrných vaků.
- Zapněte motor v souladu s pokyny a udržujte ruce a nohy mimo oblast sečení.
- Nikdy nepřevracejte ani neseřizujte sekačku, pokud je motor v chodu.
- V níže uvedených případech vyjměte spínací klíč:
  - vždy, když opouštíte stroj
  - před odstraněním ucpávky
  - před kontrolou, čištěním nebo prací na nástroji
  - po nárazu cizího předmětu, prohlédněte přístroj na poškození a proveďte opravy, pokud je to nezbytné
  - před čištěním sběrného vaku.
  - pokud stroj začne abnormálně vibrovat (ihned zkontrolujte)
  - když nepoužíváte a skladujete stroj
  - když dobíjíte a demontujete/montujete akumulátor.
- Vyhýbejte se dírám, vyjetým kolejím, vyvýšeninám, kamenům nebo jiným skrytým předmětům. Nerovný terén může způsobit uklouznutí a pád.
- Pokud začne nástroj nenormálně vibrovat, zastavte motor a ihned zjistěte příčinu. Jakmile se nůž zničí či je nerovnoměrně opotřebován, vyměňte jej. Vibrace jsou obecně známkou potíží.
- Pokud sekačka narazí na nějaký předmět, držte se následujícího:
  - Zastavte stroj uvolněním páčky pro ovládání napájení a vyčkejte, dokud se nůž úplně nezastaví, potom vyjměte spínací klíč.

Not for Reproduction

Čeština (Překlad z originálních pokynů)

- Sekačku trávy řádně prohlédněte na jakékoliv poškození.
- Jakmile se nůž zničí, vyměňte jej. Škody opravte před restartem a pokračujte v sečení.

■ Používejte správné nástroj. Nepoužívejte nástroj pro jiné než určené použití.

■ Pokud sekačku nepoužíváte, měla by být uložena na suchém dobře větraném zabezpečeném místě mimo dosah dětí. Rovněž je nutné vytáhnout spínací klíč.

■ Nevystavujte nástroj dešti nebo vlhkým podmínkám. Voda vnikající do zahradního nástroje zvyšuje nebezpečí elektrického úrazu.

■ Dodržujte pokyny výrobce pro řádnou obsluhu a instalaci příslušenství. Používejte pouze příslušenství schválené výrobcem.

■ Při nastavení zařízení buďte opatrní, aby nedošlo k zachycení prstů mezi pohybující se nože a pevné části.

■ Před uskladněním nechte zařízení vždy vychladnout.

■ Při údržbě nožů mějte na paměti, že i když je napájení vypnuto, nože se mohou stále pohybovat.

POUŽITÍ A PÉČE O NÁSTROJ NA BATERIE

■ Dobíjejte pouze nabíječkou určenou výrobcem. Použití nekompatibilní baterie s nabíječkou může způsobit nebezpečí požáru.

■ Elektrický nástroj používejte pouze s přesně určeným bateriovým modulem. Použití jakéhokoliv jiného akumulátoru může způsobit nebezpečí poranění a požáru.

■ Pokud akumulátor nepoužíváte, uchovávejte jej mimo kovové předměty jako svorky pro papír, mince, klíče, hřebíky, šrouby nebo jiné malé kovové předměty, které mohou vytvořit propojení jednoho vývodu s druhým. Zkratování vývodů baterie může způsobit požár nebo popáleniny.

■ Za nevhodných podmínek může z baterie vytékat kapalina; zabraňte kontaktu. Pokud dojde k náhodnému kontaktu, omyjte vodou. Pokud kapalina přijde do kontaktu s očima, vyhledejte lékařskou pomoc. Kapalina vytečená z baterie způsobit podráždění nebo popáleniny.

ÚDRŽBA

■ Nářadí musí být opravováno pouze odborným opravářem s příslušnou technickou kvalifikací. Neodborná údržba nebo opravy prováděné svépomocí mohou být příčinou úrazu nebo poškození nářadí.

■ Při údržbě používejte pouze originální náhradní díly shodné s původními. Použití nedovolených dílů může způsobit nebezpečí úrazu nebo poranění uživatele nebo poškození výrobku.

ÚDRŽBA

■ Po používání a před uskladněním odpojte baterii z nástroje a zkontrolujte jej na poškození.

■ Po používání ukládejte zařízení mimo dosah dětí.

■ Sekačku trávy smí opravovat pouze pověřený servisní technik.

■ Používejte pouze příslušenství a náhradní díly doporučené výrobcem.

⚠ VAROVÁNÍ

Sekací hlava ještě rotuje i několik vteřin po vypnutí.

■ Aktuální hodnoty vibrací během používání nástroje se mohou lišit od výše uvedených a mohou se lišit dle použitého nástroje.

■ Bylo zjištěno, že vibrace z nástrojů mohou u některých osob přispívat ke stavu tzv.Raynaud's Syndrome (Raynaudovu syndromu). Mezi jeho příznaky patří brnění, necitlivost a zběleni prstů, patrné obvykle po pobytu v chladu. Vědci se domnívají, že k rozvinutí těchto příznaků přispívají dědičné faktory, pobyt v chladu a vlhku, strava, kouření a pracovní návyky. V současné době není zcela prokázáno, zda vůbec vibrace nebo dlouhodobé vystavování může přispívat k znecitlivění. Uživatel

Not for Reproduction

Čeština (Překlad z originálních pokynů)

může omezit případné působení vibrací použitím vhodných opatření:

- Za chladného počasí se teple oblečte. Při práci s nástrojem si navlékněte rukavice, abyste udrželi ruce a zápěstí v teple. Bylo zjištěno, že chladné počasí je hlavním faktorem přispívajícím k Raynaud's Syndrome (Raynaudovu syndromu).
- Během práce si v pravidelných intervalech zacvičte, abyste zvýšili krevní oběh.
- Zařazujte časté pracovní přestávky. Omezte dobu práce za den.

■ Jakmile pocítíte některý z výše uvedených příznaků tohoto syndromu, okamžitě přerušte práci a vyhledejte lékaře.

Uschovejte tyto pokyny. Přečtěte si pokyny uvedené v části o používání nářadí, ve které jsou uvedeny informace o používání nástroje. Pokud půjčujete tento přístroj, půjčujte také tento návod.

SYMBOL

Některé z následujících symbolů mohou být použity na tomto výrobku. Prostudujte si je prosím a naučte se jejich význam. Řádný výklad těchto symbolů vám umožní s tímto výrobkem pracovat lépe a bezpečněji.

SYMBOL	POJMENOVÁNÍ / VYSVĚTLENÍ
V	Napětí
A	Ampéry
Hz	Hertz
W	Watts
Hrs	Hodin
	Dvojitě izolovaná konstrukce
	Prostudujte si Návod k použití.
	Udržujte přihlížející stranou.
	Dávejte si pozor na ostré nože. Nože pokračují v otáčení i po vypnutí motoru. Před údržbou vyjměte blokovací zařízení.
	Nevystavujte nástroj dešti nebo vlhkým podmínkám.
	Nepoužívejte na sklonech vyšších jak 15°. Na strmých svazích sečte po vrstevnicích, nikdy ve směru nahoru a dolů.
	Dávejte si pozor na nebezpečí elektrického úrazu.
STOP	Než se dotknete součástí, počkejte, až se zcela zastaví všechny díly stroje.
	Nabíječka baterií je určena jen pro vnitřní použití.

Následující signální slova a významy jsou vhodné pro vysvětlení úrovní nebezpečí spojených s tímto výrobkem.

SYMBOL	SIGNÁL	VÝZNAM
	NEBEZPEČÍ	Označuje bezprostředně rizikovou situaci, které je třeba předejít, jinak bude jejím následkem smrt nebo vážné zranění.
	VAROVÁNÍ	Označuje možnou rizikovou situaci, které je třeba předejít, jinak jejím následkem může být smrt nebo vážné zranění.

Not for Reproduction

Čeština (Překlad z originálních pokynů)

⚠	**POZOR**	Označuje možnou rizikovou situaci, která, pokud se jí nepředejde, může vést k lehkému nebo středně těžkému zranění.
	POZOR	(Bez bezpečnostního výstražného sym-bolu) Označuje situaci, která může mít za následek vážné poškození.

OCHRANA ŽIVOTNÍHO PROSTŘEDÍ

Odpad elektrických výrobků se nesmí likvidovat v domovním odpadu. Recyklujte prosím na sběrných místech. Ptejte se u místních úřadů nebo prodejce na postup při recyklaci.

Odevzdáním použitých výrobků a obalů ve sběrném dvoře podpoříte recyklaci. Opětovné použití recyklovaných materiálů pomáhá chránit životní prostředí před znečištěním a snižuje požadavky na suroviny.

Batteries
Li-ion

Na konci životnosti baterie je zlikvidujte tak, abyste nepoškodili životní prostředí. Baterie obsahuje materiál, který je nebezpečný vám i životnímu prostředí. Musí se vyndat a zlikvidovat odděleně v zařízení, které přijímá lithium-iontové bateri.

ÚDRŽBA

Údržba vyžaduje extrémní péči a znalosti a měla by být prováděna pouze kvalifi kovaným servisním technikem. Pro údržbu nebo servis doporučujeme výrobek vrátit do nejbližšího pověřeného opravárenského střediska. Pokudopravujete, používejte pouze stejné náhradní díly.

Tento výrobek má mnoho vlastností, které vám více zpříjemní a usnadní práci. Bezpečnost, výkon a spolehlivost byli hlavní prioritou při návrhu tohoto výrobku, výsledkem je snadná údržba a obsluha.

⚠ UPOZORNĚNÍ

Obsluha každého poháněného nástroje může způsobit vniknutí cizího tělesa do očí a způsobit vážná osobní poranění. Vždy noste před započetím prací na nástroji bezpečnostní brýle nebo dle potřeby bezpečnostní brýle s postranními štítky nebo dle potřeby obličejovou masku. Doporučujeme bezpečnostní masku Wide Vision při nošení dioptrických brýlí nebo standardní bezpečnostní brýle s postranními štíty. Vždy noste ochranu očí označenou značkou slučitelnosti s EN 166.

POPIS

1. Páka napájení
2. Řídící kabel motoru
3. Horní rukojeť
4. Spodní rukojeť
5. Páka seřízení výšky
6. Dvířka pro baterie
7. Přední kolo
8. Zadní kolo
9. Sběrný vak
10. Šroub rukojeti
11. Šroub
12. Šrouby
13. Rukojeť sběrného vaku
14. Zadní dvířka
15. Zadní vyprazdňovaní otvor
16. Tyč dvířek
17. Háčky
18. Odpojovací klíč
19. Nůž
20. Hřídel motoru
21. Ventilátor
22. Šroub nože
23. Kolíky nože
24. Uvolňovací tlačítko akumulátoru
25. Mulčovací zásuvka
26. Boční vyhazovací vodící lišta
27. Dvířka bočního vyhazování

Non-for reproduction

Čeština (Překlad z originálních pokynů)

28. Blok dřeva (není součástí balení)
29. Servisní utahovací klíč (není součástí balení)
30. Baterie (není součástí balení)
31. Vypínač pro uskladnění
32. Páka pojezdu
33. Ovladače rychlosti pojezdu
34. Vypínač pro uskladnění

TECHNICKÉ ÚDAJE

Sekačka trávy	ESXD19SPWM82
Šířka frézování	48 cm
Výška sečení	25 mm - 80 mm
Rychlost naprázdno	2800 rpm
Rychlost vlastního pohonu	0.5-1.5 m/s
Hladina akustického tlaku	LpA : 71 dB(A), K=3.0
Zaručená hladina akustického výkonu	LwA :96 dB(A)
Úroveň vibrací	≤ 2.5 m/s^2, K=1.5
Kapacita sběrného vaku	55 L
Čistá hmotnost	28.5 kg
Baterie	Lithium-iontová
Číslo modelu	EBSB2AH82(2Ah)/ EBSB4AH82(4AH)/ EBSB5AH82(5AH)
Nabíječka akumulátorů	
Číslo modelu	EBSRC82/ EBSSC82

⚠ UPOZORNĚNÍ

Použití jakéhokoliv jiného akumulátoru může způsobit nebezpečí poranění, úrazu elektřinou a požáru.

POZNEJTE SVOU SEKAČKU TRÁVY

Viz obrázek 1.

Bezpečné používání tohoto výrobku vyžaduje pochopení informací na výrobku a v tomto návodu k použití jako i znalost úkolu, který budete provádět. Před použitím tohoto výrobku se seznamte se všemi vlastnostmi obsluhy a bezpečnostními pravidly.

MONTÁŽ

VYBALENÍ

Tento výrobek vyžaduje složení.

- Vyndejte výrobek a veškeré příslušenství z krabice. Ujistěte se, že jsou přibaleny všechny položky uvedené v seznamu součástí.

⚠ UPOZORNĚNÍ

Nepoužívejte tento výrobek, pokud jsou již některé díly ze Seznamu obsahu balení namontovány na váš výrobek, když jej vybalujete. Díly na seznamu nejsou namontovány na výrobek výrobcem a musí je nainstalovat zákazník. Použití výrobku, který může být nesprávně smontován, může způsobit vážné poranění osob.

- Pečlivě výrobek prohlédněte, zda není dopravou rozbit nebo poškozen.
- Obal nelikvidujte, dokud jste výrobek řádně neprohlédli a přiměřeně neodzkoušeli.
- Pokud nějaké předměty chybí nebo jsou viditelně poškozeny, kontaktujte ihned autorizovanou servisní opravnu Snapper tools.

OBSAH BALENÍ

- Sekačka trávy
- Klíčový spínač
- Sběrný vak
- Mulčovací zásuvka
- Boční vyhazovací vodící lišta
- Návod k obsluze
- Knoflíky
- Šrouby

Not for Reproduction

Čeština (Překlad z originálních pokynů)

⚠ UPOZORNĚNÍ

Pokud nějaké předměty chybí nebo jsou viditelně poškozeny, nepracujte s tímto výrobkem, dokud se součásti nevymění. Obsluha výrobku s poškozenými nebo chybějícími částmi může způsobit vážné zranění.

⚠ UPOZORNĚNÍ

Nepokoušejte se tento výrobek upravovat nebo vyrábět příslušenství, které nejsou doporučeny k tomuto výrobku. Jakékoliv úpravy nebo přestavby je nesprávné zacházení mohou mít za následek nebezpečné podmínky vedoucí k vážným osobním poraněním.

⚠ UPOZORNĚNÍ

Spínací klíč nevkládejte, dokud není dokončeno sestavení a dokud nejste připraveni sekat. Nedodržení tohoto pokynu může vést k náhodnému spuštění a hrozí vážné fyzické zranění.

⚠ UPOZORNĚNÍ

Abyste zabránili náhodnému zapnutí, které může způsobit vážné poranění osob, vždy odpojujte akumulátor při montáži dílů.

⚠ UPOZORNĚNÍ

Sekačku nikdy nepoužívejte, pokud nejsou upevněna a funkční ochranná zařízení. Sekačku nikdy nepoužívejte, pokud jsou poškozena ochranná zařízení. Obsluha tohoto výrobku s poškozenými nebo chybějícími částmi může způsobit vážné zranění.

ROZTAŽENÍ A SEŘÍZENÍ SPODNÍHO RÁMU RUKOJETI

Viz obrázek 2.

- Vytáhněte a otočte šrouby rukojeti o 90° na obou stranách, aby se uvolnil spodní rám rukojeti na obou stranách.
- Umístěte obě části spodního rámu rukojeti do provozní polohy. Můžete zvýšit nebo snížit rám rukojeti do pro vás pohodlné polohy. K dispozici jsou 3 polohy, ze kterých si můžete vybrat. Uvolněte šrouby rukojeti pro uzamknutí spodního rámu rukojeti v poloze.

POZNÁMKA: Zajistěte pro správnou montáž, aby obě strany byly nastaveny na stejné pozici.

INSTALACE HORNÍHO ÚCHYTU

Viz obrázek 3.

- Překryjte montážní otvory na horním rámu rukojeti a spodním rámu rukojeti. Vložte šrouby vozíku a pomocí šroubů s plastovou hlavou je utáhněte. Operaci opakujte i na druhé straně.

INSTALACE SBĚRNÉHO VAKU

Viz obrázek 4.

- Nadzvedněte zadní dvířka pro vyprázdnění.
- Zvedněte sběrný koš za rukojeť a umístěte pod dvířky zadního výhozu tak, aby háčky na sběrném koši byly usazeny na tyčkách dvířek.
- Uvolněte dvířka zadního výhozu. Při správné instalaci zůstanou háčky na sběrném koši zasunuty do otvorů na dvířkách zadního výhozu.

INSTALACE MULČOVACÍ ZÁSUVKY

Viz obrázek 5.

- Nadzvedněte a držte nahoře zadní dvířka pro vyprázdnění.
- Uchopte mulčovací zásuvku za její rukojeť a vložte ji pod menším úhlem, viz obrázek.
- Bezpečně zasuňte mulčovací zásuvku do její polohy.
- Dávejte dolů zadní dvířka pro vyprázdnění.

INSTALACE BOČNÍ VYHAZOVACÍ VODÍCÍ LIŠTY

Viz obrázek 6.

POZNÁMKA: Když používáte boční vyhazovací vodící lištu, neinstalujte sběrný vak. Mulčovací musí zůstat nainstalována.

- Nadzvedněte dvířka bočního vyhazování.

Not for Reproduction

Čeština (Překlad z originálních pokynů)

- Srovnejte háky na chrániči se závěsnou tyčí na spodní straně dvířek.
- Dávejte dolů vodicí lištu, až se háčky zajistí na závěsné tyči mulčovacích dvířek.
- Uvolněte vodící lištu a dvířka bočního vyhazování.

SEŘÍZENÍ VÝŠKY NOŽE

Viz obrázek 7.

Při zasílání nastavte kola sekačky na nejnižší sekací úroveň. Před prvním použitím sekačky nastavte sekací polohu na výšku nejvhodnější pro váš trávník. Průměrný trávník by měl mít 38 mm až 51 mm v chladných měsících a mezi 51 mm až 70 mm v teplých měsících.

Pro seřízení výšky nože

- Pro zvednutí výšky nože uchopte páku seřízení výšky a posuňte ji směrem k zadní části sekačky.
- Pro snížení výšky nože uchopte páku seřízení výšky a posuňte ji směrem k přední části sekačky.

POUŽITÍ

⚠ VAROVÁNÍ

I když se dobře seznámíte s přístrojem, nikdy nepřestávejte být opatrní. Nezapomeňte, že i pouhý okamžik nepozornosti může být příčinou závažného úrazu.

⚠ VAROVÁNÍ

Vždy noste ochranu očí. Nedodržení tohoto bezpečnostního pokynu může způsobit vniknutí cizích těles do očí a vážné poškození zraku.

⚠ VAROVÁNÍ

Používejte pouze náhradní díly a příslušenství doporučené výrobcem. Používání jiných než doporučených dílů a příslušenství může být příčinou závažného zranění.

⚠ VAROVÁNÍ

Před každým použitím zkontrolujte celý nástroj na poškození či chybějící díly a nůž na poškození, nerovnoměrnost nebo nadměrné opotřebení. Obsluha výrobku s poškozenými nebo chybějícími částmi může způsobit vážné zranění.

- Nenaklápějte sekačku trávy při spouštění zařízení nebo zapínání motoru, pokud není nutné pro nastartování sekačku naklopit. V tomto případě nenaklápějte více, než je nutné a zvedejte pouze část, která je směrem od obsluhy.
- Nestartujte motor, když stojíte před výsypným žlabem.
- Nemějte své ruce nebo nohy v blízkosti nebo pod rotujícími díly. Vždy se držte opodál od vyhazovacích dvířek.

Pro úplné pokyny k nabíjení viz návod k obsluze pro vaše akumulátorové moduly a modely nabíječek uvedených v části technická data.

PRO INSTALACI AKUMULÁTOROVÉHO MODULU

Viz obrázek 8.

- Nadzvedněte a držte nahoře kryt pro baterii.
- Vložte akumulátor do pozice pro akumulátor v sekačce.
- Ujistěte se, že uvolňovací tlačítko akumulátoru zaklapne na místě a že je akumulátor plně usazen a zajištěn v sekačce před zahájením provozu sekačky.
- Pokud stroj nebudete ihned používat, nevkládejte odpojovací klíč.
- Zavřete dvířka.

PRO VYJMUTÍ AKUMULÁTORU

Viz obrázek 8.

- Uvolněte páku napájení pro zastavení stroje.
- Vytáhněte odpojovací klíč.
- Otevřete dvířka pro akumulátor
- Stiskněte tlačítko uvolnění akumulátoru na sekačce. To způsobí, že bude

Not for Reproduction

akumulátor mírně vyčnívat ven z nástroje.

- Vyjměte ze sekačky akumulátor.

STARTOVÁNÍ/ZASTAVENÍ SEKAČKY

Viz obrázek 9.

- Zasuňte spínací klíč.
- Pokud nehodláte stroj okamžitě používat, spínací klíč nevkládejte.
- Podržte stisknuté startovací tlačítko.
- Jestliže chcete nastartovat sekačku, vytáhněte páčku ovládání napájení směrem nahoru k rukojeti a uvolněte startovací tlačítko.
- Pro zastavení sekačky uvolněte ovládací páku spínače.

POZNÁMKA: Pronikavý zvuk a jiskření se může objevit při zastavování elektromotoru. To je normální.

SEČENÍ S POJEZDEM

Viz obrázek 9.

Zapnutí funkce pojezdu:

- Otevřete kryt baterie.
- Vložte baterii.
- Zasuňte spínací klíč.
- Zatáhněte páku pojezdu nahoru, aby se setkala s rukojetí.

Vypnutí funkce pojezdu:

- Uvolněte páku pojezdu.

Nastavení rychlosti pojezdu:

- Zatáhněte páčku ovladače rychlosti pojezdu k symbolu králíka, chcete-li rychlost zvýšit.
- Zatlačte páčku ovladače rychlosti pojezdu k symbolu želvy, chcete-li rychlost snížit.

TIPY K SEČENÍ

- Ujistěte se, že je trávník bez kamenů, dříví, drátů a jiných předmětů, které by mohly poškodit nůž sekačky nebo motor. Nesečte nad hraničními sloupky nebo jinými kovovými tyčemi. Takové předměty mohou být vyhozeny sekačkou v jakémkoliv směru a mohou způsobit vážná poranění obsluze nebo jiným.
- Pro zdravý trávník vždy posekejte třetinu nebo méně celkové výšky trávy.
- Nesekejte mokrou trávu, ta se lepí na spodní stranu dna a brání správnému shromažďování nebo vysypávání odřezků trávy.
- Mladá nebo silná tráva vyžaduje vyšší výšku sečení nebo užší sekací cestu.
- Po každém použití očistěte spodní stranu sekačky od posekané trávy, listí, špíny a jiných nahromaděných zbytků.
- Při sekání dlouhé trávy, snižte rychlost chůze, aby sekání bylo efektivnější a posekané části mohly být řádně vypouštěny.

POZNÁMKA: Sekačku vždy zastavte před čištěním její spodní strany, aby se nože úplně zastavily a vyjměte spínací klíč.

OBSLUHA NA SVAHU

⚠ UPOZORNĚNÍ

Svahy jsou hlavním faktorem souvisejícím s uklouznutím a pádem, který může mít za následek vážné poranění. Obsluha na svazích vyžaduje zvláštní opatrnost. Pokud se na svazích cítíte nejistí, nesečte. Pro vaši bezpečnost se nepokoušejte séct na svazích větších než 15 stupňů.

⚠ UPOZORNĚNÍ

Při práci ve svahu nastavte nízkou rychlost pojezdu.

- Na strmých svazích sečte po vrstevnicích, nikdy ve směru nahoru a dolů. Je třeba opatrnosti, když měníte směr na svahu.
- Vyhledávejte otvory, vyjeté koleje, kameny, skryté předměty nebo vyvýšeniny, které mohou způsobit zakopnutí nebo uklouznutí. Vysoká tráva může skrývat překážky. Odstraňte všechny předměty, například kameny, větve, atd., které se mohou vymrštit od sekacího nože.
- Vždy zabezpečte své pevné postavení. Uklouznutí a pád může mít za následek

Not for Reproduction

Čeština (Překlad z originálních pokynů)

těžké ublížení na zdraví. Pokud cítíte nejistotu v rovnováze, okamžitě uvolněte páku napájení.

- Nesečte v blízkosti prudkých svahů, příkopů nebo hrází; mohly byste ztratit pevné postavení a rovnováhu.

VYPRÁZDNĚNÍ SBĚRNÉHO VAKU

Viz obrázek 10.

- Zastavte sekačku a nechte nůž, aby se zcela zastavil, pak vyjměte spínací klíč.
- Nadzvedněte zadní dvířka.
- Uchopte sběrný vak za jeho rukojeť a vytáhněte jej ze sekačky.
- Vyprázdněte lapač trávy.
- Nadzvedněte zadní dvířka a znovu nainstalujte sběrný vak dle popisu výše v návodu.

ÚDRŽBA

⚠ VAROVÁNÍ

Před prováděním jakékoliv údržby se ujistěte, že baterie sekačky a spínací klíč jsou vyjmuty, aby nedošlo k nechtěnému spuštění a případnému vážnému zranění.

⚠ VAROVÁNÍ

Chcete-li zabránit náhodnému spuštění nebo neoprávněnému použití, akumulátorová sekačka je vybavena vyjímatelným bezpečnostním klíčem baterie. Jestliže chcete sekačku zcela vyřadit z provozu, bezpečnostní klíč baterie by měly být vyjmut a ponechán na místě vzdáleném od sekačky a mimo dosah dětí.

⚠ VAROVÁNÍ

Pokud opravujete, používejte pouze předepsané náhradní díly. Použití jakýchkoliv jiných součástí může vytvořit nebezpečí nebo příčinu poškození výrobku.

⚠ VAROVÁNÍ

Udržujte motor a přihrádku pro baterii bez nadměrné mastnoty, trávy či listí. toto pomáhá snižovat nebezpečí požáru.

OBECNÁ ÚDRŽBA

Před každým použitím zkontrolujte celý nástroj na poškození, chybějící či uvolněné díly, například šrouby, čepy, víka, atd.

Bezpečně utáhněte všechny upevňovadla a kryty, pokud některé díly chybí nebo jsou viditelně poškozeny, nepracujte s tímto výrobkem, dokud se součásti nevymění. Pro pomoc prosím zavolejte zákaznický servis Snapper tools. Vyhněte se používání rozpouštědel, když čistíte díly. Mnoho plastů je citlivých na poškození různými typy komerčních rozpouštědel a mohou být jimi poškozeny. Používejte čisté utěrky pro odstranění nečistot, prachu, oleje, mastnoty, atd.

⚠ VAROVÁNÍ

Nástroj nečistěte tlakovou vodou nebo pod tekoucí vodou, snížíte tak riziko nebezpečí a případného poškození.

⚠ VAROVÁNÍ

Skladujte pouze v interiéru. Při čištění nebo při skladování nástroje vždy nejprve vyjměte baterii ze sekačky a nabíječky.

⚠ VAROVÁNÍ

Nikdy nenechte přijít brzdové kapaliny, petrolej, výrobky založené na petroleji, pronikavé oleje, atd. do kontaktu s plastovými součástmi. Chemikálie mohou poškodit, oslabit nebo zničit plast, což může mít za následek vážná poranění osob.

Často kontrolujte všechny matice a šrouby na správné utažení, zajistí se tak bezpečný provoz sekačky.

Sekačku občas utírejte suchou utěrkou. Nepoužívejte vodu.

MAZÁNÍ

Veškerá ložiska nářadí byla výrobcem namazána dostatečným množstvím vysoce účinného maziva, které stačí na celou dobu životnosti nářadí při normálních podmínkách používání. Žádné další mazání ložisek není nutné.

Motor Reproduction

Čeština (Překlad z originálních pokynů)

⚠ VAROVÁNÍ

Vždy ochraňujte své ruce nošením rukavic a/nebo obalujte ostří nože hadry a jinými materiály, když provádíte údržbu nože. Kontakt s nožem může způsobit vážné osobní poranění.

⚠ VAROVÁNÍ

Nemažte žádné části kol. Mazivo může způsobit selhání dílů kola během používání, které by mohlo vést k poškození sekačky a/nebo vážnému poranění obsluhy.

VÝMĚNA SEKACÍHO NOŽE

Viz obrázek 11-12.

POZNÁMKA: Vždy používejte pouze přípustné náhradní nože. Vyměňujte opotřebované nebo poškozené nože a šrouby, abyste zachovali rovnováhu.

- Vypněte motor a vytáhněte odpojovací klíč. Nechejte nůž zcela zastavit.
- Vyjměte akumulátorový modul.
- Otočte sekačku na její bok.
- Dřevěný klín vložte mezi nůž a dno sekačky pro zabránění otáčení nože.
- Uvolněte šroub nože otáčením proti smyslu chodu hodinových ručiček (viděno zespodu sekačky) pomocí 27 mm klíče nebo nástavce (nepřibaleno). Sundejte šroub nože a nůž.
- Vložte na hřídel nový nůž. Zajistěte, aby byl nůž správně usazen na hřídeli procházející středem otvoru pro nůž a aby dva kolíky nože na ventilátoru byly vloženy do svých příslušných otvorů na noži. Ujistěte se, že je nainstalován tvarovanými konci ukazujícími nahoru směrem ke dnu sekačky a ne dolů k zemi. Při správném osazení musí být nůž plochou k ventilátoru.
- Našroubujte šroub nože na hřídel a utáhněte rukou.
- Utáhněte matici nože pomocí momentového klíče (nedodán), aby se zajistilo, že bude matice správně utažen. Doporučený moment pro matici nože 62.5~71.5 kgf cm (350-400 in. lb).

USKLADNĚNÍ VE SVISLÉ POLOZE

Viz obrázek 13.

- Ze sekačky vyjměte baterii.
- Odstraňte sběrný vak na trávu.
- Otočte knoflíky rukojeti do odjištěné polohy.
- Spusťte rukojeť a otočte knoflíky rukojeti do uzamčené polohy.
- Zvedněte sekačku za přední konec do svislé polohy.

⚠ VAROVÁNÍ

Před uložením sekačky do svislé polohy vždy vyjměte baterii.

VYPÍNAČ PRO USKLADNĚNÍ

Sekačka je vybavena vypínačem pro uskladnění, který zabrání, aby byla spuštěna v poloze pro uskladnění, kdy je rukojeť otočená do pozice plného zajištění. Vypínač pro uskladnění nenahrazuje potřebu vyjmout spínací klíč a baterii, aby se zabránilo náhodnému spuštění nebo neoprávněnému použití.

Non-for Reproduction

Čeština (Překlad z originálních pokynů)

ŘEŠENÍ PROBLÉMŮ

Problém	Možná příčina	Řešení
Rukojeť není v poloze.	Šrouby vozíku nejsou správně usazeny.	Seřiďte výšku rukojeti a ujistěte se, že šrouby vozíku jsou pevně usazeny.
Sekačka není nastartována.	Akumulátor je téměř vybit.	Nabijte baterie.
	Akumulátor není funkční nebo je vybitý.	Vyměňte baterii.
Sekačka seká trávu nerovnoměrně.	Sekačka je hrubě ovládána nebo je nevyrovnaná nebo sečete nesprávně nastavenou výšku.	Nastavte kola do vyšší úrovně. Všechna kola musí být umístěna ve stejné výšce sečení pro rovnoměrné sečení.
Sekačka správně nemulčuje.	Vlhké odřezky trávy se lepí na spodní stranu stropu.	Před sekáním počkejte, dokud tráva neoschne.
Sekačka se obtížněji tlačí.	Vysoká tráva, zadní část krytu sekačky a nůž uvízly v těžké trávě nebo je výška sečení příliš nízká.	Zvětšete sekací výšku.
Sekačka správně neshrabuje.	Sekací výška je příliš nízká.	Zvětšete sekací výšku.
Sekačka při vysoké rychlosti vibruje.	Nůž je nevyvážen, nerovnoměrně či nadměrně opotřeben.	Vyměňte nůž.
	Hřídel motoru je zkřivena.	Zastavte motor, vyjměte spínací klíč a baterii, odpojte zdroj napájení a zkontrolujte možné poškození. Před opětovným spuštěním nechte případná poškození opravit v autorizovaném servisním středisku.
Motor se při sečení zastavil.	Sekací výška je příliš nízká.	Zvětšete sekací výšku.
	Baterie vybita.	Nabijte baterie.

Pokud tyto rady nevyřeší váš problém, kontaktujte pověřeného servisního prodejce.

Not for Reproduction

Dansk (Oversættelse fra original brugsanvisning)

Produktet er designet og fremstillet efter Snapper tools høje standard for driftssik-kerhed, nem betjening og operatørsikkerhed. Korrekt plejet og vedligeholdt vil den give dig mange års robust, problemfri ydelse.

Tack för att du köper en Snapper tools-produkt.

Gem denne brugsanvisning for fremtidig brug

TILTÆNKT ANVENDELSESFORMÅL

Dette produkt er beregnet til klipning af private plæner. Klippekniven bør rotere omtrent parallelt med den jordoverf lade, den køres hen over. Alle fi re hjul skal røre ved plænen under klipningen. Plæneklipperen styres af en bagved-gående person.

BEMÆRK: Plæneklipperen må aldrig anvendes, uden at hjulene rører jorden; det er forbudt at trække den eller ride på den. Den bør ikke bruges til at klippe andet en private græsplæner.

GENERELLE SIKKERHEDSREGLER

⚠ ADVARSEL

For at mindske risikoen for uheld, så bør brugeren læse og forstå denne brugermanual.

⚠ ADVARSEL

Forsøg ikke at anvende denne græss-låmaskine før du ordentligt har læst og forstået alle instruktionerne, sikkerhedsregler, osv. i denne manual. Manglende overholdelse af denne instruks kan medføre elektrisk stød, brand og/eller alvorlige personskader.

⚠ ADVARSEL

Maskinen bør anvendes med batteriet som drivkraft. Når man bruger den batteridrevne maskine, skal man altid følge de grundlæggende sikkerhedsforanstaltninger for at reducere faren for brand, lækkende batterier og personskader.

PERSONLIG SIKKERHED

- Plæneklipperen er i stand til at amputere hænder og fødder samt udslynge genstande. Følges alle sikkerhedsinstr-uktioner ikke, så kan det have alvorlige skader, eller i værste fald døden, til følge.
- Lad aldrig børn eller personer uden kendskab til brugsanvisningen bruge maskinen. Lokale love kan have indflydelse på den tilladte brugeralder.
- Anvend sund fornuft når du anvender græsslåmaskinen. Anvend ikke græss-låmaskinen hvis du er træt eller under indflydelse fra stoffer, alkohol eller medicin. Et kort koncentrationssvigt, mens man betjener maskinen, kan medføre alvorlige personskader.
- Bær kraftige, lange bukser, lange ærmer, støvler og handsker. Undlad at bære løstsiddende tøj, korte bukser, sandaler eller gå barfodet.
- Vær altid sikkerhedsbriller med sidebes-kyttelse. Anvend ansigtsmaske hvis det udførte arbejde støver meget.
- Sørg altid for at have godt fodfæste. Hold et godt fodfæste og balance. Overstræk ikke. Overstrækninng kan føre til tab af balancen.
- Gå, løb aldrig.
- Slå græsset på tværs af bakker, aldrig op og ned. Udvis stor forsigtighed når græsslåmaskinen vendes på bakker.
- Brug ikke plæneklipperen nær skrænter, grøfter, meget stejle skåninger eller diger. Dårligt fodfæste kan føre til tab af balance og faldulykker.
- Planlæg dit klippemønster for at undgå udkastning af materiale på veje, offentlige fortove, tilskuere og lign. Undgå også at skyde slåede materialer på mod mure og andre genstande som kan rikochere tilbage mod brugeren.

ARBEJDSOMGIVELSER

- Brug aldrig plæneklipperen, når der er personer, især børn, eller dyr i nærheden.
- Klip kun græs i dagslys eller i god kunstig belysning.

Not for Reproduction

Dansk (Oversættelse fra original brugsanvisning)

- Brug ikke maskinen i eksplosive omgivelser som fx i nærheden af brandbar væske, gas eller støv. Værktøjet kan udløse gnister, som kan antænde støvet eller dampene.
- Genstande som sætter sig fast i græsslåmaskinens skæreblade kan føre til alvorlige skader. Inspicér omhyggeligt det område, hvor maskinen skal anvendes, og fjern alle sten, pinde, metaldele, ledninger, ben, legetøj eller andre fremmedlegemer.
- Brug ikke maskinen på fugtige, våde steder eller i regnvejr.
- Husk det er brugeren selv der er ansvarlig for ulykker eller farer andre folk bliver udsat for.

BRUG OG PLEJE AF HAVEVÆRKTØJ

- Inden ibrugtagning skal man altid visuelt kontrollere, at knive, knivbolte og klippemodul ikke er slidte eller beskadigede.
- Udskift altid slidte eller beskadigede knive og skruer sætvis, så balancen opretholdes.
- Tjek ofte alle møtrikker, bolte og skruer om de sidder godt fast og sørg for at græsslåmaskinen fungerer ordentligt.
- Tjek ofte græsbeholderen for slitage.
- Udskift slidte eller beskadige dele.
- Lad ikke batteriet sidde i plæneklipperen under direkte sollys.
- Maskinen må ikke tvinges. Produktet klarer opgaven bedre og sikrere med den hastighed, det er beregnet til.
- Overbelast ikke plæneklipperen. Klipning af langt tykt græs kan reducere motorhas-tigheden eller frakoble strømforsyningen. Når der klippes i langt, tyk græs, er det en god ide først at klippe med en højere klippehøjde for at reducere belastningen.
- Stop kniven under passage af grusarealer.
- Hiv ikke græsslåmaskinen baglæns med mindre det er strengt nødvendigt. Hvis maskinen skal bakkes bort fra en væg eller forhindring, skal man først se ned og bagud, så man ikke risikerer at snuble eller trække maskinen hen over fødderne.
- Stop kniven(e), hvis maskinen skal vippes i forbindelse med transport hen over arealer forskellig fra græs, og når maskinen transporteres til og fra det område, de skal klippes.
- Maskinen må aldrig anvendes med defekte skærme eller skjolde, eller uden påmonteret sikkerhedsudstyr, fx spredeplader og/eller græsbokse.
- Start motoren som foreskrevet, og hold hænder og fødder på afstand af klippeområdet.
- Løft aldrig græsslåmaskinen mens motoren er tændt.
- Fjern tændingsnøglen i følgende tilfælde:
  - når man forlader maskinen
  - inden fjernelse af en blokering
  - inden kontrol, rengøring eller arbejde på maskinen
  - efter kollision med et fremmedlegeme, inspicér produktet for skader, og udfør reparationer efter behov
  - inden tømning af græsboksen.
  - hvis maskinen begynder at vibrere unormalt (kontrolleres omgående)
  - når maskinen ikke er i brug og opbevares
  - under genopladning og udtagning/indsættelse af batteriet.
- Undgå huller, riller, buler, sten eller lignende. Ujævnt terræn kan føre til tab af balance og faldulykker.
- Hvis maskinen begynder at vibrere unormalt, skal man stoppe motoren og straks undersøge årsagen. Udskift kniven, hvis den er slidt ujævnt eller beskadiget på nogen måde. Voldsom vibration er som regel en advarsel.
- Hvis maskinen rammer et fremmedlegeme, gør man som følger:
  - Stop maskinen ved at slippe gashåndtaget; vent til klingen er helt stoppet, og fjern derefter tændingsnøglen.

Not for Reproduction

Dansk (Oversættelse fra original brugsanvisning)

- Inspicér omhyggeligt maskinen for evt. skader.
- Udskift kniven, hvis den er beskadiget på nogen måde. Reparer skader før græsslåmaskinen genstartes og anvendes igen.

■ Anvend det korrekte udstyr. Brug kun maskinen til det tiltænkte anvendelse-sformål.

■ Når plæneklipperen ikke er i brug, skal den opbevares på et godt ventileret, tørt, aflåst sted utilgængeligt for børn. Tændingsnøglen skal også fjernes.

■ Maskinen må ikke udsættes for regn eller fugt. Hvis der trænger vand ind i et haveværktøj, øges faren for elektrisk stød.

■ Følg producentens instruktioner omkring korrekt anvendelse og installation af tilbehør. Anvend kun tilbehør godkendt af producenten.

■ Vær forsigtig under justering af maskinen for at undgå, at fingre fanges mellem bevægende knive og faste dele på maskinen.

■ Lad altid maskinen køle af, før den opbevares.

■ Når der udføres service på knivene skal du være opmærksom på, at knivene stadig kan bevæges, selv om strømkilden er slukket.

BRUG OG PLEJE AF BATTERIVÆRKTØJ

■ Opladning må kun finde sted med den af producenten foreskrevne oplader. Brug af en oplader med et ukompatibelt batteri kan medføre brandfare.

■ Brug kun elværktøjer sammen med specifikt godkendte batterier. Brug af andre batterityper kan medføre fare for personskade og brand.

■ Når batteriet ikke bruges, må det ikke opbevares sammen med metalgenstande som fx papirclips, mønter, nøgler, søm, skruer eller andre metalgenstande, som kan skabe forbindelse mellem batteriets poler. Hvis batteriets poler kortsluttes, kan det forårsage forbrændinger eller ildebrand.

■ Hvis batteriet misbruges, kan der sprøjte væske ud af det; undgå kontakt med batterivæsken. Ved kontakt med batterivæsken skylles med vand. Hvis der kommer væske i øjnene, søges desuden læge. Udsprøjtet batterivæske kan forårsage irritation eller forbrændinger.

VEDLIGEHOLDELSE

■ Service på græsslåmaskinen bør udelukkende udføres af en kvalificeret person. Service og vedligeholdelse udført af ukvalificerede personer kan føre til skader på brugeren eller på selv græsslåmaskinen.

■ Anvend udelukkende identiske reserve-dele når græsslåmaskinen repareres. Anvendelse af uautoriserede reservedele kan føre til risiko for alvorlige skader på brugeren eller på selv græsslåmaskinen.

VEDLIGEHOLDELSE

■ Efter brug og inden opbevaring skal maskinen kobles fra batteriet og kontrolleres for skader.

■ Når maskinen ikke anvendes, skal den opbevares utilgængeligt for børn.

■ Maskinen må kun repareres af autoriserede reparatører.

■ Brug kun reservedele og tilbehør, som anbefales af producenten.

⚠ PAS PÅ

Klippehovedet fortsætter med at rotere i nogle sekunder, efter at maskinen er slukket.

■ Vibrationsniveauet ved praktisk brug af elværktøjet kan variere fra den erklærede totalværdi, alt efter hvordan værktøjet anvendes.

■ Der er rapporteret om, at vibrationer fra værktøjer kan være medvirkende til en lidelse kaldet Raynauds syndrom hos visse personer. Symptomerne herpå kan være prikken, følelsesløshed og blegning af fingrene, der normalt viser sig ved kuldepåvirkning. Faktorer som arvelighed, udsættelse for kulde og fugt, kost, rygning og arbejdsvaner menes alle at medvirke til udviklingen af disse symptomer. Det er i

Not for Reproduction

Dansk (Oversættelse fra original brugsanvisning)

skrivende stund ukendt, hvilken grad - om nogen - af vibrationer eller af påvirkninger, der kan medvirke til denne lidelse. Der findes forholdsregler, som operatøren kan træffe for at begrænse påvirkningen fra vibrationer:

- Hold kroppen varm i koldt vejr. Brug handsker, så hænder og vriste holdes varme under arbejdet. Der er rapporteret om, at koldt vejr er en væsentlig faktor til Raynauds syndrom.
- Motionér efter hver arbejdsperiode for at øge blodcirkulationen.
- Hold hyppige arbejdspauser. Begræns eksponeringen for vibrationer pr. dag.

■ Hvis du mærker nogen af symptomerne på denne tilstand, skal du straks ophøre med arbejdet og søge læge.

Gem disse instruktioner. Referer ofte til instruktionerne så du let kan instruere andre i brugen af græsslåmaskinen. Hvis man låner dette produkt ud, skal denne brugsanvisning følge med.

SYMBOL

Nogle af nedenstående symboler kan være brugt i forbindelse med dette produkt. Læs dem grundigt, og lær deres betydning. Korrekt fortolkning af disse symboler bidrager til bedre og mere sikker betjening af produktet.

SYMB-OOL	POJMENOVÁNÍ / VYSVĚTLENÍ
V	Spænding
A	Amperes
Hz	Hertz
W	Watt
Hrs	Timer
	Dobbeltisoleret konstruktion
	Læs brugervejledningen.
	Hold omkringstående på afstand.
	Pas på skarpe blade. Bladene fortsætter med at dreje efter motoren slukker. Fjern deaktiveringsenheden før vedligeholdelse.
	Maskinen må ikke udsættes for regn eller fugt.
	Kør ikke på hældninger større end 15º. Slå græsset på tværs af bakker, aldrig op og ned.
	Fare for elektrisk stød.
STOP	Vent, til alle maskindele er fuld-stændigt stoppet, inden der røres ved dem.
	Opladeren er kun beregnes til inden-dørs brug.

Følgende signalord og betydninger redegør for risikoniveauerne ved brug af denne mas-kine.

SYM-BOL	SIGNAL	BETYDELSE
	FARE	Angiver en umiddelbar farlig situation, som, hvis den ikke undgås, kan medføre død eller alvorlig personskade.
	ADVAR-SEL	Angiver en potentiel farlig situation, som, hvis den ikke undgås, kan medføre død eller alvorlig personskade.

Not for reproduction

Dansk (Oversættelse fra original brugsanvisning)

⚠	**F O R - SIGTIG**	Angiver en potentiel farlig situation, som, hvis den ikke undgås, kan medføre mindre eller moderat personskade.
	F O R - SIGTIG	(Uden sikkerhedsal-armsymbol) Angiver en situation, som kan medføre skade på omgivelser.

SKROTNING LJØBESKYTTELSE

Elektriske affaldsprodukter bør ikke afskaffes sammen med husholdni-ngsaffald. Genbrug venligst hvor faciliteterne tillader dette. Tjek med din lokale kommune eller forhandler for genbrugsråd.

Separat indsamling af brugte produkter og emballage, tillader genbrug af materialer Genbrug af genanvendte materialer hjælper med at forhindre forurening af miljøet og reducerer efterspørgslen efter råmaterialer.

Batteries Li-ion

Ved afslutningen af deres levetid, skal batterierne bortskaffes på en miljømæssig korrekt måde.
Batteriet indeholder materialer, som er skadelige for dig selv og for miljøet. De skal udtages og bortskaffes separat ved et indsamlingspunkt, der accepterer lithium-ionbatterier.

VEDLIGEHOLDELSE

Vedligeholdelse kræver stor omhyggelighed og viden og kun bør udføres af en kvalifi ceret teknikker. Vi anbefaler du leverer enheden tilbage til dit nærmeste autoriserede service center til reparation. Skal dele udskiftes må kun identiske reservedele anvendes.
Dette produkt har mange egenskaber, der gør det mere behageligt og fornøjeligt at bruge det. Sikkerhed, ydelse og pålidelighed har fået topprioritet under udformningen af dette produkt, så det er nemt at vedligeholde og betjene.

⚠ ADVARSEL

Anvendelse af denne form for produkter kan føre til at små stykker kastes væk fra enheden og måske rammer øjnene, hvilket kan føre til alvorlige øjenskader. Før du anvender enheden skal du altid tage sikkerhedsbriller på, og hvis nødvendigt må du tage en sikkerhedsmaske på. Vi anbefaler enten Wide Vision Safety Mask, som kan bruges over almindelige briller, eller standard sikkerhedsbriller med sidebeskyttelse. Anvend altid øjenbeskyttelse som overholder EN 166.

BESKRIVELSE

1.Gashåndtag
2. Motorstyrekabel
3. Øverste håndtag
4. Sænk håndtag
5. Højdeindstillingsstang
6. Batteridør
7. Forhjul
8. Baghjul
9. Græsboks
10. Håndtag greb
11. Greb
12. Bolt
13. Græsbokshåndtag
14. Bagdør
15. Bagudkast-åbning
16. Dørstang
17. Kroge
18. Sikkerhedsnøgle
19. Klinge
20. Motoraksel
21. Vifte
22. Blad bolt
23. Knivbjælker
24. Batteri frigivelsesknap
25. Bioklip-prop
26. Sideudkast-spredeplade
27. Sideudkastdør
28. Træblok (medfølger ikke)

Not for Reproduction

Dansk (Oversættelse fra original brugsanvisning)

29. Servicenøgle (medfølger ikke)
30. Batteri (medfølger ikke)
31. Kontakt til opbevaring
32. Greb til selvkørende funktion
33. Hastighedskontrol til selvkørende funktion
34. Opbevaringsafbryder

TEKNISKE SPECIFIKATIONER

Plæneklipper	ESXD19SPWM82
Fræsebredde	48 cm
Klippehøjde	25 mm - 80 mm
Tomgangshastighed	2800 rpm
Selvkørende hastighed	0.5-1.5 m/s
Lydtryksniveau	LpA : 71 dB(A), K=3.0
Garanteret lydeffektniveau	LwA :96 dB(A)
Vibrationsniveau	≤ 2.5 m/s^2, K=1.5
Græsboksk-apacitet	55 L
Nettovægt	28.5 kg
Batteri	Lithium-ion
Modelnummer	EBSB2AH82(2Ah)/ EBSB4AH82(4AH)/ EBSB5AH82(5AH)
Batterioplader	
Modelnummer	EBSRC82/EBSSC82

⚠ ADVARSEL

Brug af andre batterier kan medføre fare for brand, elektrisk stød eller personskader.

LÆR DIN PLÆNEKLIPPER AT KENDE

Se figur 1.

Sikker brug af produktet kræver forståelse af informationerne på værktøjet og i denne brugsanvisning samt kendskab til den forestående arbejdsopgave. Inden produktet tages i brug, skal man gøre sig fortrolig med alle produktets funktioner og sikkerhedsregler.

MONTERING

UDPAKNING

Dette produkt skal samles.

- Tag forsigtigt produktet og alt tilbehøret ud af boksen. Kontrollér, at alle delene på paklisten er indeholdt i leveringen.

⚠ ADVARSEL

Produktet må ikke tages i brug, hvis nogen af delene på paklisten allerede er monteret på produktet ved udpakningen. Delene på denne liste er ikke formonteret på produktet af producenten og skal monteres af kunden selv. Bug af et produkt, der evt. er samlet forkert, kan medføre alvorlig personskade.

- Inspicér produktet omhyggeligt for evt. brud eller skader opstået under transporten.
- Bortskaf ikke indpakningsmaterialet, før du har inspiceret produktet omhyggeligt og anvendt produktet med tilfredsstillende resultat.
- I tilfælde af beskadigede eller manglende dele kontaktes Snapper tools-servicecenter for assistance.

PAKKELISTE

- Plæneklipper
- Tændingsnøgle
- Græsboks
- Bioklip-prop
- Sideudkast-spredeplade
- Brugsanvisning
- Dupper
- Bolte

⚠ ADVARSEL

Hvis dele enten er beskadiget eller mangler, så anvend ikke produktet før disse dele er udskiftet. Brug af et produkt med beskadigede eller manglende dele kan medføre alvorlige personskader.

Not for Reproduction

Dansk (Oversættelse fra original brugsanvisning)

⚠ ADVARSEL

Forsøg ikke at modif icere denne enhed eller at anvende tilbehør som ikke er beregnet til denne enhed. Sådanne ændringer eller modif iceringer betegnes som værende misbrug og kan føre til farlige situationer og potetielt alvorlige personlige skader.

⚠ ADVARSEL

Tændingsnøglen må ikke isættes, før plæneklipperen er helt samlet og er klar til brug. I modsat fald risikerer man at starte plæneklipperen utilsigtet med evt. alvorlige personskader til følge.

⚠ ADVARSEL

For at forhindre utilsigtet start, der kan medføre alvorlige personskader, skal man altid tage batteriet ud af produktet, mens der monteres dele.

⚠ ADVARSEL

Brug kun plæneklipperen, når alt sikkerhedsudstyr er monteret og funktionsdygtigt. Anvend aldrig græsslåmaskinen med beskadigede sikkerhedsdele. Anvendelse af denne enhed med beskadigede eller manglende dele kan føre til alvorlige personlige skader.

UNFOLDE OG INDSTILLE DET NEDERSTE HÅNDTAG

Se figur 2.

- Træk og drej håndtagets greb 90° på begge sider for at løsne de nederste håndtag på begge sider.
- Flyt de nederste håndtag til driftspositionen. Du kan hæve eller sænke håndtaget, til en position der er behagelig for dig. Du kan vælge mellem 3 positions. Løsn håndtagets greb for at låse det nederste håndtag fast i positionen.

BEMÆRK: Sørg for at begge sider er i samme position for korrekt samling.

INSTALLERE DET ØVERSTE HÅNDTAG

Se figur 3.

- Indstil monteringshullerne på det øverste og nederste håndtag. Indsæt bræddeboltene og brug grebene til at stramme dem. Gentag samme handling på den anden side.

ISÆTNING AF GRÆSBOKSEN

Se figur 4.

- Løft op i lugen bag på græsslåmaskinen.
- Løft græsopsamleren i håndtaget og placer den under den bagerste udledningsdør, så krogene på græsopsamlen griber ind i dørstangen.
- Frigiv den bagerste udledningsdør. Når den er monteret korrekt, vil krogene på græsopsamleren række frem gennem åbningerne på den bagerste udledningsdør.

ISÆTNING AF BIOKLIP-PROP

Se figur 5.

- Løft bagudkastdøren, og hold den oppe.
- Tag bioklip-proppen i håndtaget, og indsæt den let vinklet, som vist.
- Pres bioklip-proppen ind, så den sidder fast.
- Luk bagudkastdøren ned.

ISÆTNING AF SIDEUDKASTSPREDEPLADEN

Se figur 6.

BEMÆRK: Når man bruger sideudkastspredepladen, må man ikke montere græsboksen. Bioklip-proppen bør altid være monteret.

- Løft sideudkastdøren.
- Tilpas krogene på spredepladen i forhold til hængselsstangen på undersiden af døren.
- Sænk spredepladen, til krogene griber ind i bioklipdørens hængselsstang.
- Løsn spredepladen og sideudkastdøren.

INDSTIL HØJDEN PÅ SKÆREBLADET

Se figur 7.

Når græsslåmaskinen forsendes, så er hjulene indstillet til en lav skæreposition. Før græsslåmaskinen anvendes for første gang, så indstil skærepositionen til den højde der passer bedst til din græsplæne. Den gennemsnitlige plænegræshøjde bør være

Not for reproduction

Dansk (Oversættelse fra original brugsanvisning)

mellem 38 mm og 51 mm i kolde måneder og mellem 51 mm og 70 mm i varme måneder.

Sådan justeres knivhøjden

- For at hæve skærebladet, så tag fat i højdeindstillingsstangen og før det mod bagenden af græsslåmaskinen.
- For at sænke skærebladet, så tag fat i højdeindstillingsstangen og før det mod forenden af græsslåmaskinen.

VEKSELSTRØM

⚠ ADVARSEL

Der skal stadig udvises forsigtighed, selv om man er blevet fortrolig med apparatet. Glem aldrig, at man blot skal være uopmærksom en brøkdel af et sekund for at komme alvorligt til skade.

⚠ ADVARSEL

Brug altid øjenværn. Hvis denne regel ikke overholdes, kan man få slynget fremmedlegemer i øjnene og komme alvorligt til skade.

⚠ ADVARSEL

Brug ikke andre dele eller tilbehørsdele end dem, fabrikanten anbefaler til dette apparat. Hvis der anvendes ikke anbefalede dele eller tilbehørsdele, kan man komme alvorligt til skade.

⚠ ADVARSEL

Inden ibrugtagning skal man altid inspicere plæneklipperen for manglende eller beskadigede dele samt skader på kniven, ujævn eller kraftig slitage. Brug af et produkt med beskadigede eller manglende dele kan medføre alvorlige personskader.

- Vip ikke plæneklipperen, når maskinen startes eller motoren tændes; med mindre man er nødt til at vippe plæneklipperen, for at den kan starte. I så fald må man ikke vippe den mere end absolut nødvendigt, og kun løfte den del der vender bort fra operatøren.
- Start ikke motoren mens du står foran udstødningen.
- Anbring aldrig hænder eller fødder i nærheden af eller under roterende dele. Hold altid afstand til udkaståbningen.

For fuldstændig opladningsvejledning henvises til brugsanvisningen for batterierne og opladerne i afsnittet med specifi kationer.

SÅDAN INDSÆTTES BATTERIET

Se figur 8.

- Løft og hold batteridækslet oppe.
- Indstil batteriet til græsslåmaskinens batteriport.
- Kontroller, at batteri frigivelsesknappen klikker på plads og batteriet er helt og sikkert indsat i græsslåmaskinen, før den tages i brug.
- Hvis maskinen ikke skal bruges her og nu, skal sikkerhedsnøglen ikke isættes.
- Luk døren.

SÅDAN UDTAGES BATTERIET

Se figur 8.

- Slip gashåndtaget for at stoppe produktet.
- Udtag sikkerhedsnøglen.
- Åbn batteridøren.
- Tryk på batteri frigivelsesknappen (3) på græsslåmaskinen. Dette vil skubbe batteriet lidt ud af græsslåmaskinen.
- Tag batteriet ud af produktet.

START/STOP GRÆSSLÅMASKINEN

Se figur 9.

- Indsæt tændingsnøglen.
- Hvis maskinen ikke skal bruges lige med det samme, må man ikke isætte tændingsnøglen.
- Hold start-knapppen inde.
- Pres gashåndtaget ind mod håndtaget for at starte plæneklipperen, og slip derefter startknappen.
- For at stoppe plæneklipperen, slip kontakt kontrolarmen.

BEMÆRK: En høj lyd og gnistdannelse

Not for Reproduction

Dansk (Oversættelse fra original brugsanvisning)

kan opstå, når den elektriske motor sænker hastigheden. Dette er normalt.

SELVKØRENDE GRÆSSLÅNING

Se figur 9.

Sådan aktiveres den selvkørende funktion:

- Åbn batterilågen.
- Indsæt batteriet.
- Isæt tændingsnøglen.
- Træk grebet til den selvkørende funktion opad indtil det møder håndtaget.

Sådan deaktiveres den selvkørende funktion:

- Slip grebet til den selvkørende funktion.

Sådan justeres hastigheden for den selvkørende funktion:

- Træk styregrebet til variabel hastighed mod kaninsymbolet for at øge hastigheden.
- Træk styregrebet til variabel hastighed mod skildpaddesymbolet for at sænke hastigheden.

TIPS TIL GRÆSSLÅNING

- Kontrollér, at plænen er fri for sten, pinde, ledninger og andre genstande, som kan skade plæneklipperens knive eller motor. Kør ikke plæneklipperen hen over hegnspæle eller andre metalpæle. Sådanne genstande kan blive skudt væk fra græsslåmaskinen i en vilkårlig retning og forårsage alvorlige personlige skader på brugeren og andre personer.
- For at få en sund græsplæne skal man altid klippe en tredjedel eller mindre af græssets længde.
- Forsøg ikke at klippe vådt græs, vådt græs sætter sig fast på undersiden af græsslåmaskinen og forhindrer således græsset at komme ned i græsbeholderen.
- Nyt eller tykt græs kan nødvendiggøre eller smallere klippebane en højere klippehøjde.
- Rens undersiden af trimmerdækket efter hvert brug, for at fjerne afklippet græs, blade, snavs og andre ophobede rester.
- Når der klippes langt græs, skal gåhastigheden reduceres, for en mere effektiv trimning og korrekt udslyngning af klippet græs.

OBS: Stop altid plæneklipperen, vent til klingen er helt stoppet, og fjern tændingsnøglen, inden du rengør plæneklipperen på undersiden.

ANVENDELSE PÅ BAKKER

⚠ ADVARSEL

Bakker er en væsentlig faktor relateret til snubleog faldulykker som kan føre til alvorlige ulykker. Anvendelse på bakker kræver ekstra forsigtighed. Hvis du føler dig usikker i at slå græs på bakker, så bør du ikke anvende græsslåmaskinen dertil. For din egen sikkerheds skyld, så anvend ikke græsslåmaskinen på bakker stejlere end 15 grader.

⚠ ADVARSEL

Oprethold selvkørende lav hastighed, når du kører op ad en skråning.

- Slå græsset på tværs af bakker, aldrig op og ned. Udvis stor forsigtighed når græsslåmaskinen vendes på bakker.
- Hold øje med huller, riller, sten, buler, eller andre ting, som kan få dig til at snuble eller falde. Højt græs kan genne genstande. Fjern alle ting såsom sten, træstykker osv., som enten kan faldes over eller blive skudt væk fra græsslåmaskinen.
- Sørg altid for at have godt fodfæste. Faldes eller snubles der kan det føre til alvorlige personlige skader. Hvis man føler, man kommer ud af balance, skal man straks slippe gashåndtaget.
- Slå ikke græs nær volde, afgrunde eller lignende; du kan let tabe balancen.

TØMNING AF GRÆSBOKSEN

Se figur 10.

- Stop plæneklipperen, vent til klingen er helt stoppet, og fjern tændingsnøglen.
- Løft bagdøren.
- Løft græsboksen i håndtaget, og tag den ud af plæneklipperen.

Not for Reproduction

Dansk (Oversættelse fra original brugsanvisning)

- Tøm græsset ud.
- Løft bagdøren, og indsæt græsboksen som beskrevet tidligere i denne brugsanvisning.

VEDLIGEHOLDELSE

⚠ ADVARSEL

Inden der udføres vedligeholdelsesarbejde, skal man huske at fjerne plæneklipperens batteri og tændingsnøglen for at undgå utilsigtet start og evt. alvorlige personskader.

⚠ ADVARSEL

For at forhindre utilsigtet start eller uautoriseret brug, er den trådløs plæneklipper udstyret med en aftagelig sikkerhedsnøgle. Du kan deaktivere plæneklipperen helt, sikkerhedsnøglen skal fjernes og opbevares på et sted væk fra plæneklipperen og utilgængeligt for børn.

⚠ ADVARSEL

I forbindelse med servicearbejde må der kun bruges godkendte reservedele. Anvendelse af andre dele kan føre til fare eller beskadigelse af produktet.

⚠ ADVARSEL

Hold motor- og batterirum fri for græs, løv eller overskydende fedt. Dette vil bidrage til at begrænse faren for brand.

GENEREL VEDLIGEHOLDELSE

Inden hver ibrugtagning skal man inspicere hele produktet for skader, manglende eller løse dele såsom skruer, møtrikker, bolte, dæksler, osv.

Spænd alle fastspændingsdele og dæksler til, og tag ikke produktet i brug, før alle manglende eller beskadigede dele atter er monteret. Kontakt venligst Snapper tools kundeservice for assistance. Undgå brug af opløsningsmidler til rengøring af plastdele. De fl este typer plastic kan tage skade ved brug af forskellige opløsemidler. Snavs, støv, olie, fedt, mv., fjernes med rene klude.

⚠ ADVARSEL

For at reducere risikoen for skader og fare, må værktøjet aldrig renses med højtryksrenser eller under rindende vand.

⚠ ADVARSEL

Må kun opbevares indendørs. Fjern altid batteriet fra plæneklipper og oplader ved rengøring eller opbevaring af værktøjet.

⚠ ADVARSEL

Sørg for, at bremsevæske, benzin, petroleumsbaserede produkter, penetreringsolie, mv., aldrig kommer i kontakt med plastdele. Kemikalier kan beskadige, blødgøre eller ødelægge plast, hvilket kan medføre alvorlig personskade.

Tjek regelmæssigt om møtrikker og bolte sidder fast for at sikre korrekt anvendelse af græsslåmaskinen.

Tør ind i mellem græsslåmaskinen ren med en blød klud. Anvend aldrig vand hertil.

SMØRELSE

Alle lejer på dette produkt er smurt med tilstrækkeligt højkvalitets olie, der under normale forhold holder i hele produktets levetid. Således behøver produktet ikke smøres yderligere.

⚠ ADVARSEL

Beskyt altid hænderne ved at bære kraftige handsker og/eller føre beskyttende materialer rundt om skærebladene når de vedligeholdes. Kontakt med kniven kan medføre alvorlige personskader.

Motor Remoulion

Dansk (Oversættelse fra original brugsanvisning)

⚠ ADVARSEL

Påfør ikke smørelse på nogen af hjulkomponenterne. Smøring kan bevirke, at hjuldelene svigter under brug, hvilket kan medføre alvorlige personskader for operatøren og/eller skader på plæneklipper eller ejendom.

UDSKIFT SKÆREBLADET

Se figur 11-12.

BEMÆRK: Brug kun godkendte udskiftningsknive. Udskift altid slidte eller beskadigede knive og skruer sætvis, så balancen opretholdes.

- Stop motoren, og tag sikkerhedsnøglen ud. Vent, til kniven er helt stoppet.
- Fjern batteriet.
- Vend græsslåmaskinen om på siden.
- Placer et stykke træ mellem skærebladet og græsslåmaskinen for at forhindre skærebladet i at rotere.
- Løsn bladbolten ved at dreje den mod uret (som set fra bunden af græsslåmaskinen) med en 27 mm skruenøgle eller topnøgle (medfølger ikke).
- Aftag bladet og bolten.
- Placer det nye blad på akslen. Sørg for at bladet er korrekt fastgjort på akslen, der går gennem bladhullet og de to bladstolper på viften, indsat i deres respektive huller på bladet. Sørg for at det installeres med de krumme ender opad mod græsslåmaskinens dæk og ikke ned mod Jorden. Når det er korrekt fastgjort, skal bladet sidde fladt mod viften.
- Sæt bladets bolt på akslen og stram med fingrene. Fastspænd knivmøtrikken med uret med en momentnøgle (medfølger ikke) for at sikre, at bolten er spændt ordentligt til. Det anbefalede tilspændingsmoment for knivmøtrikken er 62,5~71,5 kgf cm (350-400 in. lb).

LODRET OPBEVARINGSFUNKTION

Se figur 13.

- Tag batteriet af plæneklipperen.
- Fjern græsopsamlerposen.
- Drej håndtaget til den åbne position.
- Sænk håndtagets montering og drej håndtaget til den låste position.
- Løft plæneklipperen i forenden til den lodrette position.

⚠ ADVARSEL

Fjern altid batteriet fra plæneklipperen, før enheden placeres i den lodrette position.

OPBEVARINGSAFBRYDER

Når håndtaget drejes i den helt låste opbevaringsstilling, er plæneklipperen udstyret med en opbevaringsafbryder, der forhindrer den i at starte i opbevaringsstillingen. Opbevaringsafbryderen erstatter ikke nødvendigheden af at fjerne tændingsnøglen og batteriet for at forhindre utilsigtet start eller uautoriseret brug.

Non-Reproduction

Dansk (Oversættelse fra original brugsanvisning)

FEJLFINDER

Problem	Mulig årsag	Løsning
Håndtag er ikke i position.	Låseskruerne er ikke monteret korrekt.	Indstil højden af håndtaget, og kontrollér, at låseskruerne er monteret korrekt.
Plæneklipperen vil ikke starte.	Batteri er næsten afladet.	Oplad batteriet.
	Batteri er enten defekt eller kan ikke oplades.	Udskift batteriet.
Plæneklipper klipper græs ujævnt.	Plænen er knoldet eller ujævn, eller klippehøjden er indstillet forkert.	Flyt hjulene til en højere position. Alle hjul skal indstilles i samme klippehøjde, for at plæneklipperen kan klippe jævnt.
Plæneklipperen bioklipper ikke græsset ordentligt.	Afklippede, våde græsstrå klæber fast til plæneklipperens underside.	Vent med at klippe græsset, til det er tørt.
Plæneklipper er svær at skubbe.	Højt græs, bagdelen af græsslåmaskinen og skærebladet sætter sig fast I højt græs, eller skærehøjden er for lav.	Sæt klippehøjden højere op.
Plæneklipperen opsamler ikke græsset ordentligt.	Klippehøjden er sat for lavt.	Sæt klippehøjden højere op.
Græsslåmaskinen vibrerer ved høj hastighed.	Kniv er ude af balance, slidt kraftigt eller ujævnt.	Montér atter kniven.
	Motoraksel er bøjet.	Stop motoren, fjerntændingsnøglen og batteriet, frakobl strømforsyningskilden, og foretag eftersyn for skader. Få plæneklipperen repareret på et autoriseret servicecenter inden genstart.
Motor stopper under klipning.	Klippehøjden er sat for lavt.	Sæt klippehøjden højere op.
	Batteri er uden strøm.	Oplad batteriet.

Hvis disse løsninger ikke afhjælper problemet, kontakter man sin atoriserede serviceforhandler.

Not for Reproduction

Deutsch (Übersetzung der originalen Anleitungen)

Ihr Gerät wurde von Snapper tools mit höchsten Ansprüchen an Zuverlässigkeit, Benutzerfreundlichkeit und Benutzersicherheit entwickelt und hergestellt. Bei sorgsamer Pflege werden Sie einen viele Jahre andauernden robusten und störungsfreien Betrieb erhalten.

Danke für Ihren Kauf eines Snapper tools Produkts.

Bewahren Sie diese Anleitung zum späteren Nachschlagen auf

VORGESEHENE VERWENDUNG

Dieses Produkt ist zum Rasenmähen im häuslichen Bereich vorgesehen. Das Messer dreht sich ungefähr parallel zu dem Boden über den es sich bewegt. Alle vier Räder sollten beim Mähen den Boden berühren. Es ist ein Mäher der zu Fuß betrieben wird.

HINWEIS: Der Mäher sollte niemals mit den Rädern vom Boden betrieben werden, er sollte nicht gezogen oder darauf geritten werden. Er sollte nur zum Schneiden von Hausrasen benutzt werden.

ALLGEMEINE SICHERHEITSREGELN

⚠ WARNUNG

Um das Risiko von Verletzungen zu minimieren, muss der Benutzer vor Inbetriebnahme des Geräts das Betriebshandbuch gründlich durchlesen und die Sicherheitsvorschriften verstehen und beachten.

⚠ WARNUNG

Um das Risiko von Verletzungen zu minimieren, muss der Benutzer vor Inbetriebnahme des Geräts das Betriebshandbuch gründlich durchlesen und die Sicherheitsvorschriften verstehen und beachten. Nichtbeachtung kann zu Unfällen durch Stromschläge, Feuer und/oder schwere Verletzungen führen.

⚠ WARNUNG

Die Maschine sollte mit dem Akku betrieben werden. Bei der Verwendung von akkubetriebenen Geräten müssen jederzeit grundsätzliche Vorsichtsmaßnahmen befolgt werden, um das Risiko eines Feuers, auslaufender Akkus und von Verletzungen zu reduzieren.

PERSÖNLICHE SICHERHEIT

- Der Rasenmäher ist in der Lage Hände und Füße zu mapulieren und Gegenstände zu schleudern. Sollten Sie diese Hinweise nicht einhalten, so kann dies schwere Personenschäden hervorrufen bis hin zum Tod.
- Erlauben Sie niemals Kindern oder Personen, die mit diesen Anweisungen nicht vertraut sind, das Gerät zu benutzen. Die lokale Gesetzgebung regelt das Mindestalter des Benutzers.
- Vorsicht, passen Sie darauf was Sie genau tun und handeln Sie immer gemäß Ihrer Logik wenn Sie den Rasenmäher benutzen. Benutzen Sie das Gerät nicht wenn Sie müde sind oder unter dem Einfluss von Alkohol, Drogen oder Medikamenten stehen. Ein unkonzentrierter Moment während der Bedienung der Maschine kann zu schweren Verletzungen führen.
- Tragen Sie lange, schwere Hosen, Kleidung mit langen Ärmeln, Stiefel und Handschuhe. Tragen Sie keine locker sitzende Kleidung, kurze Hosen, Sandalen und gehen Sie nicht barfuß.
- Tragen Sie eine Schutz- oder Sicherheitsbrille mit Seitenschutz. Benutzen Sie bei Staub eine Gesichtsmaske.
- Achten Sie immer auf sicheren Stand. Halten Sie immer das Gleichgewicht. Überarbeiten Sie sich nicht. Das könnte zu Gleichgewichtsverlust führen.
- Gehen sie immer, laufen sie nie.
- Mähen Sie immer quer und niemals von oben nach unten. Es könnte schwerer Schaden entstehen, wenn dies nicht eingehalten wird.

Not for Reproduction

- Mähen Sie nicht in der Nähe von Abgründen, Gräben, sehr steilen Hängen oder Böschungen. Passen Sie bitte darauf, dass Sie hinfallen können.
- Planen Sie Ihr Mähmuster um den Auswurf von Material in die Richtung von Straßen, öffentlichen Gehwegen, Zuschauern und ähnlichem zu vermeiden. Vermeiden Sie ebenso das Material gegen eine Wand auszuschütten, es könnte gegen den Benutzer geschleudert werden.

ARBEITSUMGEBUNG

- Mähen Sie niemals während sich Personen, besonders Kinder, oder Tiere in der Nähe befinden.
- Mähen Sie immer im Tageslicht oder bei guter künstlicher Beleuchtung.
- Betreiben Sie die Maschine nicht in einer explosiven Atmosphäre, wie in der Umgebung von brennbaren Flüssigkeiten, Gasen oder Staub. Das Werkzeug kann Funken erzeugen, die Staub oder Dämpfe entzünden können.
- Objekte, welche in den Schneideelementen einklemmen können schwere Personenschäden hervorrufen. Untersuchen Sie den Bereich, in dem die Maschine verwendet werden soll, genau und entfernen Sie alle Steine, Stöcke, Metall, Draht, Knochen, Spielzeug oder andere fremde Objekte.
- Betreiben Sie die Maschine nicht in nassem Gras oder im Regen.
- Vergessen Sie nie, dass der Benutzer verantwortlich für Unfälle und Gefahren ist die an Eigentum Fremder oder an anderen Personen entstehen könnte.

BENUTZUNG UND PFLEGE VON GARTENWERKZEUGEN

- Vor der Benutzung inspizieren Sie, um sicherzustellen, dass die Messer, Messerbolzen und Messereinheit nicht abgenutzt oder beschädigt sind.
- Ersetzen Sie abgenutzte oder beschädigte Messer und Bolzen als Satz um die Balance zu erhalten.
- Überprüfen Sie Bolzen, Muttern und Schrauben immer wieder ob alles fest angezogen wird so dass alles sicher ablaufen kann.
- Überprüfen Sie den Grasfangsack nach Schäden von Zeit zu Zeit.
- Ersetzen Sie abgenutzte oder beschädigte Teile.
- Lassen Sie nicht den Akku in dem Mäher in direktem Sonnenlicht.
- Betätigen Sie die Maschine nicht mit Gewalt. Er wird die Arbeit mit der Geschwindigkeit, für die es ausgelegt wurde, besser und sicherer erledigen.
- Überlasten Sie Ihren Mäher nicht. Das Mähen von langen, schweren Gras kann zu niedriger Motordrehzahl führen oder dass der Motor ausschaltet. Stellen Sie die Schnitthöhe für einen ersten Schnitt in langem, schweren Gras höher um die Last zu verringern.
- Stoppen Sie das Messer, wenn Sie Kiesflächen überqueren.
- Ziehen Sie den Rasenmäher nie nach hinten, wenn nicht unbedingt notwendig. Wenn Sie die Maschine von einer Wand oder einem Hindernis fortziehen müssen, sehen Sie zuerst nach unten um zu vermeiden, dass Sie stolpern oder mit der Maschine über Ihre Füße fahren.
- Stoppen Sie das(die) Messer, wenn die Maschine zum Transport gekippt werden muss, anderen Untergrund als Gras überqueren und die Maschine zu und von dem zu mähenden Bereich transportieren.
- Benutzen Sie das Gerät niemals mit defekten Schutzvorrichtungen oder Abschirmungen, oder ohne Sicherheitsvorrichtungen, wie z. B. angebrachtem Abweisern und/oder Grasfangkörben.
- Schalten Sie den Motor gemäß der Anleitung an und halten Sie Hände und Füße von dem Schnittbereich fern.
- Tragen Sie den Rasenmäher nie, wenn er eingeschaltet ist.
- Entfernen Sie in den folgenden Fällen den Schalterschlüssel.
  - wenn Sie die Maschine unbeaufsichtigt lassen

Not for reproduction

Deutsch (Übersetzung der originalen Anleitungen)

- bevor ein Verstopfung bereinigt wird
- vor Prüfen, Reinigen oder Arbeiten an der Maschine
- nach einem Aufprall auf einen Fremdkörper, Überprüfen Sie das Gerät auf Schäden und führen notwendige Reparaturen durch
- bevor der Grasfangkorb geräumt wird.
- falls das Gerät beginnt ungewöhnlich zu vibrieren (sofort überprüfen)
- bei Nichtgebrauch und Aufbewahrung der Maschine
- beim Aufladen und Entfernen/ Einlegen des Akkus.

■ Vermeiden Sie Löcher, Kurven, Steine oder sonstige versteckte Objekte. Unebenes Terrain birgt eine Rutschgefahr.

■ Falls das Gerät beginnt ungewöhnlich zu vibrieren, schalten Sie unverzüglich den Motor aus und stellen Sie den Grund fest. Ersetzen Sie das Messer, wenn es ungleich abgenutzt oder auf irgendeine Weise beschädigt ist. Vibration ist generell eine Anzeige für Schäden.

■ Befolgen Sie folgende Schritte, wenn die Maschine auf einen Fremdkörper trifft:

- Stoppen Sie die Maschine, indem Sie den Gashebel loslassen, warten Sie, bis das Messer vollständig angehalten ist und entfernen dann den Schalterschlüssel.
- Untersuchen Sie die Maschine gründlich auf Schäden.
- Ersetzen Sie das Messer, wenn es auf irgendeine Weise beschädigt ist. Reparieren Sie den entstandenen Schaden bevor Sie den Rasenmäher wieder starten.

■ Benutzen Sie das richtige Gerät. Verwenden Sie das Werkzeug nur für Arbeiten für die es auch vorgesehen ist.

■ Bei Nichtbenutzung muss der Rasenmäher an einem trockenen Ort und verschlossen außerhalb der Reichweite von Kindern aufbewahrt werden. Der Schalterschlüssel sollte auch entfernt werden.

■ Setzen Sie die Maschine nicht Regen oder nasser Umgebung aus. Ein Eindringen von Wasser in ein Gartenwerkzeug erhöht die Gefahr eines Stromschlags.

■ Befolgen Sie alle Anweisungen des Herstellers zur Installation und zum sicheren Betrieb des Rasenmähers. Benutzen Sie nur geeignete und erlaubte Ersatzteile.

■ Wees voorzichtig tijdens het afstellen van de machine om te voorkomen dat de vingers klem raken tussen de bewegende maaibladen en de vaste onderdelen van de machine.

■ Laat de machine altijd afkoelen voor u ze opbergt.

■ Wanneer u onderhoudswerken aan de maaibladen uitvoert, moet u zich ervan bewust zijn dat, hoewel de stroombron is uitgeschakeld, de maaibladen nog steeds kunnen bewegen.

BENUTZUNG UND WARTUNG VON AKKUGERÄTEN

■ Laden Sie den Akku nur mit dem durch den Hersteller vorgesehenen Ladegerät auf. Die Benutzung eines Ladegerätes mit einem inkompatiblen Akku kann ein Feuerrisiko verursachen.

■ Verwenden Sie Elektrowerkzeuge nur mit den dafür vorgesehenen Akkus. Die Verwendung anderer Batterien oder Akkus kann zu Verletzungen und Feuer führen.

■ Halten Sie Akkus, die nicht benutzt werden, von anderen Metallobjekten wie Büroklammern, Münzen, Schlüsseln, Nägeln, Schrauben oder anderen kleinen Metallobjekten, die eine Verbindung zwischen den Polen herstellen könnten, fern. Ein Kurzschließen der Akkupole kann Verbrennungen oder ein Feuer verursachen.

■ Unter missbräuchlichen Bedingungen kann Flüssigkeit aus dem Akku spritzen - vermeiden Sie den Kontakt mit dieser Flüssigkeit! Falls es versehentlich zu einem Kontakt kommen sollte, spülen Sie die Flüssigkeit mit Wasser ab. Suchen Sie außerdem medizinische Hilfe auf, falls die Flüssigkeit in die Augen gerät. Aus dem Akku ausgetretene Flüssigkeit kann zu Irritationen oder Verätzungen führen.

Non-Reproduction

Deutsch (Übersetzung der originalen Anleitungen)

SERVICE – REPARATUR

- Service und Wartung des Gerätes erfordert besonderen Schutz und Kenntnisstand. Es sollte nur durch qualifiziertes Personal durchgeführt werden.
- Bei der Wartung sollten Sie nur Originalteile benutzen. Ersatzteile sollten durch einen autorisierten Servicetechniker ausgewechselt werden.

WARTUNG UND PFLEGE

- Trennen Sie das Gerät nach der Benutzung und vor der Einlagerung vom Akku und überprüfen Sie es auf Beschädigungen.
- Lagern Sie das Gerät bei Nichtbenutzung außerhalb der Reichweite von Kindern.
- Die Maschine sollte nur von einem autorisierten Mechaniker repariert werden.
- Verwenden Sie nur Original-Ersatzteile und Zubehör des Herstellers.

⚠ VORSICHT

Der Schneidkopf dreht sich nach dem Ausschalten noch einige Sekunden weiter.

- Die tatsächlichen Vibrationswerte beim Einsatz des Werkzeugs können von den angegebenen Werten abweichen und hängen von der Art des Werkzeuggebrauchs ab.
- Vibrationen von in der Hand gehaltenen Werkzeugen können bei einigen Personen zu einem Zustand, der Raynaud Syndrom genannt wird, führen. Symptome sind u.a. Kribbeln, Taubheitsgefühl und episodische Weißfärbung der Finger und treten normalerweise bei Kälte auf. Man geht davon aus, dass ererbte Faktoren, Kälte und Feuchtigkeit, Essgewohnheiten, Rauchen und Arbeitsweise zur Entwicklung dieser Symptome beitragen. Momentan ist es unbekannt welche Vibrationen, wenn überhaupt, oder welches Ausmaß der Exposition zu diesem Zustand beisteuert. Der Anwender kann Maßnahmen ergreifen, um die Auswirkungen der Vibrationen möglicherweise zu verringern:
  - Halten Sie den Körper bei Kälte warm. Tragen Sie beim Betrieb des Geräts Handschuhe, um Hände und Handgelenke warm zu halten. Berichten zu Folge ist kaltes Wetter ein wesentlicher Faktor, der zum Raynaud Syndrom beiträgt.
  - Betätigen Sie sich nach jedem Einsatz körperlich, um den Blutkreislauf zu steigern.
  - Machen Sie regelmäßig Pausen. Beschränken Sie die Beanspruchung pro Tag.
- Sollten bei Ihnen Symptome dieses Zustands auftreten, stellen Sie unverzüglich den Betrieb ein und suchen Sie in Hinsicht auf die Symptome einen Arzt auf.

Bewahren sie diese Anleitung auf. Lesen Sie sie regelmäßig nach und verwenden Sie sie zur Einweisung anderer Anwender. Sollten Sie dieses Gerät jemandem leihen, geben Sie dieser Person auch diese Anleitung.

SYMBOL

Einige der folgenden Symbole könnten mit diesem Produkt verwendet werden. Bitte schauen Sie sich diese an und machen Sie sich mit ihrer Bedeutung vertraut. Ein gutes Verständnis dieser Symbole erlaubt es Ihnen das Produkt besser und sicherer einzusetzen.

SYMBOL	BESCHREIBUNG/ ERKLÄRUNG
V	Spannung
A	Ampere
Hz	Hertz
W	Watt
Hrs	Stunden
⧈	Doppeltisolierte Konstruktion
⚠ 📖	Lesen Sie die Bedienungsanleitung.

Not for Resale

Deutsch (Übersetzung der originalen Anleitungen)

	Außenstehende fernhalten.
	Achten Sie auf die scharfen Messer. Die Messer drehen sich weiter, nachdem der Motor ausgeschaltet ist. Entfernen Sie die Deaktivierungsvorrichtung vor der Wartung.
	Setzen Sie die Maschine nicht Regen oder nasser Umgebung aus.
	Nicht auf Schrägen größer als 15° benutzen. Mähen Sie immer quer und niemals von oben nach unten.
	Es besteht die Gefahr von Stromschlag.
STOP	Warten Sie bis alle Teile der Maschine zu einem vollständigen Halt gekommen sind, bevor Sie sie berühren.
	Das Ladegerät ist nur für den Innengebrauch geeignet.

Die folgenden Signalwörter und –bedeutungen sollen den mit diesem Produkt verbundenen Risikograd veranschaulichen. veranschaulichen.

SYMBOL	SIGNAL	BEDEUTUNG
	GEFA-HR	Bezeichnet eine unmittelbare Gefahrensituation, die, falls sie nicht ver-mieden wird, zum Tode oder schweren Verletzungen führen kann.
	WARN-UNG	Bezeichnet eine mögliche Gefahrensituation, die, falls sie nicht vermieden wird, zum Tode oderschweren Verletz-ungen führen kann.
	ACHT-UNG	Bezeichnet eine mögliche Gefahrensituation, die, falls sie nicht vermieden wird, zu kleineren und mittleren Verletzungen führen kann.
	ACHT-UNG	(ohne Sicherheit-swarnsymbol) Bezeichnet eine Situation, die zu Sachschaden führen kann.

UMWELTSCHUTZ

Elektrische Geräte sollten nicht mit dem übrigen Müll entsorgt werden. Bitte entsorgen Sie diese an den entsprechenden Entsorgungsstellen. Wenden Sie sich an die örtliche Behörde oder Ihren Händler, um Auskunft über die Entsorgung zu erhalten.

Getrennte Sammlung gebrauchter Produkte und Verpackungen erlaubt die Wiederverwertung von Materialien. Die Wiederverwendung von Materialien hilft Umweltverschmutzung zu verhindern und reduziert den Bedarf an Rohmaterialien.

Batteries
Li-ion

Entsorgen Sie Akkus am Ende der Nutzungsdauer und achten auf unsere Umwelt.Der Akku enthält Material, das für Sie und die Umwelt schädlich ist. Er muss daher separat in einer Einrichtung, die Lithium-Ionen Batterien annimmt, entsorgt werden.

Not for Reproduction

Deutsch (Übersetzung der originalen Anleitungen)

SERVICE – REPARATUR

Service und Wartung des Gerätes erfordert besonderen Schutz und Kenntnisstand und sollte nur durch ziertes Personal durchgeführt werden. Wir empfehlen zu diesem Zweck das Produkt umgehend an ein Authorisiertes Service Center zur Reparatur zu senden. Beim Service sollten Sie nur originale Ersatzteile benutzen.

Dieses Produkt hat viele Eigenschaften, die den Gebrauch angenehmer und erfreulicher gestalten. Sicherheit, Leistung und Zuverlässigkeit wurden beim Design dieses Produkts höchste Priorität eingeräumt, was auch die Pflege und den Betrieb erleichtert.

⚠ WARNUNG

Der Betrieb jeglichen elektrischen Gerätes könnte eine Beschädigung Ihrer Augen hervorrufen. Bevor Sie das Gerät in Betrieb nehmen sollten Sie eine Schutzbrille, eine Sicherheitsbrille mit seitlicher Schutzbedeckung und wenn notwendig ganz Ihr Gesicht bedecken. Wir empfehlen eine Weitsichtsicherheitsmaske für den Gebrauch über Schutzbrillen mit seitlichem Schutz. Der Augenschutz sollte immer der Norm EN 166. genügen.

BESCHREIBUNG

1. Startbügel
2. Motor-Steuerkabel
3. Oberer Griffbügel
4. Unterer Handgriff
5. Höheneinstellungshebel
6. Akkuklappe
7. Vorderrad
8. Hinterrad
9. Grasfangkorb
10. Griffknopf
11. Knopf
12. Bolzen
13. Grasfangkorbgriff
14. Hintere Klappe
15. Hintere Auswurföffnung
16. Klappenscharnier
17. Haken
18. Sicherheitsschalter
19. Sägeblatt
20. Motorschaft
21. Lüfter
22. Messerschraube
23. Messeraufnahme
24. Knopf zum Lösen des Akkus
25. Mulchadapter
26. Seitlicher Auswurfabweiser
27. Seitliche Auswurfklappe
28. Holzklotz (nicht enthalten)
29. Bedienungsschlüssel (nicht enthalten)
30. Akku (nicht enthalten)
31. Schalter zur Lagerung
32. Hebel für Eigenantrieb
33. Geschwindigkeitsregelung des Eigenantriebs
34. Schalter zur lagerung

TECHNISCHE DATEN

Rasenmäher	ESXD19SPWM82
Fräsbreite	48 cm
Schnitthöhe	25 mm - 80 mm
Leerlaufgesch-windigkeit	2800 rpm
Antriebsgesch-windigkeit	0.5-1.5 m/s
Schalldruckpegel	LpA : 71 dB(A), K=3.0
Garantierter Schallen ergiepegel	LwA :96 dB(A)
Vibrationspegel	≤ 2.5 m/s^2, K=1.5
Grasfangkor-bvolumen	55 L
Nettogewicht	28.5 kg
Akku	Lithium-ion

Not for Reproduction

Deutsch (Übersetzung der originalen Anleitungen)

Modellnummer	EBSB2AH82(2Ah)/ EBSB4AH82(4AH)/ EBSB5AH82(5AH)
Akkuladegerät	
Modellnummer	EBSRC82/ EBSSC82

⚠ WARNUNG

Die Verwendung anderer Akkus kann zu Feuergefahr, Stromschlägen oder Verletzungen führen.

MACHEN SIE SICH MIT IHREM RASENMÄHER VERTRAUT

Siehe Abbildung 1.

Die sichere Verwendung dieses Produkts erfordert ein Verständnis der in dieser Gebrauchsanweisung enthaltenen Informatio-nen über das Werkzeug sowie Kenntnisse über die Arbeiten, die Sie in Angriff nehmen. Machen Sie sich vor der Benutzung dieses Produkts mit allen Betriebsfunktionen und Sicherheitsregeln vertraut.

MONTAGE

AUSPACKEN

Dieses Produkt muss vor der ersten Benutzung zusammengebaut werden.

Entfernen Sie vorsichtig das Produkt und alles Zubehör aus dem Karton. Prüfen Sie, ob alle Gegenstände, die in der Packliste aufgeführt sind, vorhanden sind.

⚠ WARNUNG

Verwenden Sie dieses Produkt nicht, falls auf der Packliste aufgeführte Teile bereits an Ihr Produkt montiert sind, wenn Sie es auspacken. Die Teile auf dieser Liste wurden nicht durch den Hersteller am Produkt vormontiert und müssen vom Kunden montiert werden. Die Verwendung eines Produkts, das nicht ordnungsgemäß montiert wurde, kann zu schweren Verletzungen führen.

- Untersuchen Sie das Produkt sorgfältig und vergewissern Sie sich, dass während des Transports keine Beschädigungen aufgetreten sind.
- Entsorgen Sie nicht die Verpackung, bis Sie das Produkt sorgfältig inspiziert und zu Ihrer Zufriedenheit benutzt haben.
- Sollten Teile beschädigt sein oder fehlen, wenden Sie sich bitte an den Snapper tools-Kundendienst.

PACKLISTE

- Rasenmäher
- Schaltschlüssel
- Grasfangkorb
- Mulchadapter
- Seitlicher Auswurfabweiser
- Bedienungsanleitung
- Knöpfe
- Schrauben

⚠ WARNUNG

Falls Teile fehlen oder beschädigt sind sollte das Gerät nicht in Betrieb genommen werden bevor alles korrekt ersetzt wurde. Die Verwendung eines Produkts mit beschädigten oder fehlenden Teilen kann zu schweren Verletzungen führen.

⚠ WARNUNG

Versuchen Sie nicht, dieses Gerät zu verändern oder Zubehör zu erstellen, das für dieses Gerät nicht empfohlen ist. Sollten Sie während Wartungsarbeiten andere nicht geeignete Teile benutzen, so könnten dies schwere Personen- und Sachschäden mit sich bringen.

⚠ WARNUNG

Stecken Sie den Sicherheitsschlüssel nicht ein, bis der Zusammenbau abgeschlossen ist und Sie zum Mähen bereit sind. Nichtbeachtung kann zu einem unbeabsichtigten Einschalten und möglicherweise schweren Verletzungen führen.

Not for Reproduction

Deutsch (Übersetzung der originalen Anleitungen)

⚠ WARNUNG

Entfernen Sie beim Anschließen von Teilen immer das Akkupack aus dem Produkt um ein versehentliches Einschalten, das schwere Personenschäden verursachen könnte, zu vermeiden.

⚠ WARNUNG

Betreiben Sie den Mäher niemals ohne montierte und funktionierende Schutzvorrichtungen Bedienen Sie die Rasenmäher nicht wenn irgendwelcher Sachschaden an den Sicherheitsmerkmalen der Maschine entstanden ist. Sollten sie diese warnung nicht berücksichtigen, kann dies schwere Personenschaden hervorrufen.

AUFKLAPPEN UND EINSTELLEN DES UNTEREN GRIFFS

Siehe Abbildung 2.

- Ziehen und drehen Sie die Griffknöpfe 90° auf beiden Seiten, um die unteren Griffe auf beiden Seiten zu lösen.
- Bewegen Sie die unteren Griffe in die Betriebsposition. Sie können den Griff auf eine bequeme Position heben oder senken. Sie können aus 3 Positionen (3= auswählen. Lassen Sie die Griffknöpfe los, um den unteren Griff zu verriegeln.

HINWEIS: Stellen Sie für die richtige Montage sicher, dass beide Seiten sich in der gleichen Position befinden.

DIE INSTALLATION DES OBEREN GRIFFS

Siehe Abbildung 3.

- Richten Sie die Befestigungslöcher des oberen und unteren Griffs aus. Stecken Sie die Schlossschrauben durch und ziehen sie mit den Knöpfen fest. Wiederholen Sie den Vorgang auf der anderen Seite.

MONTAGE DES GRASFANGKORBES

Siehe Abbildung 4.

- Öffnen Sie die Hecktüre zum Entleeren.
- Heben Sie den Grasfänger am Griff hoch und setzen ihn unter die hintere Auswurfklappe, so dass die Haken des Grasfängers auf der Stange der Klappe sitzen.
- Lassen Sie die hintere Auswurfklappe los. Bei richtiger Montage reichen die Haken des Grasfängers durch die Öffnungen der hinteren Auswurfklappe.

MONTAGE DES MULCHADAPTERS

Siehe Abbildung 5.

- Heben Sie die hintere Auswurfklappe an und halten sie hoch.
- Greifen Sie den Mulchadapter am Handgriff und setzen ihn wie gezeigt in einem kleinen Winkel ein.
- Schieben Sie den Mulchadapter fest an seinen Platz.
- Lassen Sie die hintere Auswurfklappe herunter.

MONTAGE DES SEITLICHEN AUSWURFABWEISERS

Siehe Abbildung 6.

HINWEIS: Montieren Sie nicht den Grasfangkorb, wenn Sie den seitlichen Auswurfabweiser benutzen. Der Mulchadapter sollte montiert bleiben.

- Heben Sie die seitliche Auswurfklappe an.
- Richten Sie die Haken an dem Abweiser mit der Scharnierstange an der Unterseite der Tür aus.
- Lassen Sie den Abweiser herunter bis die Haken an der Scharnierstange der Mulcherklappe einrasten.
- Lösen Sie den Abweiser und die seitliche Auswurfklappe.

EINSTELLEN DER MESSERHÖHE

Siehe Abbildung 7.

Bei der Verschiffung des Rasenmähers sind die Räder auf eine kleine Messerhöhe eingestellt. Bevor Sie den Rassenmäher zum ersten Mal benutzen, stellen Sie bitte die Messerhöhe ein, die am besten zu Ihnen passt. Der durchschnittliche Rasen sollte 38 mm bis 51 mm in der kühlen Jahreszeit und zwischen 51 mm bis 70 mm in der warmen Jahreszeit betragen.

Not for Reproduction

Deutsch (Übersetzung der originalen Anleitungen)

Zum Einstellen der Messerhöhe.

- Um die Messerhöhe zu erhöhen, betätigen Sie den Höhenregler und ziehen Sie ihn zum hinteren Teil des Rasenmähers.
- Um die Messerhöhe zu reduzieren, betätigen Sie den Höhenregler und ziehen Sie ihn zum vorderen Teil des Rasenmähers.

VERWENDUNG

⚠ WARNUNG

Bleiben Sie stets wachsam, auch nachdem Sie sich mit Ihrem Gerät vertraut gemacht haben. Denken Sie daran, dass eine sekundenlange Unkonzentriertheit genügen kann, um eine schwere Verletzung zu verursachen.

⚠ WARNUNG

Tragen Sie immer einen Augenschutz. Die Missachtung dieser Anweisung kann dazu führen, dass Fremdkörper in Ihre Augen spritzen und schwere Augenverletzungen verursachen.

⚠ WARNUNG

Verwenden Sie nur vom Hersteller empfohlene Komponenten oder Zubehörteile für dieses Gerät. Die Verwendung von nicht empfohlenen Komponenten oder Zubehörteilen kann zu schweren Verletzungen führen.

⚠ WARNUNG

Kontrollieren Sie Ihren Rasenmäher vor der Benutzung immer auf fehlende oder beschädigte Teile und die Messer auf Beschädigung, ungleiche oder übermäßige Abnutzung. Die Verwendung eines Produkts mit beschädigten oder fehlenden Teilen kann zu schweren Verletzungen führen.

- Kippen Sie den Mäher nicht, wenn Sie den Motor starten oder den Motor anschalten, außer der Mäher muss zu Starten gekippt werden. Kippen Sie in diesem Fall das Gerät nicht mehr als notwendig und heben Sie nur die Teile die vom Benutzer entfernt sind.
- Starten Sie den Motor nie, wenn Sie vor einem Grasabwurfschacht stehen sollten.
- Halten Sie Ihre Hände oder Füße nicht in die Nähe von oder unter rotierende Teile. Halten Sie sich immer von der Auswurföffnung fern.

Für vollständige Ladeanweisungen lesen Sie bitte die Bedienungsanleitung für die Akkus und Ladegeräte, die im Abschnitt Technische Daten aufgeführt wird.

EINSETZEN DES AKKUS

Siehe Abbildung 8.

- Heben Sie die Akkuabdeckung an und halten sie hoch.
- Richten Sie den Akku mit der Akkuhalterung aus.
- Vergewissern Sie sich, dass der Entriegelungsknopf des Akkus eingerastet ist, und dass der Akku richtig und sicher in dem Rasenmäher sitzt, bevor Sie mit der Arbeit beginnen.
- Stecken Sie nicht den Sicherheitsschlüssel ein, wenn die Maschine nicht sofort benutzt wird.
- Schließen Sie die Klappe.

ENTNEHMEN DES AKKUS

Siehe Abbildung 8.

- Lösen sie den Startbügel um das produkt anzuhalten.
- Entfernen sie den Sicherheitsschlüssel.
- Öffnen Sie das Batteriefach.
- Drücken Sie den Entriegelungsknopf des Akkus an dem Rasenmäher. Dadurch wird der Akku etwas aus dem Werkzeug gedrückt.
- Entfernen sie den akku aus dem Produkt.

START/STOPP DES RASENMÄHERS

Siehe Abbildung 9.

- Stecken Sie den Schalterschlüssel ein.
- Wenn die Maschine nicht sofort benutzt werden soll, stecken Sie den Schalterschlüssel nicht ein.

Not for Reproduction

- Drücken und halten Sie den Startknopf.
- Ziehen Sie den Gashebel nach oben in Richtung Griff, um den Rasenmäher zu starten und lassen den Startknopf los.
- Lassen Sie den Auslöser los, um den Rasenmäher auszuschalten.

HINWEIS: Ein hohes Geräusch und Funken können auftreten während der elektrische Motor langsamer wird. Das ist normal.

RASENMÄHEN MIT EIGENANTRIEB

Siehe Abbildung 9.

Zum Anschalten des Eigenantriebs:

- Öffnen Sie das Batteriefach.
- Legen Sie den Akku ein.
- Stecken Sie den Schalterschlüssel ein.
- Ziehen Sie den Hebel für den Eigenantrieb nach oben an den Griff.

Zum Ausschalten des Eigenantriebs:

- Lassen Sie den Hebel für den Eigenantrieb los.

Zum Einstellen der Geschwindigkeit des Eigenantriebs:

- Ziehen Sie den Hebel zur Geschwindigkeitsregelung des Eigenantriebs in Richtung Hasen-Symbol, um die Geschwindigkeit zu erhöhen.
- Ziehen Sie den Hebel zur Geschwindigkeitsregelung des Eigenantriebs in Richtung Schildkröten-Symbol, um die Geschwindigkeit zu verringern.

TIPS ZUM RASENMÄHEN

- Vergewissern Sie sich, dass der Rasen frei von Steinen, Stöcken, Drähten oder anderen Objekten ist die die Messer oder dem Motor des Mähers beschädigen könnten. Mähen Sie nicht über Grundstücksmarkierungen oder andere Metallpfosten. Diese Objekte könnten vom Rasenmäher zum Benutzen gewirbelt werden und schwere Personenschäden entstehen lassen.
- Schneiden Sie für einen gesunden Rasen immer ein Drittel oder weniger der Grashöhe ab.
- Schneiden Sie kein nasses Grass, es könnte an der Unterseite des Rasenmähers stecken bleiben und großen Schaden anrichten.
- Neues oder schweres Gras kann einen schmaleren Schnitt oder größere Schnitthöhe erfordern.
- Reinig de onderkant van de grasmaaimachine na elk gebruik om gras, bladeren, vuil en ander opgestapeld afval te verwijderen.
- Bij het maaien van lang gras dient u de wandelsnelheid te verlaten voor een efficiëntere maaibeurt en om ervoor te zorgen dat het gemaaide gras goed wordt afgevoerd.

HINWEIS: Stoppen Sie immer den Rasenmäher, lassen die Klingen vollständig zum Stillstand kommen und entfernen den Schalterschlüssel, bevor Sie die Unterseite des Rasenmähers reinigen.

BETRIEB BEI GEFÄLLE

⚠ WARNUNG

Bei Gefällen besteht hohe Rutschgefahr, was schweren Personenschaden verursachen kann. Wenn Sie bei Gefällen Rasen mähen ist Vorsicht geboten. Wenn Sie sich bei einem Gefälle unsicher füllen sollten Sie in keinem Fall Rasen mähen. Zu Ihrer Sicherheit sollten Sie bei Gefällen mit einem Winkel größer als 15° nicht Rasen mähen.

⚠ WARNUNG

Benutzen Sie bitte den Eigenantrieb bei niedriger Geschwindigkeit, wenn Sie einen Hang hinauf mähen.

- Mähen Sie immer quer und niemals von oben nach unten. Es könnte schwerer Schaden entstehen, wenn dies nicht eingehalten wird.
- Passen Sie auf bei Löchern, Kurven, Steinen und versteckten Objekte oder Hügeln, sie bergen Rutschgefahr. Hohes Gras kann Hindernisse bergen. Entfernen Sie alle Objekte, wie zum Beispiel Steine und Äste, welche von den Schneideelementen in die Luft geworfen werden können.
- Achten Sie immer auf sicheren Stand.

Not for Reproduction

Ein Ausrutscher oder Fall kann schweren Personenschaden entstehen lassen. Lassen Sie den Startbügel sofort los, wenn Sie merken, dass Sie das Gleichgewicht verlieren.

- Benutzen Sie das Gerät nicht in der Nähe von Klippen, Gräben und Böschungen; Sie könnten Ihr Gleichgewicht verlieren.

LEEREN DES GRASFANGKORBS

Siehe Abbildung 10.

- Stoppen Sie den Rasenmäher, lassen Sie die Klinge vollständig anhalten und entfernen den Schalterschlüssel.
- Heben Sie die hintere Klappe an.
- Heben Sie den Grasfangkorb am Handgriff an um ihn aus dem Mäher zu entfernen.
- Leeren Sie den Sack.
- Heben Sie die hintere Klappe an und setzen den Grasfangkorb wie oben beschrieben wieder ein.

WARTUNG UND PFLEGE

⚠ WARNUNG

Bevor Sie irgendwelche Wartungsarbeiten durchführen, stellen Sie sicher, dass der Rasenmäherakku und der Schalterschlüssel entfernt sind, um versehentliches Starten und schwere Verletzungen zu vermeiden.

⚠ WARNUNG

Damit versehentliches Starten und unautorisierte Benutzung verhindert werden, ist der kabellose Rasenmäher mit einem entfernbaren Sicherheitsschlüssel ausgestattet. Damit der Rasenmäher vollständig deaktiviert ist, sollte der Sicherheitsschlüssel entfernt sein und an einem anderen Ort als der Rasenmäher und außer Reichweite von Kindern aufbewahrt werden.

⚠ WARNUNG

Verwenden Sie für die Wartung nur autorisierte Ersatzteile. Die Benutzung ungeeignetter Ersatzteile könnte schweren Sachschaden entstehen lassen.

⚠ WARNUNG

Halten Sie den Motor und das Akkufach frei von Gras, Blättern oder zu viel Fett. Dadurch wird das Feuerrisiko verringert.

GENERELLE WARTUNGSARBEITEN

Überprüfen Sie das gesamte Produkt vor jeder Benutzung auf beschädigte, fehlende oder lose Teile, wie Schrauben, Bolzen, Muttern, Deckel usw.

Schrauben Sie alle Befestigungen und Deckel fest und verwenden Sie dieses Produkt nicht, bis alle fehlenden oder beschädigten Teile ersetzt wurden. Bitte wenden Sie sich für weitere Hilfe an den Snapper tools-Kundendienst. Vermeiden Sie beim Reinigen der Plastikteile den Einsatz von Lösungsmitteln. Die meisten Plastikteile können durch den Gebrauch der handelsüblichen Solventien beschädigt werden, was sich auch auf ihre Leistung auswirken kann. Verwenden Sie saubere Tücher um Verunreinigungen wie Staub, Öl, Schmierstoffe usw. zu entfernen.

⚠ WARNUNG

Um das Risiko von Beschädigungen und Gefahren zu verringern, reinigen Sie das Gerät niemals mit einem Hochdruckreiniger oder unter fließendem Wasser.

⚠ WARNUNG

Nur in geschlossenen Räumen lagern. Entfernen Sie zum Reinigen oder Lagern immer die Batterie aus dem Mäher und dem Ladegerät.

⚠ WARNUNG

Lassen Sie niemals Bremsflüssigkeiten, Benzine, Produkte auf Erdölbasis, Rostlöser usw. mit den Plastikteilen in Kontakt geraten. Chemikalien können Plastik beschädigen, aufweichen oder zerstören, was zu schweren Verletzungen führen kann.

Überprüfen Sie immer wieder alle Schrauben und Bolzen auf ihre Festigkeit um eine sicherer Handhabung des

Not for Reproduction

Rasenmähers zu gewährleisten.

Wischen Sie den Rasenmäher mit einem feuchten Tuch ab. Benutzen Sie kein Wasser.

SCHMIERÖL

Alle Elemente, welche Schmieröl benötigen, sind mit hochgratigem Schmieröl für leistungsstarke Ergebnisse ausgestattet. Daher brauchen Sie kein weiteres Schmieröl.

⚠ WARNUNG

Schutzen Sie Ihre Hände immer mit dicken Handschuhen wenn Sie die Schneideelemente auswechseln müssen. Kontakt mit dem Messer könnte zu schweren Verletzungen führen.

⚠ WARNUNG

Bitte benutzen Sie kein Schmieröl für die Räder. Schmierung kann dazu führen, dass Teile der Räder beim Einsatz versagen, wodurch schwere Verletzungen des Bedieners und/oder Schäden am Mäher oder Eigentum entstehen können.

AUSTAUSCH DER SCHNEIDEELEMENTE

Siehe Abbildung 11-12.

HINWEIS: Verwenden Sie nur autorisierte Ersatzmesser. Ersetzen Sie abgenutzte oder beschädigte Messer und Bolzen als Satz um die Balance zu erhalten.

- Schalten Sie den Motor aus und entfernen den Sicherheitsschlüssel. Lassen Sie das Messer vollständig anhalten.
- Entnehmen Sie den Akku.
- Legen Sie den Rasenmäher auf die eine Seite.
- Stecken Sie ein Stück Holz zwischen dem Schneideblatt und dem Gehäuse um die Schneideelemente zu fixieren.
- Lockern sie die Messerschraube, indem Sie Sie mit einem 27 mm Schraubenschlüssel oder Nuss (nicht enthalten) gegen den Uhrzeigersinn drehen (von der Unterseite des Mähers gesehen).
- Entfernen Sie die Messerschraube und das Messer.
- Setzen Sie das neue Messer auf den Schaft. Stellen Sie sicher, dass das Messer richtig auf dem Schaft sitzt, mit dem Schaft in dem Mittelloch und die beiden Messerstifte an dem Lüfter in den jeweiligen Löchern in dem Messer. Stellen Sie sicher, dass es mit den gebogenen Enden nach oben montiert ist, und nicht in Richtung Boden. Wenn sie richtig sitzt, sollte das Messer flach an dem Lüfter sitzen.
- Schrauben Sie die Messerschraube handfest an den Schaft.
- Ziehen Sie die Mutter im Uhrzeigersinn mit einem Drehmomentschlüssel (nicht im Lieferumfang) an um sicherzugehen, dass der Bolzen fest sitzt. Das empfohlene Anziehdrehmoment der Messermutter ist 62.5~71.5 kgf cm.

SENKRECHTE AUFBEWAHRUNG

Siehe Abbildung 13.

- Entfernen Sie den Akku aus dem Rasenmäher.
- Entfernen Sie den Grasfangbeutel.
- Drehen Sie die Griffknöpfe in die entriegelte Stellung.
- Senken Sie Griff-Baugruppe nach unten und drehen die Griffknöpfe in die verriegelte Stellung.
- Heben Sie den Rasenmäher von vorne in die senkrechte Position.

⚠ WARNUNG

Entfernen Sie immer den Akku aus dem Rasenmäher, bevor Sie das Gerät zur Aufbewahrung in die senkrechte Position stellen.

SCHALTER ZUR LAGERUNG

Wenn der Griff in die voll verriegelte Lagerstellung gedreht ist, ist der Rasenmäher durch einen Schalter zur Lagerung deaktiviert, sodass der Rasenmäher in der Lagerstellung nicht betriebsfähig ist. Der Schalter zur Lagerung ersetzt nicht die Notwendigkeit den Schalterschlüssel und den Akku zu entfernen, um versehentliches Starten oder unerlaubte Benutzung zu verhindern.

Not for Reproduction

Deutsch (Übersetzung der originalen Anleitungen)

FEHLERBEHEBUNG

Problem	Mögliche ursache	Lösung
Handgriff ist nicht in Position.	Schlossschrauben sitzen nicht richtig.	Stellen Sie die Griffhöhe ein und stellen sicher, dass die Schlossschrauben richtig sitzen.
Mäher startet nicht.	Akkuladung ist niedrig.	Laden Sie den Akku.
	Akku ist entweder nicht funktionsfähig oder kann nicht aufgeladen werden.	Ersetzen Sie den Akku.
Mäher schneidet das Gras ungleichmäßig.	Rasen ist rau oder uneben oder Schnitthöhe ist nicht richtig eingestellt.	Stellen Sie die Räder auf eine höhere Position. Alle Räder müssen auf dieselbe Schnitthöhe gestellt werden, damit der Mäher gleichmäßig schneidet.
Mäher mulcht nicht richtig.	Nasses Schnittgut kann an dem Unterboden anhaften.	Warten Sie vor dem Mähen bis das Gras getrocknet ist.
Mäher ist schwer zu schieben.	Hohes Gras, dichtes Gras hat sich im Mähergehäuse und in den Schneideelementen festgesetzt, oder die Schnitthöhe ist zu niedrig.	Vergrößern Sie die Schnitthöhe.
Mäher fängt das Gras nicht richtig.	Schnitthöhe ist zu niedrig eingestellt.	Vergrößern Sie die Schnitthöhe.
Rasenmäher vibriert bei hoher Geschwindigkeit	Messer ist unbalanciert, übermäßig oder ungleichmäßig abgenutzt.	Ersetzen Sie das Messer.
	Motorschaft ist verbogen.	Halten Sie den Motor an, entfernen Sie den Schalterschlüssel und den Akku, trennen Sie die Stromversorgung und überprüfen Sie auf Schäden. Lassen Sie es vor einem erneuten Start von einem autorisierten Kundendienst reparieren.
Motor schaltet beim Mähen aus.	Schnitthöhe ist zu niedrig.	Vergrößern Sie die Schnitthöhe.
	Akku ist leer.	Laden Sie den Akku.

Falls diese Lösungen das Problem nicht klären, kontaktieren Sie Ihren autorisierten Kundendienst.

Not for Reproduction

Español (Traducción de las instrucciones originales)

Su producto ha sido diseñado y fabricado para cumplir con el alto nivel de f ia bilidad, sencillez de uso y seguridad de Snapper tools. Si se utiliza de forma adecuada, tendrá un buen rendimiento y funcionará sin problemas durante años.

Gracias por adquirir un producto Snapper tools.

Guarde este manual para futuras referencias

USO PREVISTO

Este producto está diseñado para el corte doméstico de césped. La hoja debe girar aproximadamente paralela al suelo sobre el que está girando. Las cuatro ruedas deben tocar el suelo durante el corte de césped. Se trata de un cortacésped para uso peatonal y controlado desde la parte trasera.

OBSERVACIÓN: El cortacésped no debe ponerse en funcionamiento con las ruedas separadas del suelo, ni debe tirar de él ni subirse en él. No debe usarse para cortar otra cosa que no sea césped o hierba doméstica.

NORMAS GENERALES DE SEGURIDAD

⚠ ADVERTENCIA

Para reducir el riesgo de lesiones, el usuario debe leer y entender el manual del operario antes de usar este producto.

⚠ ADVERTENCIA

No trate de utilizar este cortacésped hasta haber leído a fondo y entendido completamente todas las instrucciones, reglas de seguridad y otros contenidos en este manual. Si no las cumple correctamente puede provocar accidentes relacionados con descargas eléctricas, incendios y/o lesiones personales graves.

⚠ ADVERTENCIA

La máquina debe utilizarse con la batería. Al usar la máquina con la batería, debe seguir siempre las precauciones básicas de seguridad para reducir el riesgo de incendio, fugas de la batería y lesiones personales.

SEGURIDAD PERSONAL

- El cortacésped puede amputar manos y pies, así como lanzar objetos. El no cumplir con todas las instrucciones de seguridad podrá causar lesiones serias o la muerte.
- Nunca permita que niños o personas no familiarizadas con las instrucciones utilicen esta herramienta. Las regulaciones locales pueden restringir la edad del operario.
- Manténgase alerta y observe lo que está haciendo y use su sentido común al utilizar el cortacésped. No utilice el cortacésped cuando esté cansado o bajo la influencia de drogas, alcohol o medicamentos. Un lapso en la concentración mientras utiliza la unidad puede resultar en lesiones personales graves.
- Use pantalones largos y resistentes, mangas largas, botas y guantes. No use ropa holgadas, pantalones cortos, sandalias o vaya sin calzado al utilizar la herramienta.
- Siempre use gafas de seguridad con protectores laterales. Utilice una máscara para la cara si el ambiente de trabajo es polvoriento.
- Asegúrese siempre de que está en equilibrio, en una superficie estable. Mantenga su pisada firme y su equilibrio. No se extienda demasiado. Si lo hace, podrá perder el equilibrio.
- Camine, nunca corra.
- Siempre corte a través de las superficies de las cuestas, nunca de arriba hacia abajo. Tenga mucho cuidado cuando cambie de dirección en las cuestas.
- No corte cerca de zonas en declive, zanjas, en pendientes pronunciadas, o en terraplenes. Una mala pisada podrá causar resbalones y accidentes de caídas.
- Planifique el patrón de corte para evitar la descarga de material hacia caminos, aceras públicas, espectadores, etc. También, evite descargar materiales contra una pared u obstrucciones que pueden causar que los materiales reboten hacia el operario.

Not for Reproduction

Español (Traducción de las instrucciones originales)

ZONA DE TRABAJO

- No corte mientras haya personas, especialmente niños, o mascotas cerca.
- Corte siempre a la luz del día o con luz artificial suficiente.
- No utilice la máquina en entornos inflamables, como puede ser en presencia de líquidos inflamables, gases o polvo. La herramienta puede crear chispas que pueden encender polvo o gases.
- Los objetos golpeados por la cuchilla del cortacésped pueden causar lesiones severas a las personas. Inspeccione cuidadosamente el área donde va a utilizarse la herramienta y retire todas las rocas, palos, metales, alambres, huesos, juguetes u otros objetos extraños.
- No utilice la máquina en hierba mojada o bajo la lluvia.
- Tenga presente que el operario o usuario es responsable de los accidentes o riesgos que le puedan ocurrir a otras personas o a su propiedad.

USO Y MANTENIMIENTO DE HERRAMIENTAS DE JARDINERÍA

- Antes de utilizarla, realice siempre una inspección visual para asegurarse de que las hojas, los pernos de las hojas y el conjunto de los elementos de corte no estén gastados o dañados.
- Reemplace las hojas y tornillos desgastados o dañados en grupos para preservar el equilibrio.
- Verifique a intervalos frecuentes si todas las tuercas, pernos y tornillos están apretados apropiadamente para asegurarse de que el equipo esté en buenas condiciones de trabajo.
- Revise frecuentemente si el recolector de césped tiene desgaste o deterioro.
- Sustituya las piezas dañadas o gastadas.
- No deje la batería en el cortacésped y a la luz solar directa.
- No fuerce la máquina. Realizará un trabajo mejor y más seguro a la velocidad para la que ha sido diseñada.
- No sobrecargue su cortacésped. El corte de hierba larga y gruesa puede hacer que la velocidad del motor baje, o que la herramienta tenga menos potencia. Al cortar hierba gruesa y larga, un primer corte a una altura mayor ayudará a reducir la carga.
- Detenga la hoja cuando pase por superficies con grava.
- No hale hacia atrás el cortacésped a menos que sea completamente necesario. Si se ve obligado a alejar la herramienta de una pared u obstáculo, en primer lugar mire hacia abajo y hacia atrás para evitar tropezar o que la herramienta pase sobre sus pies.
- Detenga la(s) hoja(s) si tiene que inclinar la herramienta para transportarla al pasar por superficies que no sean de césped, y cuando transporte la herramienta hacia y desde el área que va a cortar.
- No utilice la máquina con protecciones defectuosas, o sin haber situado correctamente los dispositivos de seguridad, por ejemplo deflectores y/o recogedores de hierba.
- Encienda el motor según las instrucciones y mantenga las manos y los pies alejados del área de corte.
- Nunca levante o transporte un cortacésped cuando el motor esté funcionando.
- Retire la tecla interruptor en los siguientes casos:
  - cada vez que deje la herramienta
  - antes de desbloquear la unidad
  - antes de inspeccionar, limpiar o trabajar con el cortacésped
  - después de golpear un objeto extraño, inspeccione el aparato por si existiesen daños y mándelo reparar cuando sea necesario
  - antes de vaciar la caja de la hierba.
  - si la máquina empieza a vibrar de forma anormal (comprobar inmediatamente)
  - cuando no esté usando la herramienta o cuando vaya a guardarla
  - cuando recargue y retire/coloque la batería.
- Evite los agujeros, surcos, resaltos, rocas u otros objetos ocultos. El terreno

Not for Reproduction

desigual puede causar resbalones y accidentes de caídas.

- Si la máquina comienza a vibrar de manera anormal, pare el motor y busque inmediatamente la causa. Sustituya la hoja si tiene un desgaste irregular o algún tipo de daño. La vibración generalmente es una advertencia de problemas.
- Si la máquina golpea un objeto extraño, siga estos pasos:
  - Detenga la herramienta soltando la palanca de arranque, espere hasta que la hoja se detenga por completo y, luego, retire la tecla interruptor.
  - Compruebe cuidadosamente si la herramienta tiene algún daño.
  - Sustituya la hoja si está dañada. Repare cualquier daño antes de reiniciar y continuar utilizando el cortacésped.
- Utilice el aparato adecuado. No use la máquina para trabajos que no sean aquéllos para los que está diseñada.
- Cuando no esté utilizando este cortacésped debería guardarla en un lugar bien ventilado, seco y bajo llave, fuera del alcance de los niños. La tecla interruptor también debe retirarse.
- No exponga la máquina a la lluvia o humedad. Si entra agua en una herramienta de jardín podría aumentar el riesgo de descargas eléctricas.
- Siga las instrucciones del fabricante del equipo para su utilización adecuada y la instalación de accesorios. Sólo utilice accesorios aprobados por el fabricante.
- Tenga cuidado durante el ajuste de la máquina para evitar que sus dedos queden atrapados entre las cuchillas móviles y las partes fijas de la máquina.
- Deje siempre enfriar la máquina antes de guardarla.
- Cuando realice trabajos de reparación en las cuchillas, tenga en cuenta de que aunque la fuente de alimentación esté apagada, las cuchillas pueden seguir moviéndose.

USO Y CUIDADO DE LA HERRAMIENTA

- Recargue la unidad solamente con el cargador especificado por el fabricante. El uso de un cargador con una batería incompatible puede crear un riesgo de incendio.
- Utilice sólo herramientas eléctricas específicamente diseñadas para ellos. Utilizar cualquier otro tipo de baterías puede causar lesiones o un riesgo de incendio.
- Cuando la batería no está en uso, manténgala alejada de otros objetos metálicos como clips, monedas, llaves, clavos, tornillos u otros objetos metálicos pequeños que puedan crear una conexión desde una terminal a otra. Causar un cortocircuito en los terminales de la batería puede causar quemaduras o un incendio.
- En condiciones abusivas, podría salir expulsado líquido de la batería, por lo que debería evitar el contacto con éste. Si se produce un contacto accidental, enjuáguese las manos con agua. Si el líquido entra en contacto con los ojos, acuda inmediatamente al médico. Si el líquido es expulsado de la batería y entra en contacto con él, podría causar irritación o quemaduras.

MANTENIMIENTO

- La reparación del producto sólo debe realizarse por personal de reparación calificado. La reparación o mantenimiento realizado por personal no calificado podrá producir lesiones al usuario o dañar el producto.
- Sólo use piezas de reemplazo idénticas cuando repare el producto. El uso de piezas no autorizadas puede crear un riesgo de lesiones serias al usuario o dañar el producto.

MANTENIMIENTO

- Después de su uso y antes de guardarla, extraiga la batería de la herramienta y verifique si hay daños.
- Cuando no esté en uso, guarde la herramienta en un lugar que esté fuera del alcance de los niños.

Not for reproduction

Español (Traducción de las instrucciones originales)

- La herramienta sólo debe ser reparada por un técnico autorizado.
- Utilice sólo piezas y accesorios de recambio recomendados por los fabricantes.

⚠ ADVERTENCIA

El cabezal de corte sigue girando durante unos segundos después de apagar la herramienta.

- El nivel de vibraciones durante el uso real de la herramienta eléctrica puede diferir del valor total declarado, dependiendo de la forma en que se utilice la herramienta.
- Se ha demostrado que las vibraciones provenientes de herramientas pueden contribuir a la aparición de una enfermedad denominada Síndrome de Raynaud en determinados individuos. Los síntomas pueden incluir hormigueo, entorpecimiento y decoloración de los dedos, generalmente aparentes cuando tiene lugar una exposición al frío. Se considera que los factores hereditarios, exposición al frío y a la humedad, dieta, tabaquismo y prácticas de trabajo contribuyen al desarrollo de estos síntomas. En la actualidad se desconoce qué cantidad de vibraciones o grado de exposición, en su caso, pueden contribuir a esta enfermedad. Existen medidas que pueden ser tomadas por el operador para reducir los efectos de vibración:
  - Mantenga su cuerpo caliente durante el tiempo frío. Al manipular la unidad, utilice guantes para mantener las manos y las muñecas calientes. Hay informes que indican que el tiempo frío es un gran factor que contribuye al síndrome de Raynaud.
  - Después de cada período de funcionamiento, realice ejercicios para aumentar la circulación sanguínea.
  - Haga pausas de trabajo frecuentes. Limite la cantidad de exposición por día.
- Si siente alguno de los síntomas de esta enfermedad, interrumpa inmediatamente el uso y consulte a su médico estos síntomas.

Guarde estas instrucciones. Consúltelas frecuentemente y úselas para instruir a los demás que pueden utilizar este producto. Si presta la unidad a alguien, préstele también las instrucciones.

SÍMBOLO

Algunos de los siguientes símbolos pueden ser usados en este producto. Obsérvelos y aprenda su signi cado. Una correcta interpretación de estos símbolos le permitirá utilizar el producto mejor y de una forma más segura.

SÍMBOLO	DENOMINACIÓN/ EXPLICACIÓN
V	Tensión eléctrica
A	Amperios
Hz	Hertzios
W	Vatios
Hrs	Horas
	Construcción con doble aislamiento
	Lea y comprenda todas las instrucciones antes de manipular el producto.
	Mantenga alejados a los espectadores.
	Tenga cuidado con las cuchillas afiladas. Las cuchillas siguen rotando después de apagar el motor. Elimine el dispositivo de desactivación antes de realizar el mantenimiento.
	No exponga la máquina a la lluvia o humedad.

Not for Reproduction

Español (Traducción de las instrucciones originales)

	No utilice la unidad en pendientes superiores a 15º. Siempre corte a través de las superfi cies de las cuestas, nunca de arriba hacia abajo.
	Tenga cuidado ya que podría sufrir descargas eléctricas.
STOP	Espere a que todos los componentes de la herramienta se hayan detenido completamente antes de tocarlos.
	El cargador está diseñado para uso en interiores.

Las siguientes palabras de senalizacion y sus significados tienen el objeto de explicar los niveles de riesgo relaciondos con este producto.

SÍMBOLO	SEÑAL	SIGNIFICADO
	P E L I - GRO	Indica una situación peligrosa inminente que, de no ser evitada, podría provocar daños graves o incluso la muerte.
	ADVER- TENCIA	Indica una situación potencialmente peligrosa que, de no ser evitada, podría provocar daños graves o incluso la muerte.
	PRECA- UCIÓN	Indica una situación potencialmente peligrosa que, de no ser evitada, podría provocar daños moderados o leves.
	PRECA- UCIÓN	(Sin símbolo de seguridad) Indica una situación que podría provocar daños materiales.

PROTECCIÓN DEL MEDIO AMBIENTE

Los productos eléctricos de desperdicio no deben desecharse con desperdicios caseros. Por favor recíclelos donde existan dichas instalaciones. Compruebe con su autoridad local o minorista para reciclar.

La recogida selectiva de productos usados y embalajes permite que los materiales se reciclen y vuelvan a utilizarse. La reutilización de los materiales reciclados ayuda a prevenir la contaminación medioambiental y reduce la demanda de materias primas.

Batteries
Li-ion

Al final de su vida útil, tire las baterías con el debido cuidado para nuestro medio ambiente.

La batería contiene material que es peligroso para usted y el medio ambiente. Deberá extraerla y desecharla por separado en una instalación que acepte baterías de ión-litio.

MANTENIMIENTO

Las reparaciones requieren tener mucho cuidado y conocimiento y sólo debe realizarse por un técnico de servicio califi cado. Para obtener servicio, le sugerimos que devuelva el producto al centro de servicio autorizado más cercano para reparación. Al realizar una reparación, sólo use piezas de reemplazo idénticas.

Este producto tiene muchas funciones para que su uso sea más cómodo y ameno. Se ha dado prioridad a la seguridad, rendimiento y fi abilidad al diseño de este producto para que resulte más fácil su mantenimiento y uso.

Not for Reproduction

Español (Traducción de las instrucciones originales)

⚠ ADVERTENCIA

La utilización de cualquier herramienta eléctrica puede causar que se arrojen objetos extraños a sus ojos que pueden causar daños severos a los mismos. Antes de empezar a utilizar la herramienta eléctrica, siempre use gafas protectoras de seguridad, gafas de seguridad con protectores laterales, o un protector total para la cara cuando sea necesario. Se recomienda usar una máscara de seguridad con visión amplia sobre los lentes o gafas de seguridad estándares con protectores laterales. Siempre utilice protección para los ojos que tenga la marca y que cumpla con EN 166.

DESCRIPCIÓN

1. Palanca de arranque
2. Cable de control del motor
3. Asa superior
4. Baje el mango
5. Palanca de ajuste de altura
6. Tapa de la batería
7. Rueda delantera
8. Rueda trasera
9. Caja de la hierba
10. Perilla de la empuñadura
11. Botón
12. Cerrojo
13. Mango de la caja de la hierba
14. Puerta trasera
15. Apertura trasera de descarga
16. Barra de la puerta
17. Ganchos
18. Llave de aislamiento
19. Hoja
20. Eje del motor
21. Abanico
22. Perno de la cuchilla
23. Postes de la hoja
24. Botón de liberación de la batería
25. Conector de triturado
26. Deflector de descarga lateral
27. Puerta de descarga lateral
28. Bloque de madera (no incluida)
29. Llave de servicio (no incluida)
30. Batería (no incluida)
31. Interruptor de almacenamiento
32. Palanca de autopropulsión
33. Controles de velocidad Auto-propulsada
34. Interruptor de almacenamiento

CARACTERÍSTICAS TÉCNICAS

Cortacésped	ESXD19SPWM82
Anchura de fresado	48 cm
Altura del corte	25 mm - 80 mm
Velocidad sin carga	2800 rpm
Velocidad autopropulsada	0.5-1.5 m/s
Nivel de presión sonora	LpA : 71 dB(A), K=3.0
Nivel de potencia acústica garanti-zado	LwA :96 dB(A)
Nivel de vibración	≤ 2.5 m/s^2, K=1.5
Capacidad de la caja de la hierba	55 L
Peso neto	28.5 kg
Batería	Ión-litio
Número de modelo	EBSB2AH82(2Ah)/ EBSB4AH82(4AH)/ EBSB5AH82(5AH)
Cargador de pilas	
Número de modelo	EBSRC82/ EBSSC82

⚠ ADVERTENCIA

El uso de cualquier otra batería puede resultar en un riesgo de incendio, descargas eléctricas o lesiones personales.

Not for Reproduction

Español (Traducción de las instrucciones originales)

CONOZCA SU CORTACÉSPED

Ver figura 1.

El uso seguro de este producto requiere la comprensión de la información de la herramienta y del manual de usuario, así como el conocimiento del proyecto que intenta realizar. Antes de utilizar este producto, familiarícese con las características de funcionamiento y normas de seguridad.

MONTAJE

DESEMBALAJE

Es necesario montar este producto.

- Retire con cuidado el producto y los accesorios de la caja. Asegúrese de que están incluidos todos los elementos que figuran en la lista del paquete de embalaje.

⚠ ADVERTENCIA

No utilice este producto si ya está montado en el producto algún elemento de la lista del paquete de embalaje cuando lo desembale. El fabricante no ha montado los elementos de esta lista en el producto y requieren de la instalación del cliente. Usar un producto que puede haber sido mal montado podría provocar graves daños personales.

- Revise el producto con atención para asegurarse de que no se produjeron daños o roturas durante el transporte.
- No tire el material de embalaje hasta que haya revisado con atención y haya utilizado el producto de manera satisfactoria.
- Si cualquier pieza está dañada llame al centro de servicio autorizado Snapper tools de su localidad.

LISTA DE EMBALAJE

- Cortacésped
- Llave de seguridad
- Caja de la hierba
- Accessoire de paillage
- Déflecteur d'évacuation latérale
- Manual de instrucciones
- Botones
- Tornillos

⚠ ADVERTENCIA

En caso de que se dañe o falte alguna pieza, no utilice este producto hasta que se hayan reemplazado las piezas. El uso de un producto al que le faltan piezas o cuyas piezas están dañadas, puede producir lesiones personales graves.

⚠ ADVERTENCIA

No intente modi car este producto o crear accesorios que no fueron recomendados para usar con este producto. Cualquier alteración o modifi cación se considerará como mal uso y podrá resultar en una condición peligrosa que conducirá a posibles lesiones personales serias.

⚠ ADVERTENCIA

No inserte la tecla interruptor hasta que el montaje sea completo y la unidad esté lista para cortar. Si la máquina está mal montada, podría arrancar accidentalmente y provocar graves daños personales.

⚠ ADVERTENCIA

Para evitar un arranque accidental que podría causar lesiones corporales serias, retire siempre la batería del producto al ensamblar las piezas.

⚠ ADVERTENCIA

No utilice nunca el cortacésped sin los dispositivos de seguridad adecuados en su lugar y en perfectas condiciones. Nunca use el cortacésped con dispositivos de seguridad dañados. La utilización de este producto con piezas dañadas o faltantes podrá causar lesiones personales serias.

DESPLIEGUE Y AJUSTE DEL MANGO INFERIOR

Ver figura 2.

- Tire de las perillas del mango y gírelas 90° a ambos lados para aflojar los mangos inferiores.
- Mueva los mangos inferiores hasta la posición de funcionamiento. Puede subir o bajar el mango hasta la posición

Not for Reproduction

que le resulte más cómoda. Dispone de 3 posiciones (3) para elegir. Suelte las perillas del mango para bloquear el mango inferior en su posición.

NOTA: Asegúrese de que ambos lados se fijan en la misma posición para un montaje adecuado.

LA INSTALACIÓN DEL MANGO SUPERIOR

Ver figura 3.

- Alinee los orificios de montaje del mango superior y del mango inferior. Inserte los pernos y utilice las perillas para apretarlos. Repita la operación en el otro lado.

INSTALACIÓN DE LA CAJA DE LA HIERBA

Ver figura 4.

- Levante la puerta de descarga trasera.
- Levante el colector de césped sujetándolo por el mango y colóquelo debajo de la puerta trasera de descarga para que los ganchos del colector de césped queden asentados en la barra de la puerta.
- Suelte la puerta trasera de descarga. Cuando se instala correctamente, los ganchos del colector de césped se extienden a través de las aberturas de la puerta de descarga trasera.

INSTALACIÓN DEL ADAPTADOR DE TRITURADO

Ver figura 5.

- Levante y mantenga la puerta de descarga trasera abierta.
- Sujete el adaptador de triturado por su asa e insértelo a un ángulo poco elevado, como se muestra.
- Empuje el adaptador para triturado en su lugar.
- Baje la puerta de descarga trasera.

INSTALACIÓN DEL DEFLECTOR DE DESCARGA LATERAL

Ver figura 6.

OBSERVACIÓN: Cuando utilice el de ector de descarga lateral, no instale la caja de hierba. El adaptador para triturado debe permanecer instalado.

- Levante la puerta de descarga lateral.
- Alinee los ganchos del de ector con la barra articulada situada en la parte inferior de la puerta.
- Baje el de ector hasta que los ganchos se jen en la barra articulada de la puerta de triturado.
- Suelte el de ector y la puerta de descarga lateral.

AJUSTE DE LA ALTURA DE LA CUCHILLA

Ver figura 7.

Al enviarse el aparato, las ruedas en el cortacésped se ajustan a una posición de corte bajo. Antes de usar el cortacésped por primera vez, ajuste la posición del corte a la altura más adecuada para su cortacésped. El césped promedio debería medir entre 38 mm y 51 mm durante los meses fríos y entre 51 mm y 70 mm durante los meses cálidos.

Para ajustar la altura de la hoja

- Para subir la altura de la cuchilla, agarre la palanca de ajuste de altura y muévala hacia atrás del cortacésped.
- Para bajar la altura de la cuchilla, agarre la palanca de ajuste de altura y muévala hacia delante del cortacésped.

UTILIZACIÓN

⚠ ADVERTENCIA

Aun cuando esté familiarizado con el aparato no deje de estar atento. No olvide nunca que basta con un segundo de inatención para herirse gravemente.

⚠ ADVERTENCIA

Utilice siempre dispositivos de protección ocular. Si incumple esta instrucción, pueden proyectarse cuerpos extraños a sus ojos y provocarle graves lesiones oculares.

⚠ ADVERTENCIA

Utilice exclusivamente las piezas y accesorios recomendados por el fabricante. El uso de cualquier pieza o accesorio no recomendado puede ocasionar heridas graves.

Not for Reproduction

Español (Traducción de las instrucciones originales)

⚠ ADVERTENCIA

Revise siempre la unidad por si faltasen piezas o si están dañadas y la hoja por si estuviese dañada, desigual, o tuviese un desgaste excesivo antes de su uso. El uso de un producto al que le faltan piezas o cuyas piezas están dañadas, puede producir lesiones personales graves.

- No incline la cortacésped al arrancar el motor o al encenderlo, a menos que la cortacésped se tenga que inclinar para el arranque. En este caso, no incline la herramienta más de lo absolutamente necesario y levante solamente la parte más alejada de usted.
- No arranque el motor al estar parado delante del conducto de descarga.
- No coloque las manos o los pies cerca o debajo de las piezas giratorias. Siempre manténganse lejos de la abertura de descarga.

Para unas instrucciones completas de carga completa, consulte el Manual del Usuario para las baterías y cargadores que fi guran en la sección de Especifi caciones.

INSTALAR LA BATERÍA

Ver figura 8.

- Levante y mantenga la cubierta de la batería abierta.
- Alinee la batería con el puerto de la batería del cortacésped.
- Asegúrese de que el botón de liberación de la batería queda bien colocado en su lugar y que la batería está completamente asentada y segura en el cortacésped antes de comenzar a utilizarlo.
- Si la máquina no va a utilizarse inmediatamente, no inserte la llave de seguridad.
- Cierre la puerta.

EXTRAER LA BATERÍA

Ver figura 8.

- Suelte la palanca de arranque para detener el producto.
- Retire la llave de seguridad.
- Abra la puerta del compartimiento de la batería.
- Pulse el botón de liberación de la batería en el cortacésped. Esto hará que la batería salga del aparato ligeramente.
- Retire la batería del producto.

ARRANQUE Y DETENCIÓN DEL CORTACÉSPED

Ver figura 9.

- Introduzca la tecla interruptor.
- Si la máquina no va a utilizarse inmediatamente, no inserte la tecla interruptor.
- Mantenga pulsado el botón de arranque.
- Tire de la palanca de arranque hacia arriba, hacia el mango, para arrancar el cortacésped y suelte la tecla interruptor.
- Para apagar la podadora, suelte la palanca de control del interruptor.

NOTA: Puede haber un sonido agudo y chispeo mientras el motor eléctrico desacelera. Esto es normal.

CORTE AUTOPROPULSADO

Ver figura 9.

Para activar la función autopropulsión:

- Abra la puerta del compartimiento de la batería.
- Introduzca la batería.
- Introduzca la tecla interruptor..
- Tire la palanca de autopropulsión hacia arriba para encontrar el mango.

Para desactivar la función autopropulsión:

- Suelte la palanca de autopropulsión.

Para ajustar la velocidad de la función autopropulsión:

- Tire la palanca de control de velocidad variable hacia el símbolo del conejo para aumentar la velocidad.
- Empuje la palanca de control de velocidad variable hacia el símbolo de la tortuga para disminuir la velocidad.

CONSEJOS PARA EL CORTACÉSPED

- Asegúrese de que el césped está libre de piedras, palos, alambres u otros objetos

Not for Reproduction

que puedan dañar las hojas o el motor del cortacésped. No corte sobre estacas de propiedad u otros postes metálicos. Tales objetos podrán arrojarse accidentalmente por el cortacésped en cualquier dirección y causar lesiones personales serias al operario y a los demás.

- Para un césped sano, corte siempre un tercio o menos de la longitud total del césped.
- No corte césped mojado, se pegará a la parte inferior de la plataforma y evitará el embolsado apropiado o descarga de los recortes de césped.
- La hierba nueva o gruesa puede requerir un corte más estrecho o una mayor altura de corte.
- Limpie la parte inferior de la plataforma de corte después de cada uso para retirar recortes de césped, hojas, suciedad y otros residuos acumulados.
- Cuando corte maleza alta, camine más despacio para permitir un corte más eficiente y la salida de los recortes de césped.

NOTA: Apague siempre el cortacésped y deje que las hojas se detengan completamente, retire la tecla interruptor antes de limpiar por debajo.

MANEJO DE LAS CUESTAS

⚠ ADVERTENCIA

Las cuestas son un factor principal relacionado a los accidentes por resbalones y caídas que pueden causar lesiones severas. El manejo de equipo en cuestas requiere tener mucho cuidado. Si se siente inseguro en una cuesta, no use el cortacésped. Por su seguridad, no trate de cortar en cuestas mayores de 15 grados.

⚠ ADVERTENCIA

Por favor, mantenga la autopropulsión a baja velocidad cuando se corte en un declive.

- Siempre corte a través de las superficies de las cuestas, nunca de arriba hacia abajo. Tenga mucho cuidado cuando cambie de dirección en las cuestas.
- Observe si hay agujeros, surcos, piedras, objetos ocultos o resaltos que puedan hacerle resbalar o tropezar. El césped alto puede ocultar obstáculos. Retire todos los objetos tales como piedras, ramas de árboles y otros que podrían salir disparados o arrojados por la cuchilla.
- Asegúrese siempre de que está en equilibrio, en una superficie estable. Un resbalón o caída puede causar lesiones personales serias. Si cree que va a perder el equilibrio, suelte la palanca de encendido de inmediato.
- No corte cerca de bajadas escarpadas, cunetas o terraplenes; podrá perder su pisada o equilibrio.

VACIADO DE LA CAJA DE LA HIERBA

Ver figura 10.

- Detenga el cortacésped, deje que la hoja se detenga completamente y retire la tecla interruptor.
- Levante la puerta trasera.
- Levante la caja de la hierba por el mango para retirarla del cortacésped.
- Elimine los recortes de césped.
- Levante la puerta trasera y vuelva a colocar la caja de la hierba como se ha descrito anteriormente en este manual.

MANTENIMIENTO

⚠ ADVERTENCIA

Antes de realizar cualquier operación de mantenimiento, asegúrese de que la batería del cortacésped y la tecla interruptor no se encuentran en el cortacésped para evitar un arranque accidental y posibles lesiones personales graves.

⚠ ADVERTENCIA

El cortacésped inalámbrico está equipado con una llave de seguridad para prevenir una puesta en marcha accidental o su posible uso no autorizado. Para desactivar totalmente el cortacésped, retire la llave de seguridad y manténgala alejada del cortacésped y de los niños.

Not for Reproduction

Español (Traducción de las instrucciones originales)

⚠ ADVERTENCIA

Utilice sólo piezas de recambio autorizadas en la herramienta. El uso de cualquier otra pieza puede crear un riesgo o causar daño al producto.

⚠ ADVERTENCIA

Mantenga el motor y los compartimentos de la batería libres de hierba, hojas o grasa excesiva. Esto ayudará a reducir el riesgo de incendio.

MANTENIMIENTO GENERAL

Antes de cada uso, inspeccione todo el producto para comprobar si hay piezas dañadas, extraviadas o sueltas como tornillos, tuercas, pernos, tapas, etc. Apriete bien todos los tornillos y las tapas y no haga funcionar el producto hasta que todas las partes que faltan o dañadas sean reemplazadas. Llame al Servicio de atención al Cliente de Snapper tools para recibir asistencia.

Evite el uso de disolventes para limpiar las piezas de plástico. La mayoría de los plásticos son susceptibles a daños de varios tipos de solventes comerciales y pueden dañarse por su uso. Use un paño limpio para limpiar la suciedad, polvo, aceite, grasa, etc. de la herramienta.

⚠ ADVERTENCIA

Para reducir en lo posible los riesgos de provocar daños o crear situaciones de peligro, nunca limpie la herramienta con una hidrolimpiadora o bajo el chorro de una manguera.

⚠ ADVERTENCIA

Almacene únicamente la herramienta en interiores. Cuando vaya a limpiarlo o almacenar el cortacésped, asegúrese siempre de retirar el acumulador tanto de este como del cargador.

⚠ ADVERTENCIA

No permita en ningún momento que las piezas de plástico entren en contacto con líquido de frenos, gasolina, productos derivados del petróleo, aceites penetrantes, etc. Los productos químicos pueden dañar, destruir o debilitar el plástico, lo que puede ocasionar graves daños personales.

Periódicamente verifi que si todas las tuercas y pernos tienen el ajuste apropiado para garantizar el funcionamiento seguro del cortacésped.

Limpie el cortacésped de vez en cuando con un paño seco. No use agua.

LUBRICACIÓN

Todos los cojinetes en este producto se lubrican con una cantidad sufi ciente de lubricante de alta calidad para la vida útil de la unidad bajo condiciones operativas normales. Por consiguiente, no se requiere más lubricación de los cojinetes.

⚠ ADVERTENCIA

Siempre proteja sus manos al usar guantes resistentes y/o al envolver los bordes cortantes de la cuchilla con trapos y otros materiales al realizar el mantenimiento de la cuchilla. Si entra en contacto con la hoja se pueden producir lesiones personales graves.

⚠ ADVERTENCIA

No lubrique ninguno de los componentes de las ruedas. La lubricación puede causar que los componentes de la rueda fallen durante su uso, lo que podría resultar en lesiones personales graves al operador y/o del cortacésped, u otros daños materiales.

Not for reproduction

Español (Traducción de las instrucciones originales)

REEMPLAZO DE LA CUCHILLA CORTANTE

Ver figura 11-12.

OBSERVACIÓN: Sólo utilice hojas de recambio autorizadas. Reemplace las hojas y tornillos desgastados o dañados en grupos para preservar el equilibrio.

- Detenga el motor y retire la llave de seguridad. Deje que la hoja se detenga por completo.
- Extraiga la batería.
- Vire al cortacésped sobre su lado.
- Acuñe un bloque de madera entre la cuchilla y la plataforma del cortacésped para evitar que la cuchilla se devuelva. Afloje el tornillo de la hoja girándola en sentido antihorario (visto desde la parte inferior del cortacésped) utilizando una llave o toma de corriente de 27 mm (no incluidos).
- Retire el perno de la cuchilla y la cuchilla.
- Coloque la nueva cuchilla en el eje. Asegúrese de que la hoja está bien colocada con el eje colocado a través del orificio central de la hoja y de que los dos postes de la hoja del ventilador se han insertado en sus respectivos orificios en la hoja. Asegúrese de que está instalada con los extremos curvos apuntando hacia la plataforma de corte y no hacia el suelo. Cuando esté correctamente asentada, la hoja debe estar plana sobre el ventilador.
- Enrosque el perno de la cuchilla en el eje y apriételo con el dedo.
- Apriete la tuerca de la hoja hacia abajo y hacia la derecha con una llave de torsión (no incluida) para asegurar que el tornillo esté bien apretado. El par recomendado para la tuerca de la hoja es de 62.5~71.5 kgf cm (350-400 in. lb).

FUNCIÓN DE ALMACENAMIENTO VERTICAL

Ver figura 13.

- Retire la batería del cortacésped.
- Retire la bolsa de colector de césped.
- Gire las perillas del mango a la posición de desbloqueo.
- Baje el conjunto del mango y gire las manillas del mango a la posición de bloqueo.
- Levante el cortacésped por la parte delantera a la posición vertical.

⚠ ADVERTENCIA

Siempre retire la batería el cortacésped antes de colocar la unidad en la posición de almacenamiento vertical.

INTERRUPTOR DE ALMACENAMIENTO

Cuando el manillar se gira hasta la posición de almacenamiento de bloqueo total, el cortacésped viene equipado con un interruptor de almacenamiento que no permitirá que el cortacésped funcione en la posición de almacenamiento. El interruptor de almacenamiento no sustituye la necesidad de retirar la tecla interruptor y la batería para evitar un arranque accidental o uso no autorizado

Without Reproduction

Español (Traducción de las instrucciones originales)

RESOLUCIÓN DE PROBLEMAS

Problema	Causa posible	Solución
El mango no está en su posición.	Los pernos de transporte no están instalados correctamente.	Ajuste la altura del mango y asegúrese de que los pernos de transporte estén instalados correctamente.
El cortacésped no arranca.	La batería no tiene una carga baja.	Cargue la batería.
	La batería no funciona o no tiene carga.	Sustituya la batería.
El cortacésped corta la hierba de forma desigual.	El césped es grueso o desigual o la altura de corte no es la correcta.	Mueva las ruedas a una posición más alta. Todas las ruedas deben ser colocadas a la misma altura de corte del cortacésped para cortar de manera uniforme.
El cortacésped no tritura hierba correctamente.	Los recortes de hierba húmeda se quedan pegados a la parte inferior de la plataforma.	Espere hasta que se seque la hierba antes de cortarla.
El cortacésped es difícil de empujar.	Césped alto, la parte posterior de la envoltura y cuchilla del cortacésped están tapados de mucho césped o la altura del.	Aumente la altura de corte.
La bolsa del cortacésped no se ha colocado correctamente.	La altura de corte es demasiado baja.	Aumente la altura de corte.
El cortacésped vibra a una velocidad más alta.	La hoja está desequilibrada, excesivamente desgastada o gastada de forma desigual.	Vuelva a colocar la hoja.
	El eje del motor está doblado.	Detenga el motor, retire la llave de aislamiento y la batería, desconecte la herramienta de la fuente de alimentación y compruebe si hay daños. Haga que el equipo se repare por un centro de servicio autorizado antes de volverla a arrancar.
El motor se detiene durante el corte.	La altura de corte es demasiado baja.	Aumente la altura de corte.
	La batería no tiene carga.	Cargue la batería.

Si estas soluciones no resuelven el problema póngase en contacto con su proveedor de servicio autorizado.

Not for Reproduction

Eesti (Originaaljuhendi tõlge)

See seade on konstrueeritud ja toodetud vastavuses Snapper tools töökindluse, kasutuslihtsuse ja ohutuse kõrgetele nõuetele. Korralikult hooldatuna töötab seade aastaid tootlikult ja töökindlalt.

Täname Teid Snapper tools toote ostmise eest.

Hoidke seda juhendit edaspidiseks kasutamiseks alles

OTSTARBEKOHANE KASUTAMINE

Muruniiduk on ette nähtud muru niitmiseks vaid koduaias. Lõiketera peab pöörlema niidetava muru pinnaga ligikaudu paralleelselt. Liikumise ajal peavad kõik neli ratast olema maapinnal. See on tagantpoolt jalgsijuhitav muruniiduk.

MÄRKUS. Muruniidukit ei tohi kusnagi nii kasutada, et rattad on maapinna kohal, seda ei tohi lükata ega sellele ei tohi peale astuda. Seda ei tohi kasutada muudeks lõikamistöödeks kui muru niitmiseks.

ÜLDISED OHUTUSEESKIRJAD

⚠ HOIATUS

Vigastusohu vähendamiseks peab kasutaja lugema ja mõistma kasutusjuhendit.

⚠ HOIATUS

Ärge üritage töötada selle muruniidukiga enne, kui olete põhjalikult lugenud ja täielikult mõistnud kõiki selles kasutusjuhendis sisalduvaid juhendeid, ohutusreegleid jne. Juhiste eiramine võib põhjustada elektrilöögi, tulekahju ja/või raske kehavigastuse.

⚠ HOIATUS

Muruniiduki tööks on vaja akupaketti. Akutööriistade kasutamisel tuleb järgida üldisi ohutusnõudeid, et vähendada tulekahjust ja lekkivatest akudest tingitud ohtu ning vältida kehavigastusi.

ISIKUKAITSE

- Muruniiduk on võimeline maha lõikama käe, jala ja esemeid eemale paiskama. Kõikide ohutusjuhiste mittetäitmine võib põhjustada tõsiseid vigastusi või surma.
- Ärge laske seadet kasutada lastel või inimestel, kes ei ole käesoleva juhendiga tutvunud. Kohalikud regulatsioonid võivad seada kasutaja vanusele piiranguid.
- Muruniidukit kasutades püsige valvel, jälgige, mida te teete, ning kasutage kainet mõistust. Ärge kasutage muruniidukit, kui olete väsinud või mõnuainete, alkoholi või ravimite mõju all. Hetkeline tähelepanu hajumine muruniiduki kasutamise ajal võib põhjustada raske kehavigastuse.
- Kandke tugevast riidest pikki pükse, käistega särki, saapaid ja kindaid. Ärge kandke lõtvu riideid, lühikesi pükse või sandaale ega olge töötamisel paljajalu.
- Kandke alati küljekaitsmetega kaitseprille. Kui töötamine on tolmune, kasutage näomaski.
- Tagage endale kindel jalgealune. Hoidke kindlat jalgade asendit ja tasakaalu. Ärge kummardage. Kummardamine võib põhjustada tasakaalu kadumist.
- Töötamisel kõndige, ärge kunagi jookske.
- Niitke kallakutel olevat muru risti, mitte kunagi ülesalla suunaliselt. Olge ülimalt ettevaatlik, kui muudate kallakul olles suunda.
- Ärge püüdke niita järsakute ja kraavide serval või suurel kaldel ja teetammidel. Halb jalgade asend võib põhjustada libisemist ja kukkumist.
- Tehke endale muruniitmise skeem, et vältida materjalide viskumist teele, üldkasutatavatele kõnniteedele, kõrvalseisjatele ja mujale. Samuti vältige lõigatud materjali lendamist vastu seina ja akistusi, mis võib põhjustada materjali riko ettimist tagasi kasutaja suunas.

TÖÖKOHT

- Ärge kunagi kasutage muruniidukit, kui läheduses on teisi inimesi, eriti lapsi või lemmikloomi.
- Kasutage muruniidukit ainult päevavalguses või hästi valgustatud kohas.
- Ärge kasutage muruniidukit plahvatusohtlikes keskkondades, näiteks kergestis-

Not for Reproduction

üttivate vedelike ja gaaside läheduses ega tolmuses kohas. Elektritööriistad võivad tekitada sädemeid, mis võivad tolmu või aurud süüdata.

- Muruniiduki tera poolt loodud objektid võivad põhjustada isikutele mitmeid vigastusi. Kontrollige muruniiduki kasutamise ala hoolikalt üle ja eemaldage kõik kivid, vaiad, metallesemed, traat, kondid, mänguasjad ning muud esemed.
- Ärge kasutage muruniidukit niiskes või märjas kohas ega vihmas.
- Pidage meeles, et operaator või kasutaja on vastutav õnnetuste või ohuolukordade eest, mis võivad puudutada teisi inimesi või nende vara.

AIATÖÖRIISTA KASUTAMINE JA KORRASHOID

- Enne kasutamist kontrollige välise vaatluse teel, et lõiketerad, lõiketerade poldid ega kinnitid pole kulunud või vigastatud.
- Ärakulunud ja vigastatud lõiketerad ning poldid tuleb asendada komplektis, et säilitada tasakaalustatus.
- Kontrollige kõiki mutreid, polte ja kruvisid sagedaste intervallidega õige pinguloleku suhtes, et veenduda seadme ohutus töökorras olemises.
- Kontrollige murukogujat sageli kulumise ja halvenemise suhtes.
- Asendage kulunud või vigastatud osad.
- Ärge jätke muruniidukit otsese päikesevalguse kätte.
- Ärge kasutage töötamisel liigset jõudu. Õigesti valitud tööriist töötab paremini ja ohutumalt selles võimsuspiirkonnas, milleks on see ette nähtud.
- Ärge koormake muruniidukit üle. Pika tiheda rohu niitmisel võib mootori kiirus langeda või lülitub välja. Kõrge muru niitmisel tuleb koormuse alandamiseks niitmiskõrgus seada kõrgemale.
- Kruusastel pindadel liikumisel seisake lõiketera.
- Ärge tõmmake muruniidukit tahapoole, kui selleks pole vältimatut vajadust. Kui peate muruniiduki seinast või takistusest eemale tagurdama, siis vaadake esmalt alla ja taha, et vältida ümberminekut või tõmbamistüle jala.
- Muudel pindadel kui murul liikumisel tuleb muruniidukit kallutada ning muruniiduki teisaldamisel murule või sealt eemaldamisel, seisake lõiketera.
- Ärge kasutage muruniidukit, mille kaitsed või katted on vigastatud või kui see on ilma kaitseseadisteta, näiteks ilma suunajate ja/või prahikogurita.
- Lülitage mootor sisse vastavalt juhistele ja hoidke käed ning jalad niitmiskohast eemal.
- Ärge iialgi tõstke üles ega kandke töötava mootoriga muruniidukit.
- Järgmistel juhtudel võtke lülitusvõti välja.
  - kui lahkute muruniiduki juurest
  - enne ummistumise kõrvaldamist
  - enne kontrollimist, puhastamist või teenindamist
  - pärast võõrkeha vastu põrkumist, kontrollige seade vigastuste suhtes üle ja tehke vajaduse korral parandustööd
  - enne rohukasti puhastamist.
  - kui muruniiduk hakkab ebanormaalselt vibreerima (kontrollige viivitamatult)
  - kui muruniidukit ei kasutata ja hoiustamise ajal
  - kui laaditakse ja akupaketi eemaldamisel/ sissepanekul.
- Vältige auke, vagusid, konarusi, kive ja muid varjatud objekte. Ebatasane pinnas võib põhjustada libisemist ja kukkumist.
- Kui muruniiduk hakkab tugevasti vibreerima, siis lülitage see välja ja tehke põhjus kohe kindlaks. Kui lõiketera on ebaühtlaselt kulunud või mingil viisil vigastatud, siis tuleb see asendada. Vibratsioon hoiatab tavaliselt mõne vea eest.
- Kui muruniiduk põrkub millegi vastu, siis tehke järgmised toimingud:
  - Muruniiduki seiskamiseks vabastage lülitushoob, oodake kuni lõiketera on täielikult seiskunud ja võtke siis lülitusvõti välja.
  - Kontrollige masin kahjustuste suhtes üle.
  - Kui lõiketera on mingil viisil vigastatud,

Not for Reproduction

Eesti (Originaaljuhendi tõlge)

siis tuleb see asendada. Enne uuesti käivitamist või muruniiduki kasutamise jätkamist parandage kõik kahjustused.

- Kasutage õigeid seadmeid. Ärge kasutage seadet ühekski tööks, milleks see ei ole ette nähtud.
- Kui muruniidukit ei kasutata, siis tuleb seda hoida hästi ventileeritud, kuivas ja lukustatud ruumis, lastele kättesaamatus kohas. Lülitusvõti tuleb samuti välja võtta.
- Ärge jätke muruniidukit vihma kätte või märga kohta. Vee sattumisel elektrilise tööriista sisemusse suureneb elektrilöögi saamise oht.
- Lisaseadmete õigeks kasutamiseks ja paigaldamiseks järgige tootja juhiseid. Kasutage ainult tootja poolt lubatud lisaseadmeid.
- Olge seadme reguleerimisel ettevaatlik, et vältida sõrmede jäämist liikuvate lõiketerade ja seadme liikumatute osade vahele.
- Laske mootoril enne hoiustamist maha jahtuda.
- Lõiketerade hooldamisel olge ettevaatlik, sest kuigi toide on välja lülitatud, võivad lõiketerad siiski liikuda.

AKUTÖÖRIISTA KASUTAMINE JA KORRASHOID

- Laadige akut ainult tootja poolt ettenähtud laadijaga. Akupaketiga mittesobiva laadija kasutamine võib põhjustada tuleohtu.
- Kasutage akutööriista ainult selleks ettenähtud akudega. Muude akupakettide kasutamine võib põhjustada kehavigastusi või tulekahju.
- Sel ajal kui akupakett ei ole kasutusel, hoidke seda eemal metallesemetest nagu kirjaklambrid, mündid, võtmed, naelad, kruvid ja muudest väikestest metallobjektidest, mis võivad akuklemmid lühistada. Aku klemmide lühistamine võib põhjustada põletust või tulekahju.
- Aku vale kasutamise korral võib akuvedelik välja voolata - vältige sellega kokkupuudet. Akuvedeliku nahale sattumisel peske see veega maha. Akuvedeliku silma sattumisel pöörduge arsti poole. Väljapritsiv akuvedelik võib tekitada nahaärritust või -põletust.

TEENINDAMINE

- Toote hooldustöid peaks teostama ainult kvalifitseeritud remondipersonal. Hooldus- ja korrahoidmise tööd, mida on teostanud kvalifitseerimata personal, võivad põhjustada vigastusi kasutajale või kahjustusi tootele.
- Kui hooldate toodet kasutage ainult identseid varuosi. Heakskiiduta varuosade kasutamine võib tekitada kasutajale tõsise vigastusohu või kahjustada toodet.

HOOLDUS

- Pärast kasutamist ja enne hoiustamist ühendage aku lahti ja kontrollige vigastuste suhtes üle.
- Kui trimmer ei ole kasutuses, siis hoidke seda lastele kättesaamatus kohas.
- Muruniidukit tohivad remontida ainult vastavate volitustega töötajad.
- Kasutage ainult tootja poolt soovitatud varuosi ja tarvikuid.

⚠ ETTEVAATUST

Lõikepea pöörlemine jätkub mõne sekundi jooksul pärast väljalülitamist.

- Olenevalt seadme kasutusviisist võib mehaanilise tööriista töötamisel ilmneda vibratsiooniheide, mille suurus erineb deklareeritud väärtustest.
- Teadaolevalt võib käsitööriistade kasutamine põhjustada mõnedel inimestel seisundit, mida nimetakse Raynaud' sündroomiks. Sümptomidena võib ilmneda sõrmede tuimus ja valkjaks muutumine, mis tavaliselt ilmneb külmas töötamisel. Nende sümptomite puhul tuleb hoiduda külmast ja niiskusest, dieedist ning suitsetamisest ja kasutada õigeid töövõtteid. Käesoleval ajal on teadmata, kas vibratsioon või selle mõjuulatus võib seisundi muutumisele kaasa aidata. Vibratsiooni mõju vähendamiseks tuleb rakendada järgmisi abinõusid.
  - Külma ilmaga hoidke oma keha soe. Kandke kindaid, et hoida oma käed ja randmed soojad. Uuringud näitavad, et Raynaud's Syndrome ilmneb põhiliselt külma ilmaga.

Not for Reproduction

Eesti (Originaaljuhendi tõlge)

- Pärast külmas töötamist tehke harjutusi, et verevarustust kiirendada.
- Tehke regulaarselt töövaheaegasid. Piirake tööperioodi pikkust.

■ Kui ilmnevad haigustunnused, lõpetage kohe töö ja pöörduge arsti poole.

Säilitage need juhendid. Vaadake neid sageli ning kasutage neid teiste selle toote kasutajate juhendamiseks. Kui seadme välja laenutate, siis andke käesolev juhend kaasa.

SÜMBOL

Sellel tootel võidakse kasutada mõnda järgmistest sümbolitest. Palun vaadake need üle ja tehke nende tähendus endale selgeks. Nendest sümbolitest arusaamine aitab seadet paremini ja ohutumalt kasutada.

SÜMBOL	TÄHENDUS/SELGITUS
V	Pinge
A	Amper
Hz	Hertz
W	Watt
Hrs	Tundi
	Topeltisolatsiooniga konstruktsioon
	Hoidke kõik kõrvalseisjad kaugusele.
	Hoidke kõrvalised isikud tööpiirkonnast eemal.
	Olge teravate lõiketeradega ettevaatlik. Lõiketerad bjätkavad pöörlemist ka siis, kui mootor on välja lülitatud. Enne hooldamise alustamist eemaldage blokeerimisseadis.

	Ärge jätke muruniidukit vihma kätte või märga kohta.
	Ärge töötage kallakul, mille kalle on üle 15°. Niitke kallakutel olevat muru risti, mitte kunagi ülesalla suunaliselt.
	Arvestage elektrilöögi ohuga.
STOP	Enne muruniiduki osade puudutamist oodake kuni need on täielikult seiskunud.
	Laadija on ette nähtud kasutamiseks vaid ruumis.

Järgnevad märksõnad ja selgitused on mõeldud selle toote kasutamisega seotud riskitasemete kirjeldamiseks.

SÜMBOL	MÄRKSÕNA	TÄHENDUS
	OHT.	Osutab ähvardavale ohuolukorrale, mille mit tevältimine lõpeb surma või tõsise vigastusega.
	HOIATUS	Osutab võimalikule ohuolukorrale, mille mittevältimine võib lõppeda surma või tõsise kehavigastusega.
	ETTEVAATUST!	Osutab võimalikule ohuolukorrale, mille mittevältimine võib lõppeda väiksemate või mõõdukate kehavigastu stega.
	ETTEVAATUST!	Märksõna ilma ohutussümbolita – osutab oluko-rrale, mis võib põhjustada varakahju.

Not for Reproduction

Eesti (Originaaljuhendi tõlge)

KESKKONNAKAITSE

Mittekasutatavaid elektritooteid ei tohi visata olmejäätmete hulka. Vaid tuleb viia vastavasse kogumispunkti. Vajadusel küsige sellekohast nõu oma edasimüüjalt või vastavalt kohaliku omavalitsuse institutsioonilt.

Kasutusest kõrvaldatud toodete ja pakendi sorteerimine võimaldab materjale ümber töödelda ja taaskasutada. Ümbertöödeldud materjalide taaskasutus aitab vältida keskkonnareostust ja vähendab uue tooraine vajadust.

Batteries Li-ion

Kui toiteelementide kasutusiga lõpeb, tuleb need utiliseerida, et keskkonda säästa. Toiteelement sisaldab materjale, mis on teile ja keskkonnale ohtlikud. See tuleb kasutusest kõrvaldada ja utiliseerida ettevõtte poolt, kes tohib käidelda liitiumioonakusid.

TEENINDAMINE

Hooldamine nõuab ülimat korrashoidu ja teadmisi ning tuleks teostada ainult kvali fitseeritud hooldustehnikute poolt. Hoolduseks soovitame me viia toote remontimiseks lähimasse vo lit atud teenind uskesk usesse . Kui hooldate, kasutage ainult identseid varuosi.

Sellel muruniidukil on palju omadusi, mis muudavad töötamise meeldivaks ja nauditavaks. Muruniiduki konstrueerimisel on peaeesmärgiks olnud toote ohutus, tootlikkus ja töökindlus, mis teevad selle hooldamise ning kasutamise lihtsaks.

⚠ HOIATUS

Iga mootortööriista kasutamine võib põhjustada võõrobjektide lendumist teie silmadesse, mis omakorda võib põhjustada mitmeid kahjustusi silmale. Enne mootortööriistaga töötamise alustamist kandke alati ohutusprille, küljekaitsmetega kaitseprille või vajadusel kogu nägu katvat maski. Me soovitame prillide või küljekaitsmetega kaitseprillide peal kasutada laia nägevusulatusega kaitsemaski. Kandke alati silmakaitsmeid, mis on märgitud vastama EN 166 standardiga.

KIRJELDUS

1. Lülitushoob
2. Mootori juhtimiskaabe l
3. Ülemine käepide
4. Alumine käepide
5. Kõrguse reguleerimishoob
6. Akupesa kaas
7. Esiratas
8. Tagaratas
9. Rohukast
10. Käepideme kinnitusnupp
11. Nupp
12. Poldid
13. Rohukasti käepide
14. Tagumine luuk
15. Tagumine väljaviskeava
16. Luugi varras
17. Konksud
18. Lüliti võti
19. Saeleht
20. Mootorivõll
21. Ventilaator
22. Lõiketera kinnituspolt
23. Lõiketera sõrmed
24. Aku vabastusnupp
25. Multšimissulgur
26. Külgmine väljaviske suunaja
27. Külgmine väljaviskeluuk
28. Puitklots (ei kuulu komplekti)
29. Võti (ei kuulu komplekti)
30. Aku (ei kuulu komplekti)
31. Hoiustamise lüliti
32. Edasiveo hoob
33. Edasiveo kiirusehoidik
34. Hoiustamise lüliti

Not for reproduction

Eesti (Originaaljuhendi tõlge)

TECHNINĖS SĄLYGOS

Muruniiduk	ESXD19SPWM82
Lõikelaius	48 cm
Lõikekõrgus	25 mm - 80 mm
Tühikäigukiirus	2800 rpm
Edasiveokiirus	0.5-1.5 m/s
Helirõhu tase	LpA : 71 dB(A), K=3.0
Garanteeritud helivõimuse tase	LwA :96 dB(A)
Vibratiooni tase	≤ 2.5 m/s^2, K=1.5
Rohukasti maht	55 L
Netomass	28.5 kg
Aku	Liitium-ioonaku
Mudeli number	EBSB2AH82(2Ah)/ EBSB4AH82(4AH)/ EBSB5AH82(5AH)
Akulaadija	
Mudeli number	EBSRC82/ EBSSC82

⚠ HOIATUS

Muude akupakettide kasutamise korral võib tekkida tulekahju, elektrilöögi või kehavigastuse oht.

ÕPPIGE OMA MURUNIIDUKIT TUNDMA

Vaata joonist 1.

Ohutuks töötamiseks tuleb tunda muruniiduki tehnilisi andmeid ja kasutusjuhiseid ning aru saada tehtavast tööülesandest. Enne seadme kasutamahakkamist tutvuge selle kõikide kasutusomaduste ja ohutusreeglitega.

KOKKUPANEK

LAHTIPAKKIMINE

Seade on vaja enne kasutamist kokku panna.

- Võtke seade ja tarvikud ettevaatlikult karbist välja. Veenduge, et kõik pakkelehel loetletud osad on olemas.

⚠ HOIATUS

Ärge hakake seadet enne kasutama kui kõik pakkelehel loetletud osad on lahtipakkimisel ühendatud. Pakkelehel loetletud osad ei ole tootja poolt koostatud ja see tuleb teha kasutajal. Valesti kokkupandud seadme kasutamine võib põhjustada raske kehavigastuse.

- Uurige seadet põhjalikult, et veenduda tarne ajal tekkida võinud mõrade või kahjustuste puudumises.
- Ärge visake pakendit ära enne, kui te olete seadme põhjalikult üle vaadanud ja olete saanud seadet rahuldavalt kasutada.
- Kui mõni seadme osa on vigastatud või puudub, palun helistada abi saamiseks Snapper tools klienditoe telefonile.

PAKKELEHT

- Muruniiduk
- Lüliti võti
- Rohukast
- Multšimissulgur
- Külgmine väljaviske suunaja
- Kasutusjuhend
- Nupud
- Poldid

⚠ HOIATUS

Kui mõni osa on kahjustunud või puudu, ärge kasutage seda seadet enne, kui vastav osa on asendatud. Vigastatud või puuduvate osadega muruniiduki kasutamine võib põhjustada raske kehavigastuse.

⚠ HOIATUS

Ärge üritage seda seadet ümber ehitada ega luua lisaseadmeid, mida pole soovitatud selle tootega koos kasutada. Iga selline muutmine või ümberehitus on väärkasutamine ja võib põhjustada ohtliku olukorra ja viia võimaliku tõsise vigastuseni.

Not for Reproduction

Eesti (Originaaljuhendi tõlge)

⚠ HOIATUS

Ärge pange lülitusvõtit enne sisse, kui muruniiduk on täielikult kokku pandud ja tööks ette valmistatud. Muidu võib toimuda juhuslik käivitumine, mis võib põhjustada raske kehavigastuse.

⚠ HOIATUS

Ärge pange lülitusvõtit enne sisse, kui muruniiduk on täielikult kokku pandud ja tööks ette valmistatud. Muidu võib toimuda juhuslik käivitumine, mis võib põhjustada raske kehavigastuse.

⚠ HOIATUS

Ärge kasutage muruniidukit ilma, et nõuetekohased ohutusseadised on oma kohtadel ja korras. Ärge kasutage muruniidukit kahjustunud ohutusseadmetega. Selle toote kasutamine kahjustatud või kadunud osaga võib põhjustada tõsiseid vigastusi.

ALUMISE KÄEPIDEME KOKKUVOLTIMINE JA REGULEERIMINE

Vaata joonist 2.

- Käepideme alalülide lõdvendamiseks tõmmake mõlemal pool asuvaid käepideme nuppe ja keerake neid 90°.
- Seadke alalülid tööasendisse. Käepideme ala- või ülalülisid saab seada endale mugavasse asendisse. Käepidemele saate valida 3 asendit. Vabastage käepideme nupud, et alalüli oma asendisse lukustada.

MÄRKUS. Veenduge, et mõlemad alalülid on samas asendis.

ÜLEMISE JUHTRAUA PAIGALDAMINE

Vaata joonist 3.

- Ühitage juhtraua ülaosa avad alalüli avadega. Pange sisse alusvankri poldid ja keerake neile kinnitamiseks nupud. Korrake kirjeldatud toimingut ka vastaspoolel.

ROHUKASTI PAIGALDAMINE

Vaata joonist 4.

- Tõstke tagumist tühjendusluuki.
- Tõstke rohupüüdur sangast üles ja pange tagaluugi alla, nii et rohupüüduri raami konksud kinnituvad luugi vardale.
- Vabastage tagumine väljalaskeluuk. Kui see on õigesti paigaldatud, siis rohukoguri konksud ulatuvad läbi tagaluugis olevate avade.

MULTŠIMISKORGI PAIGALDAMINE

Vaata joonist 5.

- Tõstke ja hoidke tagumist väljalaskeluuki üleval.
- Võtke multšimissulguri käepidemest kinni ja suunake see avasse väikese nurga all, nagu joonisel näidatud.
- Suruge multšimissulgur lõpuni oma kohale.
- Laske tagumine väljalaskeluuk alla.

KÜLGMISTE VÄLJAVISKEAVADE SUUNAJA PAIGALDAMINE

Vaata joonist 6.

MÄRKUS. Kui kasutate külgsuunajat, siis ärge paigaldage rohukasti. Multšimissulgur peab jääma oma kohale.

- Tõstke külgmine väljalaskeluuk üles.
- Ühitage suunaja konksud luugi allosas oleva vardaga.
- Langetage suunajat, kuni konksud on haakunud multšimisluugi hinge vardale.
- Vabastage suunaja ja külgmise väljalaske luuk.

TERA KÕRGUSE SEADISTAMINE

Vaata joonist 7.

Tarnimise ajal on niiduki rattad seadistatud madala lõikuse asendisse. Enne niiduki esmakordset kasutamist, reguleerige kõrguspaigutus teie murule paremini sobivaks. Muru keskmine kõrgus peab jahedatel kuudel olema 38 mm kuni 51 mm kõrge ja soojadel kuudel 51 mm kuni 70 mm kõrge.

Tera sügavuse reguleerimiseks tehke järgmist

- Tera kõrguse tõstmiseks võtke kinni kõrguse reguleerimishoovast ja liigutage seda niiduki tagaosa suunas.
- Tera kõrguse langetamiseks, võtke kinni kõrguse reguleerimishoovast ja liigutage seda niiduki esiosa suunas.

Not for Reproduction

Eesti (Originaaljuhendi tõlge)

KASUTAMINE

⚠ HOIATUS

Vaatamata sellele, et olete tuttav akuga, ärge minetage selle kasutamisel valvsust. Pidage meeles, et tähelepanu minetamine sekundi murdosa jooksul on piisav tõsise kehavigastuse tekitamiseks.

⚠ HOIATUS

Kandke alati silmakaitsevahendeid. Selle eiramine võib tähendada, et võõrkehad võivad sattuda teile silma põhjustades võimalikku tõsist vigastust.

⚠ HOIATUS

Ärge kasutage mis tahes lisavarustust, mida käesoleva toote valmistaja pole soovitanud. Mittesoovitatud lisaseadmete ja tarvikute kasutamine võib tekitada tõsise kehavigastuse.

⚠ HOIATUS

Kontrollige enne kasutamist, et muruniidukil ei ole vigastatud osi ja vaadake üle, et lõiketera ei ole ebaühtlaselt või ülemääraselt kulunud. Vigastatud või puuduvate osadega muruniiduki kasutamine võib põhjustada raske kehavigastuse.

- Ärge kallutage muruniidukit siis, kui mootorit käivitate või lülitate sisse, välja arvatud juhul kui muruniidukit on vaja käivitamiseks kallutada. Sellisel juhul ärge kallutage seda rohkem kui hädavajalik ja tõstke üles vaid see osa, mis on kasutajast eemal.
- Ärge käivitage mootorit, kui seisate puisteava ees.
- Ärge pange oma käsi või jalgu pöörlevate osade alla või lähedusse. Hoidke väljaviskeavad puhtad.

Täielikku teavet laadimise kohta vaadake aku ja laadija kasutusjuhendi tehniliste andmete osast.

AKUPAKETI PAIGALDAMINE

Vaata joonist 8.

- Tõstke ja hoidke akukaant üleval.
- Pange akupakett akupessa. Ühitage aku külgribid muruniiduki akupesas olevate soontega.
- Ühitage aku muruniiduki akupesa avaga.
- Enne muruniiduki kasutama hakkamist veenduge, et aku klõpslukustid on oma kohtadele kinnitunud ning aku on täielikult kohale asetunud ja kinnitunud.
- Võtke akupakett muruniidukist välja.

AKU EEMALDAMINE

Vaata joonist 8.

- Muruniiduki seiskamiseks vabastage lülitushoob.
- Võtke lülitusvõti välja.
- Avage akupesa luuk.
- Vajutage muruniidukil olevale aku vabastusnupule. Selle tulemusena ulatub aku seadmest osaliselt välja.
- Võtke akupakett muruniidukist välja.

MURUNIIDUKI KÄIVITAMINE/SEISKAMINE

Vaata joonist 9.

- Pange lülitusvõti sisse.
- Kui te muruniidukit kohe kasutama ei hakka, ärge pange lülitusvõtit sisse.
- Vajutage ja hoidke all käivitusnuppu.
- Muruniiduki käivitamiseks tõmmake lülitushoob vastu käepidet ja vabastage käivitusnupp.
- Muruniiduki peatamiseks vabastage lüliti juhthoob.

MÄRKUS. Kui mootor kiirendab, on kuulda suuremat müra ja võib tekkida sädelemine. See on tavaline nähtus.

EDASIVEO KASUTAMINE

Vaadake joonist 9.

Edasiveo rakendamiseks tehke järgmist.

- Avage akupesa luuk.
- Paigaldage aku.
- Pange lülitusvõti sisse.
- Tõmmake edasiveo hoob üles, kuni see

Not for Reproduction

on vastu käepidet.

Edasiveo lahtirakendamiseks tehke järgmist.

- Laske edasiveo hoob lahti.

Edasiveo kiiruse reguleerimiseks tehke järgmist.

- Kiiruse tõstmiseks tõmmake kiiruse reguleerhoob küüliku sümboliga tähistatud asendisse.
- Kiiruse alandamiseks tõmmake kiiruse reguleerhoob kilpkonna sümboliga tähistatud asendisse.

NÕUANDED NIITMISEKS

- Veenduge, et murul ei ole kivisid, vaiasid, traati ja muid esemeid, mis võivad vigastada muruniiduki lõiketerasid või mootorit. Ärge niitke ümber nurgavaiade ega ümber metallpostide. Need esemed võivad paiskuda muruniiduki alt igas suunas välja ja põhjustada kasutajale ning teistele tõsiseid kehavigastusi.
- Tihedat muru kärpige alati esmalt ühe kolmandiku kõrguselt või vähem.
- Ärge niitke märga muru, see kleepub korpuse põhja külge ja välistab muru peenmassi korraliku kogumise või puistamise.
- Uus või tihe rohi võib nõuda kitsamat või kõrgemat lõikekõrgust.
- Pärast iga kasutuskorda puhastage korpuse alaosa, et eemaldada rohulõikmed, lehed, mustus ja muu kogunenud praht.
- Pika rohu lõikamisel alandage liikumiskiirust, et võimaldada efektiivsemat lõikust ja nõuetekohast lõikmete väljapaiskumist.

MÄRKUS. Enne muruniiduki alaosa puhastamist seisake mootor, laske lõiketeradel täielikult seiskuda ja võtke lülitusvõti välja.

KASUTAMINE KALLAKUL

⚠ HOIATUS

Kallakud on peamine libisemist ja kukkumist põhjustav faktor, mis võib põhjustada erinevaid vigastusi. Töötamine kallakutel nõuab erilist tähelepanu. Kui tunnete, et kallakul on raske, ärge niitke sealt. Teie ohutuse huvides on mitte proovida niita kallakuid, mille kalle on üle 15 kraadi.

⚠ HOIATUS

Kallakust üles sõites hoidke edasiveo kiirus madalal.

- Niitke kallakutel olevat muru risti, mitte kunagi ülesalla suunaliselt. Olge ülimalt ettevaatlik, kui muudate kallakul olles suunda.
- Jälgige auke, rööpaid, kive, peidetud esemeid või mättaid, mis võivad põhjustada teie libisemist või komistamist. Kõrge rohi võib peita takistusi. Eemaldage kõik esemed, nagu kivid, puu oksad jne, mis võivad viskuda üles või saada tera poolt lennutatud.
- Tagage endale kindel jalgealune. Libisemine ja kukkumine võib põhjustada erinevaid kehavigastusi. Kui teile tundub, et kaotate tasakaalu, siis laske lülitushoob kohe lahti.
- Ärge niitke muru järsakute, kraavide või vallide läheduses; teil võib kaduda jalgealune või tasakaal.

ROHUKASTI TÜHJENDAMINE

Vaata joonist 10.

- Peatage muruniiduk, laske lõiketeradel täielikult seiskuda ja võtke lülitusvõti välja.
- Tõstke tagaluuk üles.
- Rohukasti mahavõtmiseks tõsteke seda sangast.
- Tühjendage lõigatud murust.
- Tõstke tagaluuk üles ja pange rohukast tagasi nagu käesolevas kasutusjuhendis kirjeldatud.

Not for Reproduction

Eesti (Originaaljuhendi tõlge)

HOOLDUS

⚠ HOIATUS

Enne iga hooldustoimingut võtke aku ja lülitusvõti välja, et vältida juhuslikku käivitumist ning võimalikku kehavigastust.

⚠ HOIATUS

Ootamatu käivitumise või loata kasutamise vältimiseks on muruniidukil eemaldatav turvavõti. Muruniiduki käivitamise blokeerimiseks tuleb turvavõti eemaldada ja hoida seda muruniidukist eraldi, lastele kättesaamatus kohas.

⚠ HOIATUS

Kasutage teenindamisel ainult täpselt sobivaid varuosi. Muude osade kasutamine võib luua ohuolukorra või põhjustada toote kahjustumist.

⚠ HOIATUS

Hoidke mootor ja akupesad puhtad rohust, lehtedest või mustusest. Sellega võib väheneda tulekahju oht.

ÜLDINE HOOLDUS

Enne iga kasutuskorda kontrollige seade täielikult üle vigastatud, puuduvate ja lõtvunud osade, näiteks kruvid, mutrid, sõrmed, korgid jne suhtes.

Pingutage kõik kinnitid ja korgid ning ärge kasutage seadet enne, kui kõik puuduvad ja vigastatud osad on asendatud. Pöörduge abi saamiseks Snapper klienditoe poole. Vältige plastosade puhastamisel lahustite kasutamist. Enamik plastikuid on erinevat tüüpi poes müüdavate lahuste kahjustuste suhtes altid ja võivad saada neid kasutades kahjustatud. Mustusest, tolmust, õlist, määrdest jne puhastamiseks kasutage puhast riidelappi.

⚠ HOIATUS

Kahjustuste tekkimise riski ja ohu vähendamiseks ärge kunagi puhastage tööriista survepesuriga või jooksva vee all.

⚠ HOIATUS

Hoiustage ainult siseruumides. Tööriista puhastamisel või hoiustamisel eemaldage muruniidukilt alati aku ja laadija.

⚠ HOIATUS

Ärge laske plastosadel mitte mingil juhul sattuda kokkupuutesse auto pidurivedeliku, bensiini, bensiinipõhiste toodete, immutusõlidega või muude samalaadsete vedelikega. Kemikaalid võivad plaste rikkuda, nõrgendada või neile hävitavalt mõjuda, mis võib põhjustada raske kehavigastuse.

Kontrollige perioodiliselt, kas kõik mutrid ja poldid on korralikult kinni, et tagada niiduki ohutu kasutamine.

Pühkige muruniidukit aegajalt kuiva riidetükiga. Ärge kasutage vett.

MÄÄRIMINE

Kõiki selle seadme laagreid on määritud küllaldase koguse kõrge vastupidavusega määrdega kogu seadme elueaks normaalsetel töötingimustel. Seetõttu ei ole täiendav laagrite määrimine vajalik.

⚠ HOIATUS

Tera hooldustöid teostades kaitske oma käsi, kandes alati tugevaid kindaid ja/ või mähkige tera lõikeservad kaltsu ja muu materjali sisse. Kokkupuutumisel lõiketeraga võite saada raske kehavigastuse.

Not for Reproduction

Eesti (Originaaljuhendi tõlge)

⚠ HOIATUS

Ärge määrige ühtegi rattakomponenti. Õlitamine võib põhjustada ratta osade vigastumise, mis võib kasutajale kaasa tuua raske kehavigastuse ja/või varakahju.

LÕIKETERA VAHETAMINE

Vaata joonist 11-12.

MÄRKUS. Kasutage ainult originaallõiketerasid. Ärakulunud ja vigastatud lõiketerad ning poldid tuleb asendada komplektis, et säilitada tasakaalustatus.

- Seisake mootor ja võtke lülitusvõti välja. Laske lõiketeral täielikult seiskuda.
- Võtke akupakett välja.
- Pöörake muruniiduk küljele.
- Tera pöörlemise vältimiseks kiiluge tükk puitu tera ja niiduki korpuse vahele.
- Keerake lõiketera polt vastupäeva lahti (vaadates muruniiduki alt), kasutades lehtvõtit või otsvõtit 27 mm (ei ole komplektis).
- Eemaldage lõiketera polt ja lõiketera.
- Pange võllile uus lõiketera. Veenduge, et lõiketera on võllile nõuetekohaselt kinnitatud läbi lõiketera keskava ja ventilaatoril olevad kaks lõiketera sõrme on lõiketera vastavates avades. Veenduge, et see on paigaldatud nii, et ärakeeratud servad on suunatud korpuse poole, mitte maapinna suunas. Õige paigalduse korral peab lõiketera olema tihedalt vastu ventilaatorit.
- Kruvige lõiketera polt võllile ja keerake see käega kinni.
- Pingutage lõiketera mutter päripäeva momentvõtmega (ei kuulu komplekti), et tagada poldi nõuetekohane pingus. Soovitame lõiketera mutter kinni keerata pingutusmomendiga 62,5 ~ 71,5 kgf cm (350 – 400 in. lb).

HOIUSTAMINE VERTIKAALASENDIS

Vaata joonist 13.

- Võtke aku muruniidukist välja.
- Eemaldage murulõikmete kogumiskott.
- Pöörake käepideme nupp lahti lukustatud asendisse.
- Langetage käepideme koost ja keerake käepideme nupud lukustatud asendisse.
- Keerake muruniiduk esiotsale püsti seisma.

⚠ HOIATUS

Enne verikaalsesse hoiustamisasendisse paigutamist võtke aku muruniidukist välja.

HOIUSTAMISE LÜLITI

Kui käepide on keeratud täielikult lukustatud hoiustamise asendisse, siis on muruniiduk hoiustamise lülitiga blokeeritud ja seda ei saa käivitada. Hoiustamise lüliti kasutamine ei asenda vajadust eemaldada lülitusvõtit ja akut, et vältida ootamatut käivitumist või volitamatut kasutamist.

Not for Reproduction

Eesti (Originaaljuhendi tõlge)

RIKKEOTSING

Probleem	Võimalik põhjus	Lahendus
Käepide ei ole omal kohal.	Aluskäru poldid ei ole õiges kohas.	Reguleerige käepide välja ja veenduge, et aluskäru poldid on nõuetekohaselt kinnitatud.
Muruniiduk ei käivitu.	Aku on tühjenemas.	Laadige aku.
	Aku ei ole kasutatav või seda ei saa laadida.	Asendage aku.
Muruniiduk ei niida rohtu ühtlaselt.	Muru on tihe või ebaühtlane või on kõrgus valesti seadistatud.	Liigutage rattad ülemisse asendisse. Muru ühtlaseks niitmiseks peavad kõik rattad olema seatud ühele kõrgusele.
Muruniiduk ei multši nõuetekohaselt.	Märjad rohulibled on jäänud muruniiduki korpuse alla kinni.	Oodake enne niitmise alustamist kuni muru ära kuivab.
Muruniidukit on raske edasi lükata.	Kõrge muru, muruniiduki korpuse tagaosa ja tera vedamine tihedas murus või liiga madal lõikekõrgus.	Suurendage lõikekõrgust.
Muruniiduk ei suuna rohtu nõuetekohaselt kotti.	Lõikekõrgus on seatud liiga madalale.	Suurendage lõikekõrgust.
Muruniiduk vibreerib suuremal kiirusel.	Lõiketera on tasakaalustamata, ülemääraselt või ebaühtlaselt kulunud.	Asendage lõiketera.
	Mootorivõll on kõver.	Seisake mootor, võtke lülitusvõti ja aku välja, ühendage lahti toiteallikas ja kontrollige vigastused üle. Enne taaskäivitamist laske remontida volitatud teeninduskeskuses.
Mootor seiskub niitmise ajal.	Lõikekõrgus on seatud liiga madalale.	Suurendage lõikekõrgust.
	Aku on tühi.	Laadige aku.

Kui selle lahuse kasutamine ei aita, siis pöörduge meie volitatud hooldaja poole.

Not for Reproduction

Suomi (Alkuperäisten ohjeiden käännös)

Tuote on suunniteltu ja valmistettu Snapper tools korkeiden luotettavuus-, käyttöystävällisyys- ja turvallisuusstandardien mukaisesti. Asianmukaisesti hoidettuna se toimii ongelmatta vuosia.

Takk for at du kjøpte et Snapper tools-produkt.

Säilytä tämä käsikirja tulevaa käyttöä varten

KÄYTTÖTARKOITUS

Tämä tuote on tarkoitettu kotinurmikon leikkuuseen. Leikkuuterän on pyörittävä suunnilleen sen alla olevan maanpinnan suuntaisesti. Jokaisen neljän pyörän tulee koskettaa maata ruohoa leikattaessa. Tämä on kävelevän käyttäjän takaa ohjattava ruohonleikkuri.

HUOMAUTUS: Ruohonleikkuria ei saa koskaan käyttää pyörät irti maasta, sitä ei saa vetää eikä sen päällä saa ajaa. Sitä ei tule käyttämään minkään muun kuin kodin nurmikon leikkaamiseen.

YLEISET TURVALLISUUSSÄÄNNÖT

⚠ VAROITUS

Välttääksesi loukkaantumiset, lue ja pyri ymmärtämään tämän käyttäjän käsikirjan sisältö.

⚠ VAROITUS

Älä käytä ruohonleikkuria ennenkuin olet lukenut ja sisäistänyt kaikki tässä käyttäjän käsikirjassa olevat ohjeet, turvallisuutta koskevat säännöt jne. Ohjeiden laiminlyönti voi johtaa onnettomuuksiin, kuten sähköiskuun, tulipaloon ja/tai vakavaan loukkaantumiseen.

⚠ VAROITUS

Laitetta on käytettävä akun kanssa. Akkukäyttöistä laitetta käytettäessä on aina ryhdyttävä perusvarotoimiin tulipalon, akkuvuodon ja loukkaantumisen välttämiseksi.

KÄYTTÄJÄN TURVALLISUUS

- Ruohonleikkuri on riittävän voimakas pystyäkseen amputoimaan käden tai jalan ja sinkoamaan kappaleita. Turvaohjeiden laiminlyönti voi aiheuttaa vakavia ruumiinvammoja tai kuoleman.
- Älä anna lasten tai käyttöohjeita tuntemattomien ihmisten käyttää laitetta. Paikalliset säädökset saattavat asettaa rajoituksia käyttäjän ialle.
- Pysy valppaana, katso mitä teet ja käytä tervettä järkeä ruohoa leikatessasi. Älä leikkaa ruohoa, jos olet väsynyt tai alkoholin, huumausaineiden tai lääkkeiden vaikutuksen alainen. Tarkkaamattomuus laitetta käytettäessä saattaa johtaa vakavaan loukkaantumiseen.
- Käytä paksuja pitkiä housuja, pitkähihaista paitaa, saappaita ja hansikkaita. Älä käytä löysiä vaatteita, shortseja tai sandaaleja tai kulje paljasjaloin.
- Käytä aina sivusuojilla varustettuja suojalaseja. Käytä suojanaamaria, jos työntekosi on pölyistä.
- Seiso aina tukevasti. Pidä vakaa tasapaino. Älä kurkota liian pitkälle. Liian pitkälle kurkotta minen saattaa johtaa tasapainon menettämiseen.
- Kävele, älä koskaan juokse.
- Leikkaa ruoho rinteissä poikittain eikä koskaan ylös alas. Ole erityisen varovainen vaihtaessasi suuntaa rinteessä.
- Älä leikkaa ruohoa jyrkänteiden, ojien, hyvin jyrkkien rinteiden tai töyräiden lähellä. Jos saatta huonon jalansijan, voit liukastua, kaatua ja loukkaantua.
- Suunnittele leikkuujärjestys siten, että materiaalia ei purkaudu tielle, päällysteelle, sivullisten päälle jne. Vältä myös poistoainesta sinkoutumasta seinää tai muita esteitä vasten, sillä se saattaa singota takaisin päällesi.

TYÖYMPÄRISTÖ

- Älä koskaan leikkaa ruohoa, jos lähistöllä on ihmisiä, erityisesti lapsia, tai lemmikkejä.
- Leikkaa ruoho aina päivänvalossa tai hyvässä keinovalossa.
- Älä käytä laitetta räjähdysalttiissa paikoissa, kuten helposti syttyvien nesteiden tai kaasujen tai pölyn läheisyydessä. Työkalu saattaa kipinöidä,

Not for Reproduction

Suomi (Alkuperäisten ohjeiden käännös)

mikä saattaa sytyttää pölyn tai höyryt.

- Osat, kuten ruohonleikkkurin terä, voivat aiheuttaa vakavia vammoja. Tarkista huolella alue, jolla laitetta käytetään, ja poista kaikki kivet, tikut, metallikappaleet, johdot, luut, lelut ja muut vierasesineet.
- Älä käytä laitetta märässä ruohossa tai sateessa.
- Muista, että ruohonleikkurin käy t t äjä on vastuunalainen vahingoista ja vaaroista, jotka hän aiheuttaa muille ihmisille ja heidän omaisuuksilleen.

PUUTARHATYÖKALUN KÄYTTÖ JA HOITO

- Tarkista laite aina ennen käyttöä silmämääräisesti terien, terän pulttien ja leikkuuosan kulumisen ja vaurioiden varalta.
- Vaihda kuluneet tai vioittuneet terät ja pultit sarjoina säilyttääksesi tasapainon.
- Varmista aina, että ruuvit ja mutterit ovat tiukasti kiinni, jotta leikkuri olisi aina turvallinen ja käyttövalmis.
- Tarkasta usaein ruohon keräyssäkin tila ja mahdollinen kuluminen ja vaurioituminen.
- Vaihda kuluneet ja vahingoittuneet osat.
- Älä jätä ruohonleikkurin akkua suoraan auringonpaisteeseen.
- Älä pakota laitetta. Se hoitaa työt paremmin ja turvallisemmin sillä vauhdilla, jota varten se on suunniteltu.
- Älä ylikuormita ruohonleikkuria. Pitkän, paksun ruohon leikkaaminen voi hidastaa moottorin nopeutta tai saada sen sammumaan. Kun leikkaat pitkää, paksua ruohoa, voit vähentää kuormitusta leikkaamalla ensin korkeammalla leikkuukorkeudella.
- Pysäytä terä, kun ylität sorapintoja.
- Vedä ruohonleikkuria taaksepäin ainoastaan, jos se on aivan välttämätöntä. Jos laitetta on peruutettava seinän tai esteen luota, katso ensin alas ja taaksesi, jotta et kompastu tai vedä laitetta jaloillesi.
- Pysäytä terä(t), jos laitetta on kallistettava ylitettäessä muita kuin ruohopintoja tai ennen kuin kuljetat laitetta leikkausalueelle tai sieltä takaisin.
- Älä koskaan käytä laitetta, jos suojat tai suojukset ovat epäkunnossa tai ilman suojalaitteita, kuten ohjauslevyjä ja/tai ruoholaatikkoja.
- Sammuta moottori ohjeiden mukaisesti ja pidä kädet ja jalat poissa leikkuualueelta.
- Älä koskaan kanna ruohonleikkuria silloin, kun se on käynnissä.
- Irrota virta-avain seuraavissa tapauksissa:
  - aina kun jätät laitteen valvomatta
  - ennen tukoksen poistamista
  - ennen laitteen tarkastusta, puhdistusta ja huoltoa
  - vierasesineeseen törmättyä, tarkista laite vaurioiden varalta ja suorita tarpeelliset korjaukset
  - ennen ruoholaatikon tyhjentämistä.
  - jos laite alkaa täristä epänormaalisti (tarkista välittömästi)
  - kun laite ei ole käytössä ja kun se varastoidaan
  - kun lataat ja irrotat/asennat akkua.
- Vältä koloja, uria, möykkyjä, kiviä ja muita piilossa olevia esteitä. Epätasaisessa maastossa voit liukastua, kaatua ja loukkaantua.
- Jos laite alkaa täristä epänormaalisti, sammuta moottori ja selvitä tärinän syy. Vaihda terä, jos se on kulunut epätasaisesti tai mitenkään vioittunut. Tärinä on yleensä varoitus ongelmasta.
- Jos laite osuu vierasesineeseen, noudata seuraavia vaiheita:
  - Sammuta laite vapauttamalla kaasuvipu, odottamalla kunnes terät pysähtyvät täysin ja irrottamalla virta-avaimen.
  - Tarkista laite huolella vaurioiden varalta.
  - Vaihda terä, jos se on mitenkään vioittunut. Huolla mahdolliset vauriot ennen uudelleen käyttöä.
- Käytä oikeita välineitä. Älä käytä laitetta muuhun kuin sille tarkoitettuun tarkoitukseen.
- Kun leikkuri ei ole käytössä, säilytä sitä sisällä hyvin tuuletetussa, kuivassa, lukitussa paikassa, poissa lasten ulottuvilta. Myös virta-avain tulee irrottaa.

Not for Reproduction

Suomi (Alkuperäisten ohjeiden käännös)

- Älä altista laitetta sateelle tai kosteudelle. Puutarhatyökaluun joutunut vesi kasvattaa sähköiskun vaaraa.
- Noudata valmistajan käyttöohjeita ja lisäosien asentamista koskevia ohjeita. Käytä ainoastaan valmistajan hyväksymiä lisäosia.
- Varo laitetta säätäessäsi, että sormet eivät jää liikkuvien terien ja laitteen kiinteiden osien väliin.
- Anna laitteen aina jäähtyä ennen varastointia.
- Kun huollat terää, pidä mielessä, että vaikka pistoke on irrotettu pistorasiasta, terät voivat yhä pyöriä.

AKKUKÄYTTÖISEN TYÖKALUN KÄYTTÖ JA HOITO

- Käytä lataukseen ainoastaan valmistajan suosittelemaa laturia. Laturin käyttö yhteensopimattoman akun kanssa voi aiheuttaa tulipalon vaaran.
- Käytä sähkötyökalua ainoastaan sitä varten suunniteltujen akkujen kanssa. Muiden akkujen käyttö voi johtaa loukkaantumiseen ja tulipaloon.
- Kun akkua ei käytetä, pidä se erillään metalliesineistä, kuten paperiliittimistä, kolikoista, avaimista, nauloista, ruuveista ja muista pienistä metalliesineistä, jotka voivat yhdistää akun navat. Akun napojen oikosulkeminen voi aiheuttaa palovammoja ja tulipalon.
- Jos akkua käsitellään väärin, siitä voi vuotaa nestettä; älä kosketa sitä. Jos kosketat sitä vahingossa, huuhtele se vedellä. Jos nestettä pääsee silmiin, hakeudu lisäksi lääkärin hoitoon. Akusta vuotanut neste voi ärsyttää ihoa ja aiheuttaa palovammoja.

HUOLTO

- Ainoastaan pätevien huoltohenkilöiden tulee huoltaa ruohonleikkuri. Epäpätevien henkilöiden huoltoja korjaustoimet voivat johtaa leikkurin käyttäjään kohdistuviin vakaviin vammoihin tai leikkurin vioittumiseen.
- Käytä vaihdossa yksinomaan alkuperäisiä varaosia. Hyväksymättömien osien käyttö voi johtaa leikkurin käyttäjään kohdistuviin vakaviin vammoihin tai leikkurin vioittumiseen.

HUOLTO

- Irrota laite käytön jälkeen ja ennen varastointia akusta ja tarkista, onko se vioittunut.
- Kun laite ei ole käytössä, pidä se lasten ulottumattomissa.
- Laitetta saa korjata vain valtuutetut huoltomiehet.
- Käytä ainoastaan alkuperäisiä valmistajan suosittelemia lisävarusteita ja varaosia.

⚠ HUOMAUTUS

Leikkuupää pyörii vielä muutaman sekunnin virran katkaisemisen jälkeen.

- Sähkötyökalun todellisen käytön aikainen tärinä saattaa poiketa ilmoitetusta kokonaisarvosta, laitteen käyttötavasta riippuen.
- Raporttien mukaan laitteiden tärinä voi joidenkin kohdalla myötävaikuttaa Raynaud's Syndromen (Raynaudin oireen) ilmenemiseen. Oireita ovat pistely, turtuus ja sormien kalpeneminen, yleensä kylmässä ilmassa. Perinnölliset tekijät, kylmyys ja kosteus, ruokavalio, tupakointi sekä työtavat voivat kaikki myötävaikuttaa näiden oireiden ilmenemiseen. Tällä hetkellä ei tiedetä, millainen tärinä tai sille altistuminen vaikuttaa tähän sairauteen, tai onko tärinä ylipäätään sen aiheuttaja. Käyttäjä voi ehkäistä tärinän aiheuttamia vaikutuksia seuraavasti:
  - Pidä itsesi lämpimänä kylmällä säällä. Käytä laitteen käytön aikana käsineitä, jotta kätesi ja ranteesi pysyvät lämpöisinä. Raporttien mukaan kylmä ilma on tärkeä tekijä Raynaud's Syndromen (Raunaudin oireiden) ilmenemisessä.
  - Harjoita kunkin käyttöjakson jälkeen liikuntaa, jotta verenkierto lisääntyisi.
  - Pidä työn aikana säännöllisesti taukoja. Rajoita päivittäisen tärinän määrä.
- Jos mitään yllä mainittuja oireita ilmenee, lopeta heti laitteen käyttö ja kerro oireista lääkärille.

Not for Reproduction

Suomi (Alkuperäisten ohjeiden käännös)

Säilytä nämä ohjeet. Pidä ne aina saatavilla ja neuvo muita ruohonleikkurin käyttäjiä lukemaan ne. Jos lainaat laitteen, lainaa mukana myös ohjeet.

SYMBOLI

Laitteessa saattaa olla joitakin seuraavista symboleista. Tutustu niihin ja opi niiden merkitys. Kun ymmärrät ne oikein, osaat käyttää tuotetta paremmin ja turvallisemmin.

SYMBOLI	MERKITYS/SELITYS
V	Jännite
A	Ampeeria
Hz	Hertz
W	Watti
Hrs	Tuntia
	Kaksoiseristysrakenne
	Käyttäjän on luettava ja ymmärrettävä käyttöohjeet ennen tämän laitteen käyttöä.
	Pidä sivulliset etäällä.
	Varo teräviä teriä. Terät jatkavat pyörimistä moottorin sammuttamisen jälkeen. Irrota estolaite ennen huoltoa.
	Älä altista laitetta sateelle tai kosteudelle.
	Älä käytä ruohonleikkuria rinteessä, jonka kaltevuus on yli 15°. Leikkaa ruoho rinteissä poikittain eikä koskaan ylös alas.
	Varo sähköiskun vaaraa.
STOP	Anna laitteen kaikkien osien pysähtyä täysin, ennen kuin kosketat niitä.
	Laturi on tarkoitettu ainoastaan sisäkäyttöön.

Seuraavien merkkien tarkoitus on selittää, miten vakava riski tuotteeseen liittyy.

SYMBOLI	MERKKI	MERKITYS
	VAARA	Ilmoittaa välittömästä vaaratilanteesta, joka saattaa aiheuttaa kuoleman tai vakavan vamman.
	VAROITUS	Ilmoittaa mahdollisesta vaaratilanteesta, joka saattaa aiheuttaa kuoleman tai vakavan vamman.
	VAROITUS	Ilmoittaa mahdollisesta vaaratilanteesta, joka saattaa aiheuttaa pienen tai kohtalaisen vamman.
	VAROITUS	(Ilman symbolia) Ilmoittaa tilanteesta, jossa omaisuutta saattaa vaurioitua.

HÄVITYS YMPÄRISTÖNSUOJELU

Käytöstä poistettavia sähkölaitteita ei pidä hävittää talousjätteiden mukana. Ne on mahdollisuuksien mukaan pantava kiertoon. Kierrätysohjeita antavat kunnan viranomaiset ja vähittäiskauppiaat.

Kun käytetyt tuotteet ja pakkausmateriaalit viedään erilliseen keräyk-seen, materiaalit voidaan kierrättää ja uusiokäyttää. Kierrätettyjen mate-riaalien uusiokäyttö estää ympäristön saastumista ja vähentää raaka-aineiden tarvetta.

Not for Reproduction

Suomi (Alkuperäisten ohjeiden käännös)

Batteries
Li-ion

Hävitä akut niiden käyttöiän päättyessä ottamalla ympäristö huomioon. Akku sisältää materiaalia, joka on vaarallista käyttäjälle ja ympäristölle. Se on irrotettava ja hävitettävä erikseen laitoksessa, joka ottaa vastaan litiumioniakkuja.

HUOLTO

Huolto kaipaa suurta huolellisuutta ja hyvää työkalun tuntemusta:Se on annettava pätevän teknikon tehtäväksi. Suosittelemme, että viet työkalun korjattavaksi lähimpään valtuutettuun liikkeeseen. Käytä vaihdossa yksinomaan alkuperäisiä varaosia.

Tällä tuotteella on monia ominaisuuksia, jotka tekevät sen käytöstä miellyttävän ja mukavan. Tuotteen kehittelyssä on ollut etusijalla turvallisuus, suorituskyky ja luotettavuus, joten sitä on helppo huoltaa ja käyttää.

⚠ VAROITUS

Konetyökalun käyttö voi johtaa vieraiden esineiden sinkoutumiseen silmiisi, mikä voi aiheuttaa vakavan silmävaurion. Ennen konetyökalun käytön aloitusta käytä aina suojasilmälaseja, sivusuojilla varustettuja suojalaseja tai tarvittaessa koko kasvonsuojusta Suosittelemme käytettäväksi kasvosuojusta silmälasien päällä tai sivusuojilla varustettuja vakiosuojalaseja. Käytä aina silmiensuojainta, johon merkitty sen täyttävän normin EN 166.

KUVAUS

1. Kaasuvipu
2. Moottorin ohjauskaapeli
3. Yläkahva
4. Alakädensija
5. Korkeudensäätövipu
6. Akkutilan kansi
7. Etupyörä
8. Takapyörä
9. Ruoholaatikko
10. Kahvan nuppi
11. Nuppi
12. Ruuvi
13. Ruoholaatikon kädensija
14. Takaluukku
15. Taempi purkuaukko
16. Luukun tappi
17. Koukut
18. Virta-avain
19. Terä
20. Moottorina akseli
21. Tuuletin
22. Terän pultti
23. Terän tapit
24. Akun vapautuspainike
25. Takapyörän suojus
26. Taka-akseli
27. Silppuripistoke
28. Puupalikka (ei sisälly toimitukseen)
29. Säätöavain (ei sisälly toimitukseen)
30. Akku (ei sisälly toimitukseen)
31. Säilytyskytkin
32. Itsevetovipu
33. Itsevedon nopeussäätö
34. Säilytyskytkin

TEKNISET TIEDOT

Ruohonleikkurit	ESXD19SPWM82
Jyrsintäleveys	48 cm
Leikkuukorkeus	25 mm - 80 mm
Nopeus ilman kuormaa	2800 rpm
Nopeus itsevedolla	0.5-1.5 m/s
äänipaineen taso	LpA : 71 dB(A), K=3.0
Taattu äänitehon taso	LwA :96 dB(A)
Tärinätaso	≤ 2.5 m/s^2, K=1.5
Ruoholaatikon tilavuus	55 L

Not for reproduction

Suomi (Alkuperäisten ohjeiden käännös)

Kokonaispaino	28.5 kg
Akku	Litiumioni
Mallinumero	EBSB2AH82(2Ah)/ EBSB4AH82(4AH)/ EBSB5AH82(5AH)
Akkulaturi	
Mallinumero	EBSRC82/EBSSC82

⚠ VAROITUS

Muiden akkujen käyttö voi johtaa tulipaloon, sähköiskuun tai loukkaantumiseen.

TUNNE RUOHONLEIKKURISI

Katso kuvaa 1.

Laitteen turvallinen käyttö edellyttää, että käyttäjä ymmärtää sen sekä tämän käsikirjan tiedot sekä suoritettavan tehtävän. Tutustu kaikkiin ominaisuuksiin ja turvallisuussääntöihin ennen laitteen käyttämistä.

KOKOONPANO

PAKKAUKSEN PURKAMINEN

Tämä laite on koottava.

- Ota tuote ja lisälaitteet varoen ulos laatikosta. Tarkista, että laatikko sisältää kaikki pakkauslistan osat.

⚠ VAROITUS

Älä käytä laitetta, jos jokin pakkauslistan osista on jo asennettu laitteeseen pakkausta purettaessa. Valmistaja ei asenna listan osia tuotteeseen, vaan käyttäjän on hoidettava niiden asennus. Jos laite kootaan virheellisesti, sen käyttö voi johtaa vakaviin vammoihin.

- Tarkista tuote huolella ja varmista, että se ei ole vioittunut kuljetuksen aikana.
- Älä hävitä pakkausmateriaaleja, ennen kuin olet tarkastanut tuotteen ja käyttänyt sitä tyydyttävästi.
- Jos jokin osa on vioittunut tai puuttuu, soita Snapper tools asiakaspalveluun ja pyydä apua.

LÄHETYSLUETTELO

- Ruohonleikkurit
- Avainkytkin
- Ruoholaatikko
- Silppuripistoke
- Sivulla oleva poisto-ohjain
- Käyttöohjeet
- Nupit
- Pultit

⚠ VAROITUS

Jos osia puuttuu, älä käytä työkalua ennen, kuin olet hankkinut puuttuvan osan. Jos tuotetta käytetään osan puuttuessa tai ollessa viallisia, käyttäjä voi loukkaantua vakavasti.

⚠ VAROITUS

Älä yritä tehdä muutoksia työkaluun tai liittää siihen lisävarusteita, joita ei suositella käytettäväksi tämän tuotteen kanssa. Jokainen sellainen muutos tai korjaus on väärinkäyttöä ja voi johtaa vaarallisiin, vakaviin loukkaantumisiin johtaviin tilanteisiin.

⚠ VAROITUS

Älä kytke virta-avainta, ennen kuin laite on täysin koottu ja olet valmis leikkaamaan ruohoa. Muutoin se voi käynnistyä tahattomasti, mikä saattaa aiheuttaa vakavan vamman.

⚠ VAROITUS

Jotta välttyisit vahinkokäynnistymisiltä, jotka voivat aiheuttaa vakavan loukkaantumisen, poista akku tuotteesta aina kun asennat osia.

⚠ VAROITUS

Älä koskaan käytä ruohonleikkuria ilman, että asianmukaiset suojalaitteet ovat paikoillaan ja toimivat. Älä koskaan käytä leikkuria, jos turvalaitteet ovat viallisia. Tämän tuotteen käyttö silloin, kun osat ovat viallisia tai niitä puuttuu, voi johtaa vakavaan loukkaantumiseen.

Not for Reproduction

Suomi (Alkuperäisten ohjeiden käännös)

ALEMMAN KAHVAN AVAAMINEN JA SÄÄTÖ

Katso kuvaa 2.

- Vedä molemman puolen kahvan nuppeja ja kierrä niitä 90° löysentääksesi alempia kahvoja molemmin puolin.
- Siirrä alemmat kahvat käyttöasentoon. Voit nostaa tai laskea kahvan mukavaan asentoon. Valittavia asentoja on kolme (3). Vapauta kahvan nupit lukitaksesi alemman kahvan paikoilleen.

HUOMAUTUS: Varmista, että molemmat puolet ovat samassa asennossa.

ASENTAMINEN YLÄ-KAHVA

Katso kuvaa 3.

- Kohdista ylemmän ja alemman kahvan asennusreiät. Aseta lukkopultit paikoilleen ja kiristä ne nupeilla. Toista toisella puolella.

RUOHOLAATIKON ASENTAMINEN

Katso kuvaa 4.

- Nosta taka poistoaukko
- Nosta ruohonkeräintä kahvasta ja aseta taemman purkuluukun alle siten, että ruohonkeräimen koukut istuvat luukun tangossa.
- Vapauta taempi purkuluukku alas. Oikein asennettuna ruohonkeräimen koukut kulkevat taemman purkuluukun aukkojen läpi.

SILPPURIPISTOKKEEN ASENTAMINEN

Katso kuvaa 5.

- Pidä taempaa purkuluukkua ylhäällä.
- Ota kiinni silppurin pistokkeen kahvasta ja asenna se kuvan mukaisesti lievässä kulmassa.
- Työnnä silppuripistoke tukevasti paikoilleen.
- Laske taempi purkuluukku alas.

SIVULLA OLEVAN POISTO-OHJAIMEN ASENTAMINEN

Katso kuvaa 6.

HUOMAUTUS: Kun käytät sivulla olevaa poisto-ohjainta, älä asenna ruoholaatikkoa. Silppuripistokkeen tulee pysyä asennettuna.

- Nosta sivulla olevaa purkuluukkua.
- Kohdista ruohonohjaimen koukut luukun alapuolella olevan saranatapin kanssa.
- Laske ohjainta, kunnes sen koukut lukittuvat silppurin luukun saranatappiin.
- Vapauta ruohonohjain ja sivulla oleva purkuluukku.

TERÄN KORKEUDEN SÄÄTÄMINEN

Katso kuvaa 7.

Ruohonleikkurin leikkuukorkeus on asetettu matalaksi kuljetuksen ajaksi. Säädä leikkuukorkeus nurmikolle parhaiten sopivaksi ennen ensimmäistä käyttökertaa. Nurmikon tulee tavallisesti olla pituudeltaan 38-51 mm viileinä kuukausina ja 51-70 mm kuumina kuukausina.

Terän korkeuden säätäminen

- Nosta terää siirtämällä korkeudensäätövipua leikkurin takaosaa kohti.
- Laske terää siirtämällä korkeudensäätövipua leikkurin etuosaa kohti.

KÄYTTÖ

⚠ VAROITUS

Älä unohda valppautta kun olet oppinut laitteen käytön. Muista aina, että hetken kestävä huolimattomuus voi johtaa vakavaan loukkaantumiseen.

⚠ VAROITUS

Käytä aina suojalaseja. Tämän ohjeen laiminlyönti voi aiheuttaa roskien sinkoutumista silmiin käytön aikana ja aiheuttaa täten vakavia silmävammoja.

⚠ VAROITUS

Älä käytä muita, kuin valmistajan tälle laitteelle suosittelemia varaosia ja lisävarusteita. Muiden, kuin suositeltujen varaosien ja lisävarusteiden käyttö voi aiheuttaa vakavaa loukkaantumisvaaraa.

Not for Reproduction

Suomi (Alkuperäisten ohjeiden käännös)

⚠ VAROITUS

Tarkista ruohonleikkuri aina puuttuvien ja vioittuneiden osien ja terän vaurioiden, epätasaisuuden ja liiallisen kulumisen varalta. Jos tuotetta käytetään osan puuttuessa tai ollessa viallisia, käyttäjä voi loukkaantua vakavasti.

- Älä kallista ruohonleikkuria moottoria käynnistäessäsi, ellei ruohonleikkuria ole kallistettava, jotta se käynnistyisi. Älä tällöin kallista laitetta enemmän kuin on täysin välttämätöntä, ja nosta ainoastaan sitä osaa, joka on poispäin käyttäjästä.
- Älä käynnistä moottoria silloin, kun seisot ruohonkeruuaukon edessä.
- Älä laita käsiä tai jalkoja lähelle pyöriviä osia tai niiden alle. Pysy aina kaukana purkuaukosta.

Täydet latausohjeet on teknisissä tiedoissa lueteltujen akkujen ja laturien käyttöohjeissa.

AKUN ASENTAMINEN

Katso kuvaa 8.

- Pidä akun suojusta ylhäällä.
- Kohdista akku ruohonleikkurin akkutilaan.
- Varmista ennen käyttöä, että akun vapautuspainike napsahtaa paikoilleen ja että akku istuu asianmukaisesti ja tukevasti leikkurissa.
- Jos laitetta ei käytetä heti, älä aseta virta-avainta lukkoon.
- Sulje luukku.

AKUN IRROTTAMINEN

Katso kuvaa 8.

- Sammuta laite vapauttamalla kaasuvipu.
- Irrota virta-avain.
- Avaa akkukansi.
- Paina ruohonleikkurin akun vapautuspainiketta. Tällöin akku tulee hieman ulos laitteesta.
- Poista akku tuotteesta.

RUOHONLEIKKURIN KÄYNNISTÄMINEN / SAMMUTUS

Katso kuvaa 9.

- Aseta virta-avain paikoilleen.
- Jos laitetta ei käytetä heti, älä aseta virta-avainta paikoilleen.
- Paina käynnistyspainiketta ja pidä se pohjassa.
- Käynnistä ruohonleikkuri vetämällä tehovipua kädensijaa vasten ja vapauttamalla käynnistyspainike.
- Sammuta ruohonleikkuri vapauttamalla kytkimen hallintavipu.

HUOMAUTUS: Sähkömoottorin hidastuessa saattaa kuulua kimeää ääntä ja ilmetä kipinöitä. Tämä on normaalia.

ITSEVETOLEIKKUU

Katso kuvaa 9.

Itsevedon kytkeminen päälle:

- Avaa akkukansi.
- Aseta akku paikoilleen.
- Aseta virta-avain paikoilleen.
- Vedä itsevetovipu ylös kahvaa vasten.

Itsevedon kytkeminen pois päältä:

- Vapauta itsevetovipu.

Itsevedon nopeuden säätö:

- Vedä nopeussäätövipua jäniksen symbolia kohden lisätäksesi nopeutta.
- Työnnä nopeussäätövipua kilpikonnan symbolia kohden pienentääksesi nopeutta.

LEIKKUUVINKKEJÄ

- Varmista, että nurmikolla ei ole kiviä, tikkuja, lankoja tai muita vierasesineitä, jotka voisivat vioittaa ruohonleikkurin teriä tai moottoria. Älä leikkaa ruohoa rajapyykkien tai metallipylväiden päällä. Tämän kaltaiset esteet saattavat vahingossa sinkoutua leikkurista mihin tahansa suuntaan ja aiheuttaa leikkurin käyttäjän ja muiden henkilöiden vakaviin loukkaantumisiin.
- Jotta nurmikko pysyisi terveenä, leikkaa aina enintään kolmasosa ruohon pituudesta.
- Älä leikkaa märkää ruohoa, se tarkkuu leikkurin pohjaan ja estää ruohon saantia säkkiin ja poistumista leikkurista.
- Uusi tai paksu ruoho voi edellyttää kapeampaa leikkuualuetta tai

Not for Reproduction

Suomi (Alkuperäisten ohjeiden käännös)

suurempaa leikkuukorkeutta.

- Puhdista ruohonleikkurin leikkuupöydän alapuoli jokaisen käyttökerran jälkeen ruoholeikkeistä, lehdistä, liasta ja roskista.
- Kun leikkaat pitkää ruohoa, kävele hitaammin, jotta leikkuri leikkaa tehokkaammin ja poistaa leikkausjätteet asianmukaisesti.

HUOMAUTUS: Pysäytä ruohonleikkuri, anna terien pysähtyä täysin ja irrota virta-avain aina, ennen kuin puhdistat ruohonleikkurin alapuolen.

RINTEESSÄ TOIMIMINEN

⚠ VAROITUS

Rinteet ovat merkittävä syy tasapainon menettämiseen ja kaatumiseen, joka saattaa johtaa vakavaan loukkaantumiseen. Rinteessä toimiminen vaatii erityistä varovaisuutta. Jos sinua huolestuttaa rinteessä, älä leikkaa sitä. Oman turvallisuutesi vuoksi, älä yritä leikata rinteitä, joiden kaltevuussuhde on yli 15 astetta.

⚠ VAROITUS

Aja hitaasti leikatessasi ruohoa ylämäkeen.

- Leikkaa ruoho rinteissä poikittain eikä koskaan ylös alas. Ole erityisen varovainen vaihtaessasi suuntaa rinteessä.
- Vältä koloja, uria, kiviä, piilossa olevia esteitä ja möykkyjä, joihin saatat kompastua. Korkeassa nurmikossa saattaa olla piilossa esteitä. Poista kaikki esteet kuten kivet, kepit, ja muut esineet, joihin saatat kompastua tai jotka voivat sinkoutua terästä.
- Seiso aina tukevasti. Kompastuminen ja kaatuminen saattaa johtaa vakavaan loukkaantumiseen. Jos tunnet menettäväsi tasapainon, vapauta kaasuvipu välittömästi.
- Älä leikkaa ruohoa jyrkänteiden, ojien tai pengerten vierestä, jossa saatat menettää jalansijan tai tasapainosi.

RUOHOLAATIKON TYHJENTÄMINEN

Katso kuvaa 10.

- Pysäytä ruohonleikkuri, anna terien pysähtyä täysin ja irrota virta-avain.
- Nosta takaluukkua.
- Irrota ruoholaatikko ruohonleikkurista nostamalla kahvoista.
- Tyhjennä säkki.
- Nosta takaluukkua ja asenna ruoholaatikko tässä käsikirjassa aiemmin kuvatulla tavalla.

HUOLTO

⚠ VAROITUS

Ennen kuin huollat laitetta, varmista että sen akku ja virta-avain on irrotettu, jotta sitä ei voi käynnistää vahingossa, sillä siitä voisi koitua vakava vamma.

⚠ VAROITUS

Tahattoman käynnistyksen ja luvattoman käytön estämiseksi johdottomassa ruohonleikkurissa on irrotettava turva-avain. Ruohonleikkurin käyttö voidaan estää täysin irrottamalla turva-avain ja säilyttämällä se etäällä leikkurista poissa lasten ulottuvilta.

⚠ VAROITUS

Tuotteen huollossa tulee käyttää ainoastaan valtuutettuja varaosia. Muunlaisten varaosien käyttö voi osoittautua vaarallisiksi ja vaurioittaa tuotetta.

⚠ VAROITUS

Pidä moottori ja akkukotelot puhtaina ruohosta, lehdistä ja liiallisesta rasvasta. Tämä auttaa vähentämään tulipalon vaaraa.

YLEISHUOLTO

Tarkista koko tuote aina ennen käyttöä vaurioiden ja puuttuvien ja löysien osien – kuten ruuvien, muttereiden, pulttien, tulppien jne.– varalta.

Kiristä kaikki liittimet ja tulpat; älä käytä tuotetta, ennen kuin kaikki puuttuvat ja vioittuneet osat on vaihdettu. Soita Snapper tools asiakaspalveluun ja pyydä apua. Älä puhdista muoviosia liuottimilla. Suurin osa muoveista ei siedä markkinoilla olevia määrättyjä liuotteita,

Not for Reproduction

Suomi (Alkuperäisten ohjeiden käännös)

jotka vahingoittavat niitä. Poista lika, pöly, öljy, rasva tms. puhtailla rievuilla.

⚠ VAROITUS

Älä puhdista työkalua painevedellä tai juoksevan veden alla vaurioitumisen ja vaarojen välttämiseksi.

⚠ VAROITUS

Säilytä vain sisätiloissa. Irrota akku ruohonleikkurista ja laturista työkalun puhdistuksen ja säilytyksen ajaksi.

⚠ VAROITUS

Älä koskaan päästä jarrunesteitä, bensiiniä, öljytuotteita, läpäiseviä öljyjä tms. kosketuksiin muoviosien kanssa. Kemikaalit voivat vioittaa, heikentää ja tuhota muovia, mikä saattaa aiheuttaa vakavan loukkaantumisen.

Varmista aina, että ruuvit ja mutterit ovat tiukasti kiinni, jotta leikkuri olisi aina turvallinen ja käyttövalmis.

Pyyhi leikkuri silloin tällöin puhtaaksi kuivalla rätillä. Älä käytä vettä.

VOITELU

Kaikki tämän tuotteen laakerit on voideltu siten, että niitä ei tarvitse voidella uudelleen koko tuotteen käyttöiän aikana, mikäli tuotetta käytetään normaaliolosuhteissa. Täten käyttäjän ei tarvitse huolehtia laakereiden voitelemisesta.

⚠ VAROITUS

Käytä suojakäsineitä ja/tai kääri terän ympärille kangasta huoltaessasi terää. Terän koskettaminen voi aiheuttaa vakavan vamman.

⚠ VAROITUS

Älä voitele pyörän osia. Voitelu voi saada pyöräkomponentit rikkoutumaan, mikä voi aiheuttaa vakavan vamman käyttäjälle tai vaurion ruohonleikkurille tai muulle omaisuudelle.

LEIKKUUTERÄN VAIHTAMINEN

Katso kuvaa 11-12.

HUOMAUTUS : Käytä ainoastaan valtuutettuja vaihtoteriä. Vaihda kuluneet tai vioittuneet terät ja pultit sarjoina säilyttääksesi tasapainon.

- Sammuta moottori ja irrota virta-avain. Anna terän pysähtyä täysin.
- Irrota akku laitteesta.
- Käännä leikkuri kyljelleen.
- Työnnä puupala terän ja leikkurin väliin siten, että terä ei pääse pyörimään.
- Löysennä terän pulttia kiertämällä sitä vastapäivään (ruohonleikkurin pohjalta katsottuna) 27 mm kiinto- tai holkkiavaimella (ei mukana).
- Irrota terän pultti ja terä.
- Aseta uusi terä akselille. Varmista, että terä istuu asianmukaisesti siten, että sen keskellä olevan reiän läpi kulkee akseli ja sen rei'issä on kaksi tappia. Varmista, että se on asennettu siten, että kaareva pää osoittaa ylöspäin ruohonleikkurin runkoa kohden, ei maata kohden. Terän tulee oikein asetettuna istua tasaisesti puhallinta vasten.
- Kierrä terän pultti akseliin ja kiristä sormenpäillä.Kiristä terän mutteria kiertämällä sitä myötäpäivään momenttiavaimella (ei mukana), jotta pultti tulee oikealle kireydelle. Terän mutterin suositeltu vääntömomentti on 62.5~71.5 kgf cm (350-400 in. lb).

PYSTYSÄILYTYSTOIMINTO

Katso kuvaa 13.

- Irrota akku ruohonleikkurista.
- Irrota ruohonkeruupussi.
- Kierrä kahvan nupit lukituksen vapautusasentoon.
- Laske kahvakokoonpano alas ja kierrä kahvan nupit lukitusasentoon.
- Nosta ruohonleikkuri etupäästä pystyyn.

⚠ VAROITUS

Irrota akku aina ruohonleikkurista, ennen kuin asetat laitteen pystysäilytysasentoon.

Not for Reproduction

Suomi (Alkuperäisten ohjeiden käännös)

SÄILYTYSKYTKIN

Kun kahva käännetään täysin lukittuun säilytysasentoon, ruohonleikkurin säilytyskytkin estää ruohonleikkuria toimimasta säilytysasennossa. Säilytyskytkin ei korvaa tarvetta poistaa virta-avainta ja akkua tahattoman käynnistyksen ja luvattoman käytön estämiseksi.

VIANHAKU

Ongelma	Mahdollinen syy	Ratkaisu
Kädensija ei ole oikeassa asennossa.	Lukkopultit eivät istu asianmukaisesti.	Säädä kädensijan korkeus ja varmista, että pultit on asennettu asianmukaisesti.
Ruohonleikkuri ei käynnisty.	Akun varaus on vähissä.	Lataa akku.
	Akku on joki viallinen tai ei hyväksy latausta.	Vaihda akku.
Ruohonleikkuri leikkaa ruohoa epätasaisesti.	Nurmikko on karkeaa tai epätasaista tai leikkuukorkeutta ei ole asetettu asianmukaisesti.	Siirrä pyörät korkeampaan asentoon. Kaikki pyörät tulee asettaa samalle leikkuukorkeudelle, jotta ruohonleikkuri leikkaisi tasaisesti.
Ruohonleikkuri ei silppua asianmukaisesti.	Märät ruoholeikkuujätteet tarttuvat ruohonleikkurin alapuolelle.	Anna ruohon kuivua ennen leikkuuta.
Ruohonleikkuria on vaikea työntää.	Ruoho on pitkää, leikkuri ja terä laahautuvat paksua ruohoa leikatessa tai leikkuukorkeus o liian matala.	Nosta leikkuukorkeutta.
Ruohonleikkuri ei pussita ruohoa asianmukaisesti.	Leikkuukorkeus on asetettu liian matalaksi.	Nosta leikkuukorkeutta.
Ruohonleikkuri tärisee korkeimmilla nopeuksilla.	Terä on epätasapainossa, liian kulunut tai kulunut epätasaisesti.	Vaihda terä.
	Moottorin akseli on taipunut.	Sammuta moottori, irrota virta-avain ja akku, irrota virtalähde ja tarkista vahingot. Vie se valtuutettuun huoltoon korjattavaksi ennen käynnistämistä.
Moottori sammuu leikkuun aikana.	Leikkuukorkeus on asetettu liian matalaksi.	Nosta leikkuukorkeutta.
	Akussa ei ole virtaa.	Lataa akku.

Jos nämä ratkaisut eivät ratkaise ongelmaa, ota yhteys valtuutettuun huoltoon.

Not for reproduction

Français (Traduction à partir du mode d'emploi d'origine)

Votre produit a été conçu et fabriqué selon les hauts standards de Snapper tools' en matière de fiabilité, de facilité d'utilisation et de sécurité. Si vous en prenez soin, vous pourrez l'utiliser sans problèmes durant des années.

Nous vous remercions d'avoir acheté un produit Snapper tools.

Conservez ce manuel pour vous-y reporter dans le futur

UTILISATION PRÉVUE

Ce produit est destiné à la tonte du gazon par les particuliers. La lame de coupe doit tourner en position à peu près parallèle au sol sur lequel la tondeuse se déplace. L'ensemble des quatre roues doit toucher le sol au cours de la tonte. Cette tondeuse se contrôle en marchant derrière elle.

REMARQUE: La tondeuse ne doit jamais être utilisée avec ses roues décollées du sol, elle ne doit pas être tractée, et on ne doit pas monter dessus. Elle ne doit être utilisée que pour la tonte des pelouses de particuliers.

RÈGLES GÉNÉRALES DE SÉCURITÉ

⚠ AVERTISSEMENT

Pour réduire les risques de blessures, l'utilisateur doit lire et comprendre le mode d'emploi.

⚠ AVERTISSEMENT

Ne tentez pas d'utiliser cette tondeuse avant d'avoir bien lu et compris toutes les instructions, règles de sécurité, etc. contenues dans ce mode d'emploi. Le non respect de cet avertissement pourrait entraîner des accidents tels que décharge électrique, incendie et/ou graves blessures.

⚠ AVERTISSEMENT

Cette machine doit être utilisée avec le pack batterie. Lors de l'utilisation de machines alimentées par batterie, il convient de respecter certaines précautions de sécurité de base afi n de réduire les risques d'incendie, de fuite de batterie et de blessures.

SÉCURITÉ PERSONNELLE

- La tondeuse à gazon est capable d'amputer les mains et les pieds, ainsi que de projeter des objets. Le non respect de toutes les règles de sécurité est susceptible d'entraîner de graves blessures ou la mort.
- Ne laissez jamais les enfants ou les personnes non familiarisées avec le mode d'emploi utiliser cet appareil. Les lois locales peuvent imposer un âge minimum à l'opérateur.
- Restez vigilant, prenez garde à ce que vous faites et utilisez votre bon sens lors de l'utilisation de cette tondeuse. N'utilisez pas cette tondeuse lorsque vous êtes fatigué ou sous l'influence de l'alcool, de drogues ou de médicaments. Un moment d'inattention lors de l'utilisation de la machine suffit à provoquer de graves blessures.
- Portez des pantalons longs et épais, des manches longues, des bottes et des gants. Ne portez pas de vêtements amples, de pantalons courts ou de sandales, et ne travaillez pas pieds nus.
- Portez toujours des lunettes de sécurité avec protections latérales. Portez un masque anti poussières si l'opération est poussiéreuse.
- Gardez toujours un bon appui sur vos jambes. Gardez un bon appui et un bon équilibre. Ne travaillez pas en extension. Ne travaillez pas en extension, vous pourriez perdre l'équilibre.
- Marchez, ne courrez jamais.
- Tondez transversalement par rapport à la pente, jamais en la remontant ou en la descendant. Redoublez de vigilance lorsque vous changez de direction sur une pente.
- Ne tondez pas à proximité des à-pics, des fossés, des fortes pente, ou des talus. Un mauvais appui sur le sol peut entraîner une glissade et une chute et causer un accident.
- Planifiez le cheminement de la tonte afin d'éviter que les résidus de coupe ne soient déversés à proximité des routes, trottoirs publics, passants et autres. Evitez également l'éjection de matières

Not for Reproduction

vers les murs et obstacles, ce qui pourrait produire un ricochet renvoyant des objets vers l'opérateur.

ENVIRONNEMENT DE TRAVAIL

- Ne tondez jamais lorsque des personnes, en particulier des enfants ou des animaux, se trouvent à proximité.
- Tondez toujours en plein jour ou sous un bon éclairage artificiel.
- N'utilisez pas la machine en atmosphère explosive, comme en présence de liquides inflammables, de gaz ou de poussières. L'outil peut produire des étincelles capables d'enflammer poussières et vapeurs.
- Les objets heurtés par la lame de la tondeuse peuvent causer de graves blessures. Vérifiez avec soin la zone où vous allez utiliser la machine, et retirez-en tous les cailloux, bâtons, objets métalliques, câbles, os, jouets et autres objets étrangers.
- N'utilisez pas la machine dans l'herbe mouillée ou sous la pluie.
- Gardez à l'esprit que l'opérateur est responsable des accidents qui arrivent aux autres personnes présentes dans sa propriété.

UTILISATION ET ENTRETIEN DES OUTILS DE JARDIN

- Avant utilisation, vérifiez toujours visuellement que les lames, boulons de lame, et ensembles de coupe ne sont ni usés ni endommagés.
- Remplacez toujours les lames usées ou endommagées ainsi que les boulons dans leur ensemble pour conserver l'équilibrage.
- Vérifiez régulièrement le bon serrage des écrous, vis et boulons pour que la tondeuse soit toujours en bon état de fonctionnement.
- Vérifiez que régulièrement que le bac de ramassage n'est ni usé ni endommagé.
- Remplacez les éléments usés ou endommagés.
- Ne laissez pas le pack batterie dans la tondeuse sous les rayons directs du soleil.
- Ne faites pas forcer la machine. Elle effectuera un meilleur travail dans de meilleures conditions de sécurité si elle est utilisée à la vitesse pour laquelle elle a été conçue.
- Ne faites pas forcer votre tondeuse. La tonte d'herbe épaisse et grasse peut entraîner une chute du régime moteur, ou une coupure d'alimentation. Lorsque vous tondez de l'herbe haute et épaisse, une première passe à la plus grande hauteur de coupe permettra de réduire la charge de la tondeuse.
- Arrêtez la lame lorsque vous traversez des surfaces recouvertes de graviers.
- Ne tirez sur la tondeuse pour la faire reculer que lorsque cela est absolument nécessaire. Si vous devez reculer la machine pour l'éloigner d'un mur ou d'un obstacle, regardez d'abord par terre et derrière vous pour éviter de trébucher ou de faire passer la machine sur vos pieds.
- Arrêtez la(les) lame(s) si la machine doit être soulevée pour son transport lors du passage sur des surfaces non herbeuses, et lorsque vous la transportez vers ou depuis la surface à tondre.
- N'utilisez jamais la machine si un de ses carters ou une des ses protections sont endommagés ou dont les éléments de sécurité, tels que déflecteur et/ou panier ne sont pas en place.
- Mettez le moteur en marche en respectant les instructions et gardez vos mains et vos pieds à distance de la zone de coupe.
- Ne soulevez ni ne transportez jamais la tondeuse lorsque son moteur tourne.
- Retirez la clé du commutateur d'alimentation dans les cas suivants :
  - chaque fois que vous vous éloignez de la machine
  - avant de dégager un blocage
  - avant de travailler sur la machine, de la vérifier ou de la nettoyer
  - après avoir heurté un objet étranger, vérifiez que l'appareil n'est pas endommagé et effectuez les éventuelles réparations nécessaires
  - avant de nettoyer le panier.
  - si la machine se met à vibrer de façon anormale (vérifiez immédiatement)

Not for Reproduction

Français (Traduction à partir du mode d'emploi d'origine)

- lorsque vous n'utilisez pas la machine et que vous la stockez
- lorsque vous rechargez et installez/ retirez le pack batterie.

■ Evitez trous, racines, monticules, pierres et autres objets cachés. Un terrain accidenté peut provoquer une glissade et une chute entrainant un accident.

■ Si la machine se met à vibrer de façon anormale, coupez le moteur et cherchez-en immédiatement la cause. Remplacez la lame au cas où elle serait usée de façon non régulière ou endommagée de quelque façon que ce soit. Les vibrations sont souvent le signe d'un problème.

■ Si la machine heurte un objet étranger, suivez ces étapes:

- Arrêtez la machine en relâchant le levier de puissance, attendez que la lame s'arrête complètement, puis retirez la clé du commutateur d'alimentation.
- Vérifiez minutieusement tout dommage éventuel de la machine.
- Remplacez la lame au cas où elle serait endommagée de quelque façon que ce soit. Réparez tout dommage avant de redémarrer la tondeuse et de reprendre la tonte.

■ Utilisez un outil adapté. N'utilisez la machine pour aucun autre travail que celui pour lequel elle a été conçue.

■ Lorsque vous ne l'utilisez pas, rangez la tondeuse dans un endroit sec, verrouillé et bien ventilé - hors de la portée des enfants. Vous devez également retirer la clé du commutateur d'alimentation.

■ N'exposez pas la machine à la pluie ou à des conditions humides. La pénétration d'eau dans un outil de jardin augmente le risque de décharge électrique.

■ Suivez les recommandations du fabricant concernant l'utilisation et l'installation correcte des accessoires. N'utilisez que les accessoires recommandés par le fabricant.

■ Attention lors du réglage de la machine, vos doigts peuvent se retrouver coincés entre les lames mobiles et les parties fixes de la machine.

■ Laissez toujours refroidir la machine avant de la ranger.

■ Attention lors de l'entretien des lames : celles-ci peuvent se déplacer même lorsque l'unité est hors tension.

UTILISATION ET ENTRETIEN DES OUTILS ALIMENTÉS PAR BATTERIE

■ N'utilisez que le chargeur préconisé par le fabricant. L'utilisation d'un chargeur avec un pack batterie incompatible peut entraîner un risque d'incendie.

■ N'utilisez les outils électriques qu'avec les packs batterie leur étant spécifiquement destinés. L'utilisation de tout autre pack batterie entraîne des risques de blessure et d'incendie.

■ Lorsque le pack batterie n'est pas utilisé, éloignezle des autres objets métalliques tels que trombones, pièces de monnaie, clés, clous, vis, ou autres petits objets susceptibles de court-circuiter les bornes de la batterie. La mise en court-circuit des bornes de la batterie peut causer des brûlures et entraîner un incendie.

■ Sous des conditions abusives, du liquide peut être éjecté de la batterie, évitez d'entrer en contact avec ce liquide. En cas de contact accidentel, lavez à grande eau. Si du liquide entre en contact avec les yeux, consultez immédiatement un médecin. Le liquide éjecté de la batterie peut causer des irritations ou des brûlures.

ENTRETIEN

■ Les réparations ne doivent effectuées que par du personnel qualifié. Si l'entretien ou les réparations sont effectués par des personnes non qualifiées, il pourrait en résulter des blessures ou des dommages matériels.

■ N'utilisez que des pièces détachées identiques pour réparer votre tondeuse. L'utilisation de pièces non agrées peut entraîner de graves blessures et des dommages matériels.

ENTRETIEN

■ Après utilisation et avant de la ranger, débranchez la machine du secteur et vérifiez les dommages éventuels.

■ Rangez la machine hors de portée des enfants lorsque vous ne l'utilisez pas.

Not for Reproduction

Français (Traduction à partir du mode d'emploi d'origine)

- La machine doit toujours être réparée par un réparateur agréé.
- N'utilisez que des accessoires et pièces détachées recommandées par le fabricant.

⚠ MISE EN GARDE

La tête de coupe continue de tourner pendant quelques secondes après la mise hors tension.

- La valeur des vibrations réellement produites durant l'utilisation de l'outil électrique peuvent différer de la valeur totale déclarée, en fonction de la manière dont l'outil est utilisé.
- Il a été reporté que les vibrations engendrées par les outils peuvent chez certaines personnes contribuer à l'apparition d'une pathologie appelée Syndrome de Raynaud. Les symptômes peuvent comprendre des fourmillements, un engourdissement et un blanchiment des doigts, généralement par temps froid. Des facteurs héréditaires, l'exposition au froid et à l'humidité, le régime alimentaire, le tabagisme et les habitudes de travail peuvent contribuer au développement de ces symptômes. L'état actuel des connaissances ne permet pas de prédire à partir de quel niveau d'exposition aux vibrations cette pathologie est susceptible d'apparaître. Certaines mesures peuvent être prises par l'utilisateur pour aider à réduire les effets des vibrations:
  - Gardez votre corps au chaud par temps froid. Lorsque vous utilisez l'appareil, portez des gants afin de garder vos mains et vos poignets au chaud. Le temps froid est considéré comme un facteur contribuant très largement à l'apparition du Syndrome de Raynaud.
  - Après chaque session de travail, pratiquez des exercices qui favorisent la circulation sanguine.
  - Faites des pauses fréquentes. Limitez la quantité d'exposition journalière.
- Si vous ressentez l'un des symptômes associés à ce syndrome, arrêtez immédiatement le travail et consultez votre médecin pour lui en faire part.

Conservez ce mode d'emploi. Reportez-vous y fréquemment et servez-vous en pour apprendre aux autres utilisateurs éventuels comment utiliser la tondeuse. Si vous prêtez cet appareil à quelqu'un, prêtez-lui également ces instructions.

SYMBOLE

Certains des symboles ci-après sont susceptibles de figurer sur cet appareil. Etudiez-les et apprenez leur signification. Une interprétation correcte de ces symboles vous permettra d'utiliser votre appareil dans de meilleures conditions de sécurité et de manière plus adéquate.

SYMBOLE	DÉSIGNATION/ EXPLICATION
V	Tension
A	Ampères
Hz	Hertz
W	Watts
Hrs	Heures
⧈	Construction à double isolation
	Lisez le manuel utilisateur.
	Éloignez les Visiteurs.
	Prenez garde aux lames affûtées. Les lames de coupe continuent de tourner une fois le moteur coupé. Débranchez la fiche secteur avant entretien ou si le câble est endommagé.
	N'exposez pas la machine à la pluie ou à des conditions humides.

Not to be reproduced

Français (Traduction à partir du mode d'emploi d'origine)

	Ne travaillez-pas sur des pentes supérieures à 15°. Tondez transversalement par rapport à la pente, jamais en la remontant ou en la descendant.
	Attention aux risques de décharge électrique.
STOP	Attendez que tous les éléments de la machine se soient complètement arrêtés avant de les toucher.
	Le chargeur n'est prévu que pour une utilisation à l'intérieur.

Les signaux et mots suivants sont destinés à indiquer le niveau de risque associé à cette machine.

SYMBOLE	SIGNAL	SIGNIFICATION
	DANGER	Imminence d'un danger qui, si l'on n'y prend garde, peut entraîner la mort ou de graves blessures.
	AVERTISSEMENT	Situation potentiellement dangereuse qui, si l'on n'y prend garde, peut entraîner la mort ou des blessures graves.
	ATTENTION	Situation potentiellement dangereuse qui, si l'on n'y prend garde, peut entraîner des blessures moyennes ou légères.
	ATTENTION	(Sans symbole d'alerte de sécurité) Indique une situation pouvant entraîner des dommages matériels.

PROTECTION DE L'ENVIRONNEMENT

Les produits électriques hors d'usage ne doivent pas être jetés avec les ordures ménagères. Recyclez-les par l'intermédiaire des structures disponibles.

La collecte séparée des produits usés et le conditionnement permettent les matériaux à recycler et réutiliser. Réutilisation des matériaux recyclés aide prévenir la pollution environnementale et réduire la demande pour les matériaux premiers.

Batteries
Li-ion

Au bout de le leur vie utile, il faut mettre les batteries au rebut avec diligence pour notre environnement.

La batterie contient le matériel qui est dangereux à vous et l'environnement. Il doit être écarté et mettre au rebut séparément par une facilité qui accepte les batteries lithium-ion.

ENTRETIEN

Les réparations demandent un soin et des connaissances extrêmes et ne doivent être effectuées que par un réparateur qualifi é. Pour toute réparation, nous vous conseillons de retourner votre appareil à votre service après vente agréé le plus proche. N'utilisez que des pièces détachées identiques pour effectuer les réparations.

Cet appareil possède de nombreuses caractéristiques qui en rendent l'utilisation plus agréable. La plus grande priorité a été donnée à la sécurité, aux performances et à la fi abilité de ce produit lors de sa conception afi n de le rendre facile à utiliser et à entretenir.

Not for Reproduction

Français (Traduction à partir du mode d'emploi d'origine)

⚠ AVERTISSEMENT

L'utilisation de tout outil à moteur comporte le risque que soient projetés des objets étrangers vers vos yeux, les blessant gravement. Avant d'utiliser un outil à moteur, portez toujours des lunettes de protection fermées ou munies d'écrans latéraux, ou un masque facial complet en cas de besoin. Nous vous recommandons le port d'un Masque de Sécurité à Vision Large par-dessus des lunettes de vue ou l'utilisation de lunettes de sécurité standard avec écrans latéraux. Utilisez toujours une protection oculaire respectant la norme EN 166.

DESCRIPTION

1. Levier d'alimentation
2. Câble de commande du moteur
3. Poignée supérieure
4. Poignée inférieure
5. Levier de réglage de hauteur de coupe
6. Trappe de la batterie
7. Roue avant
8. Roue arrière
9. Panier
10. Bouton de poignée
11. Bouton
12. Verrou
13. Poignée du panier
14. Trappe arrière
15. Ouverture d'évacuation arrière
16. Axe de trappe
17. Crochets
18. Clé coupe-contact
19. Lame
20. Arbre moteur
21. Ventilateur
22. Boulon de lame
23. Pions de centrage de lame
24. Déclencheur de pile
25. Accessoire de paillage
26. Déflecteur d'évacuation latérale
27. Trappe d'évacuation latérale
28. Bloc de bois (non incluse)
29. Clé de service (non incluse)
30. Batterie (non incluse)
31. Commutateur de rangement
32. Levier de traction
33. Commutateurs de réglage de la vitesse pour la traction
34. Commutateur de rangement

CARACTÉRISTIQUES TECHNIQUES

Tondeuse à gazon	ESXD19SPWM82
Largeur de fraisage	48 cm
Hauteur de coupe	25 mm - 80 mm
Vitesse de rotation	2800 rpm
Vitesse auto tracté	0.5-1.5 m/s
Niveau de pression sonore	LpA : 71 dB(A), K=3.0
Niveau de puissance sonore garanti	LwA :96 dB(A)
Niveau de vibrations	≤ 2.5 m/s^2, K=1.5
Contenance du panier	55 L
Poids net	28.5 kg
Batterie	Lithium-ion
Numéro de modèle	EBSB2AH82(2Ah)/ EBSB4AH82(4AH)/ EBSB5AH82(5AH)
Chargeur de batterie	
Numéro de modèle	EBSRC82/ EBSSC82

⚠ AVERTISSEMENT

L'utilisation de tout autre pack batterie peut entraîner un incendie, une décharge électrique, ou des blessures.

APPRENEZ À CONNAÎTRE VOTRE TONDEUSE ÀV GAZON

Voir figure 1.

L'utilisation en toute sécurité de ce produit nécessite de bien comprendre les informations apposées sur l'outil et

Not for Reproduction

Français (Traduction à partir du mode d'emploi d'origine)

présentes dans ce mode d'emploi, ainsi que de bien connaître le travail à effectuer. Avant d'utiliser cet appareil, familiarisez-vous avec toutes ses fonctionnalités et règles de sécurité.

MONTAGE

DÉBALLAGE

Cet appareil doit être assemblé.

- Sortez délicatement le produit ainsi que tous ses accessoires de l'emballage. Assurez-vous que tous les éléments listés sont bien présents.

⚠ AVERTISSEMENT

N'utilisez pas cet appareil si une des pièces présentes dans la liste y est déjà montée lorsque vous le déballez. Les pièces présentes sur la liste ne sont pas montées sur l'appareil par le fabricant et doivent l'être par l'utilisateur. L'utilisation d'un appareil qui aurait pu être mal monté est susceptible d'entraîner de graves blessures.

- Vérifiez le produit avec soin afin de vous assurer qu'il n'a pas été cassé ou endommagé durant le transport.
- Ne jetez pas les emballages avant d'avoir vérifié et utilisé avec succès le produit.
- Si une pièce quelconque est manquante ou abîmée, veuillez appeler le service clientèle Snapper tools pour obtenir de l'aide.

CONTENU DE L'EMBALLAGE

- Tondeuse à gazon
- Clé de sécurité
- Panier
- Accessoire de paillage
- Déflecteur d'évacuation latérale
- Manuel utilisateur
- Boutons
- Boulons

⚠ AVERTISSEMENT

Si une quelconque pièce ou partie de cette tondeuse est manquante ou endommagée, ne l'utilisez pas avant d'avoir changé la pièce. L'utilisation d'un produit ayant des pièces manquantes ou abîmées peut entraîner de graves blessures.

⚠ AVERTISSEMENT

Ne tentez pas de modifier cet appareil ou de fabriquer des accessoires non recommandés pour l'utilisation avec ce produit. Toute altération ou modifi cation de ce type constitue un mésusage et peut entraîner des dangers susceptibles de provoquer des blessures graves.

⚠ AVERTISSEMENT

N'insérez pas la clé du commutateur d'alimentation avant la fin de l'assemblage et avant d'avoir terminé de préparer la tondeuse pour la tonte. Ne pas respecter cet avertissement peut causer un démarrage accidentel ou de graves blessures.

⚠ AVERTISSEMENT

Pour éviter toute mise en route accidentelle qui pourrait entraîner de graves blessures, retirez toujours le batterie du produit lorsque vous-y montez des accessoires.

⚠ AVERTISSEMENT

Ne faites jamais fonctionner la tondeuse sans que ses dispositifs de sécurité soient en place et opérationnels. N'utilisez jamais de tondeuse dont les éléments de sécurité sont endommagés. L'utilisation d'une tondeuse dont des pièces sont manquantes ou endommagées peut entraîner de graves blessures.

DEPLIAGE ET REGLAGE DE LA POIGNEE INFERIEURE

Voir figure 2.

- Tirez les boutons de poignée et les tournez à 90° sur les deux côtés pour

Not for Reproduction

desserrer les poignées inférieures.

- Déplacez les poignées inférieures vers la position d'exploitation. Vous pouvez monter or baisser la poignée à une position qui vous convient. Il y a 3 positions pour vous à choisir. Relâchez les boutons de poignée afin de verrouiller la poignée inférieure dans sa position.

NOTE: Assurez que les deux côtés sont réglés à la même position pour l'assemblage correct.

LE FAIT D'INSTALLER LA POIGNÉE SUPÉRIEURE

Voir figure 3.

- Alignez les trous de montage sur la poignée supérieure et la poignée inférieure. Insérez les boulons à carrosserie et utilisez les boutons pour les serrer. Répétez l'opération à l'autre côté.

MISE EN PLACE DU PANIER

Voir figure 4.

- Soulevez la trappe arrière d'éjection.
- Relevez le sac à herbe par sa poignée et le placez sous le couvercle de décharge arrière afin que les crochets du sac à herbe sont enfoncés sur la tige de couvercle.
- Relâchez le couvercle arrière de décharge. Une fois installée correctement, les crochets du sac à herbe s'étendent à travers des ouvertures sur le couvercle arrière de décharge.

MISE EN PLACE DE L'ACCESSOIRE DE PAILLAGE

Voir figure 5.

- Soulevez et maintenez la trappe d'éjection arrière.
- Saisissez l'accessoire de paillage par sa poignée et insérez-le avec un léger angle, comme illustré.
- Poussez fermement sur l'accessoire de paillage pour le mettre en place.
- Abaissez la trappe d'éjection arrière.

MONTAGE DE LA SORTIE D'ÉVACUATION LATÉRALE

Voir figure 6.

REMARQUE: Lorsque vous utilisez le dé ecteur d'évacuation latérale, n'installez pas le panier. L'accessoire de paillage doit rester en place.

- Soulevez la trappe du dé ecteur latéral.
- Alignez les crochets du dé ecteur avec l'axe de la charnière à l'intérieur de la trappe.
- Abaissez le dé ecteur jusqu'à ce que les crochets soient en place sur l'axe de la charnière de la trappe de paillage.
- Relâchez le dé ecteur et la trappe d'évacuation arrière.

RÉGLAGE DE LA HAUTEUR DE COUPE

Voir figure 7.

La tondeuse est livrée avec un réglage de hauteur de coupe en position basse. Avant de l'utiliser pour la première fois votre tondeuse, réglez la hauteur de coupe de façon optimale pour votre pelouse. La hauteur du gazon doit être comprise entre 38mm et 51mm pendant les mois froids et entre 51mm et 70mm les mois chauds.

Réglage de la hauteur de lame

- Pour augmenter la hauteur de coupe, saisissez le levier de réglage et déplacez-le vers l'arrière de la tondeuse.
- Pour diminuer la hauteur de coupe, saisissez le levier de réglage et déplacez-le vers l'avant de la tondeuse.

UTILISATION

⚠ AVERTISSEMENT

Ne relâchez pas votre vigilance une fois familiarisé avec votre appareil. N'oubliez jamais qu'il suffi t d'une seconde d'inattention pour vous blesser gravement.

⚠ AVERTISSEMENT

Portez toujours une protection oculaire. Le non-respect de cette consigne peut entraîner la projection de corps étrangers dans vos yeux et provoquer des lésions oculaires graves.

Not for reproduction

Français (Traduction à partir du mode d'emploi d'origine)

⚠ AVERTISSEMENT

N'utilisez pas de pièces ou accessoires autres que ceux recommandés par le fabricant pour cet appareil. L'utilisation de pièces ou accessoires non recommandés peut entraîner des risques de blessures graves.

⚠ AVERTISSEMENT

Vérifi ez toujours la tondeuse pour vous assurer qu'aucune pièce n'est manquante et que la lame n'est pas déséquilibrée, endommagée, ou usée de façon excessive. L'utilisation d'un produit ayant des pièces manquantes ou abîmées peut entraîner de graves blessures.

- Ne basculez pas la tondeuse lorsque vous démarrez le moteur ou que vous le mettez en marche, à moins que la tondeuse à gazon ne doive être inclinée pour démarrer. Dans ce cas, ne la basculez pas plus qu'il est absolument nécessaire et ne soulevez que la partie la plus éloignée de l'utilisateur.
- Ne vous tenez pas en face de la trappe d'éjection lorsque vous démarrez la tondeuse.
- Ne mettez pas vos pieds ou vos mains sous les pièces en rotation ou à leur proximité. Tenez-vous toujours à l'écart de la sortie d'évacuation.

Pour des instructions complètes concernant la charge, reportez-vous au Manuel Utilisateur des packs batterie et des chargeurs listés dans le chapitre des caractéristiques.

MISE EN PLACE DU PACK BATTERIE

Voir figure 8.

- Soulevez et maintenez le couvercle batterie.
- Alignez le pile avec la prise pile de la tondeuse à gazon.
- Assurez-vous que le déclencheur de pile s'enclenche et que la pile est bien située et sécurisée dans la tondeuse à gazon avant de commencer l'exploitation.
- Si la machine n'a pas à être utilisée dans l'immédiat, n'insérez-pas la clé de sécurité.
- Fermez la trappe.

RETRAIT DU PACK BATTERIE

Voir figure 8.

- Relâchez le levier d'alimentation pour arrêter le produit.
- Retirez la clé de sécurité.
- Ouvrez le couvercle de pile.
- Appuyez le déclencheur de pile (3) sur la tondeuse à gazon. Ceci ferra la pile levée un peu de l'outil.
- Retirez le pack batterie du produit.

DÉMARRAGE/ARRÊT DE LA TONDEUSE

Voir figure 9.

- Insérez la clé du commutateur d'alimentation.
- Si vous pensez ne pas utiliser la batterie sous peu, n'insérez pas la clé du commutateur d'alimentation.
- Pressez et maintenez enfoncée le bouton Démarrer.
- Soulevez le levier de puissance en direction de la poignée pour démarrer la tondeuse et relâchez le bouton de démarrage.
- Pour arrêter la tondeuse, relâchez le levier d'alimentation.

REMARQUE: Il peut y avoir un bruit aigu et des étincelles quand le moteur électrique décélère. Ceci est normal.

TONDEUSE À TRACTION

Voir figure 9.

Pour activer la fonction de traction :

- Ouvrez le couvercle de la batterie.
- Insérez la batterie.
- Insérez la clé du commutateur d'alimentation.
- Positionnez le levier de traction vers le haut pour que celui-ci s'aligne avec la poignée.

Pour désactiver la fonction de traction :

- Relâchez le levier de traction.

Pour régler la vitesse de la traction :

- Positionnez le levier de réglage de la vitesse vers l'avant sur le symbole du lapin pour accélérer.
- Positionnez le levier de réglage de la vitesse vers l'avant sur le symbole de la tortue pour ralentir.

Not for Reproduction

Français (Traduction à partir du mode d'emploi d'origine)

CONSEILS DE TONTE

- Assurez-vous que la pelouse est libre de pierres, bâtons, câbles, et autres objets susceptibles d'endommager les lames ou le moteur de la tondeuse. Ne tondez pas au niveau des poteaux de propriétés ou autres poteaux métalliques. De tels objets pourraient être accidentellement projetés dans n'importe quelle direction et causer de graves blessures à l'opérateur ou à d'autres personnes.
- Pour la santé du gazon, coupez toujours un tiers de la hauteur totale de l'herbe ou moins.
- Ne tondez pas d'herbe mouillée, elle se collerait à l'intérieur du carter de lame et ne s'éjecterait pas correctement à travers la trappe d'éjection ou dans le bac de ramassage.
- L'herbe épaisse ou les nouvelles pousses peuvent nécessiter une largeur de coupe moins importante ou une hauteur de coupe plus importante.
- Nettoyez la partie inférieure de la tondeuse après chaque utilisation afin de retirer les déchets de l'herbe, les feuilles, la saleté et tout autre accumulation de débris.
- Lorsque vous coupez de l'herbe haute, réduisez la vitesse de déplacement pour permettre une coupe plus efficace et une évacuation optimale des déchets.

REMARQUE : Arrêtez la tondeuse, laissez les lames s'arrêter entièrement puis retirez la clé du commutateur d'alimentation avant de nettoyer la partie inférieure de la tondeuse.

TONTE D'UN TERRAIN EN PENTE

⚠ AVERTISSEMENT

Les terrains en pente sont source de glissades, de chutes, et d'accidents pouvant provoquer de graves blessures. La tonte d'un terrain pentu demande des précautions supplémentaires. Si vous ne vous sentez pas en confi ance sur un terrain en pente, ne le tondez pas. Pour votre sécurité, ne tentez pas de tondre un terrain présentant une pente supérieure à 15 degrés.

⚠ AVERTISSEMENT

Maintenez le fonctionnement auto-tracté à basse vitesse lorsque vous montez une pente.

- Tondez transversalement par rapport à la pente, jamais en la remontant ou en la descendant. Redoublez de vigilance lorsque vous changez de direction sur une pente.
- Prenez garde aux trous, racines, pierres, objets cachés, ou buttes qui peuvent vous faire glisser ou trébucher. Les herbes hautes peuvent masquer les obstacles. Retirez tous les objets tels que pierres, branches, etc. qui pourraient vous faire trébucher ou être projetés par la lame.
- Gardez toujours un bon appui sur vos jambes. Une glissade suivie d'une chute peut être la cause de graves blessures. Si vous sentez que vous perdez l'équilibre, relâchez immédiatement le levier d'alimentation.
- Ne tondez-pas à proximité de contrebas, de caniveaux ou de digues.Vous pourriez perdre votre appui et votre équilibre.

VIDAGE DU PANIER

Voir figure 10.

- Arrêtez la tondeuse, laisser la lame s'arrêter entièrement puis retirez la clé du commutateur d'alimentation.
- Soulevez la trappe arrière.
- Soulevez le panier par sa poignée pour le retirer de la tondeuse.
- Videz l'herbe du bac.
- Soulevez la trappe arrière et remettez le panier en place comme décrit plus haut dans ce manuel.

ENTRETIEN

⚠ AVERTISSEMENT

Avant tout entretien, assurez-vous que la batterie de la tondeuse et la clé du commutateur d'alimentation sont retirés afin de prévenir tout démarrage accidentel ou blessure corporelle.

Notice Reproduction

Français (Traduction à partir du mode d'emploi d'origine)

⚠ AVERTISSEMENT

Pour prévenir tout démarrage accidentel ou utilisation non autorisée, la tondeuse sans fil est dotée d'une clé de sécurité amovible. Pour entièrement désarmer la tondeuse, la clé de sécurité doit être retirée et conservée dans un endroit situé à l'écart de la tondeuse et hors de la portée des enfants.

⚠ AVERTISSEMENT

N'effectuez les réparations qu'en utilisant des pièces détachées agréées. L'utilisation de toute autre pièce peut être dangereuse et entrainer des dommages matériels.

⚠ AVERTISSEMENT

Gardez le moteur et le compartiment batterie exempts d'herbe, de feuilles et d'excès de graisse. Cela réduira les risques d'incendie.

ENTRETIEN GÉNÉRAL

Avant chaque utilisation, vérifi ez qu'aucun élément du produit tel que vis, écrous, boulons, couvercles, etc. n'est endommagé, manquant ou desserré. Serrez fermement toutes les attaches et tous les bouchons et n'utilisez pas ce produit tant que tous ses éléments man quants ou endommagés n'ont pas été remplacés. Veuillez appeler le Service Clientèle Snapper tools pour obtenir de l'aide.

Evitez d'utiliser des solvants pour nettoyer les parties en plastique. La plupart des plastiques sont susceptibles d'être endommagés par un grand nombre de solvants du commerce. Utilisez des chiffons propres pour retirer la saleté, les poussières, l'huile, la graisse, etc.

⚠ AVERTISSEMENT

Afin de réduire les risques de dommages et autres dangers, ne nettoyez en aucun cas l'outil sous le robinet ou avec un nettoyeur à haute pression.

⚠ AVERTISSEMENT

Rangement en intérieur seulement. Enlevez toujours la batterie de la tondeuse et du chargeur avant de nettoyer ou ranger l'outil.

⚠ AVERTISSEMENT

Ne laissez jamais du liquide de frein, de l'essence, des produits pétroliers, des huiles pénétrantes, etc. entrer en contact avec les parties en plastique. Les produits chimiques peuvent endommager, affaiblir ou détruire les plastiques, ce qui pourrait entraîner de graves blessures.

Vérifi ez régulièrement le bon serrage des boulons et écrous pour assurer la sécurité d'utilisation de la tondeuse.

Nettoyez de temps en temps la tondeuse à l'aide d'un chiffon sec. N'utilisez pas d'eau.

LUBRIFICATION

Tous les roulements de cette tondeuse sont déjà lubrifi és à l'aide d'une quantité de graisse suffi sante pour toute sa durée de vie dans des conditions normales d'utilisation. Aucune autre lubrifi cation des roulements n'est donc nécessaire.

⚠ AVERTISSEMENT

Protégez-vous toujours les mains à l'aide de gants épais et/ou en enroulant les bords coupants de la lame dans des chiffons ou autres matériaux de protection lorsque vous entretenez la lame. Le contact avec la lame peut entraîner de graves blessures.

⚠ AVERTISSEMENT

Ne lubrifi ez aucun élément des roues. Une lubrifi cation pourrait causer une rupture des composants des roues en cours d'utilisation, ce qui pourrait entraîner de grave blessures et/ou des dommages à la tondeuse ou à la propriété d'autrui.

Notice Reproduction

Français (Traduction à partir du mode d'emploi d'origine)

REMPLACEMENT DE LA LAME DE COUPE

Voir figure 11-12.

REMARQUE: N'utilisez que des lames de rechange agréées. Remplacez toujours les lames usées ou endommagées ainsi que les boulons dans leur ensemble pour conserver l'équilibrage.

- Arrêtez le moteur et retirez la clé de sécurité. Laissez la lame s'arrêter complètement.
- Retirez le pack batterie.
- Mettez la tondeuse sur le côté.
- Coincez un bloc de bois entre la lame et son carter pour l'empêcher de tourner.
- Desserrez le boulon de lame en tournant dans le sens antihoraire (comme vue du bas de tondeuse à herbe) en employant un tourne-à-gauche 27 mm ou une prise (non fourni).
- Enlevez le boulon de lame et la lame. Positionnez la nouvelle lame sur la manche. Assurez-vous que la lame est positionnée correctement en traversant la manche par le trou centrale de lame et deux postes de lame sur le ventilateur inséré dans leurs trous respectifs sur la lame. Assurez-vous qu'elle est installée avec les extrémités courbées pointant vers le carter de tondeuse et non pas vers le sol. Quand installée correctement, la lame doit être plate contre le ventilateur.
- Filetez le boulon de lame sur la manche et le serrez à main.
- Serrez l'écrou de lame dans le sens des aiguilles d'une montre à l'aide d'une clé dynamométrique (non fournie) afi n de vous assurer que l'écrou est serré de façon correcte. Le couple de serrage recommandé pour la lame est de 62.5~71.5 kgf cm (350-400 in. lb).

RANGEMENT VERTICAL

Voir figure 13.

- Retirez la batterie de la tondeuse.
- Retirez le bac à herbe.
- Tournez les poignées vers la position Déverrouillée.
- Abaissez la poignée inférieure et tournez les commandes de la poignée vers la position de verrouillage.
- Soulevez la tondeuse par son extrémité avant afin de la placer en position verticale.

⚠ AVERTISSEMENT

Retirez toujours la batterie dans la tondeuse avant de ranger celle-ci en position verticale.

COMMUTATEUR DE RANGEMENT

Lorsque la poignée est entièrement repliée en position de rangement, la tondeuse est équipée d'un commutateur de rangement qui désactive la tondeuse en position de rangement. Le commutateur de rangement ne remplace pas le besoin de retirer la clé du commutateur d'alimentation et la batterie pour prévenir tout démarrage accidentel ou utilisation non autorisée.

Not for Reproduction

Français (Traduction à partir du mode d'emploi d'origine)

GUIDE DE DÉPANNAGE

Problème	Cause possible	Solution
Le guidon n'est pas en position.	Les boulons du chariot ne sont pas bien en place.	Ajustez la hauteur de la poignée et assurez-vous que les boulons du chariot sont bien en place.
La tondeuse ne démarre pas.	La batterie est faiblement chargée.	Chargez la batterie.
	La batterie est soit hors service ou n'accepte pas la charge.	Changez la batterie.
La tonte se fait de façon inégale.	La pelouse est dense ou inégale ou la hauteur de coupe n'a pas été réglée de façon correcte.	Réglez les roues en position plus haute. Toutes les roues doivent être réglées à la même hauteur de coupe pour que la tonte se fasse de façon uniforme.
Le paillage se fait mal.	De l'herbe humide coupée s'est agglutinée sous le carter.	Attendez que l'herbe ait séché avant de la tondre.
La tondeuse est diffi cile à pousser.	Herbes hautes, arrière du carter de la tondeuse et lame agglutinés d'herbe, ou hauteur de coupe trop faible.	Augmentez la hauteur de coupe.
Le ramassage de fait mal.	La hauteur de coupe est réglée trop bas.	Augmentez la hauteur de coupe.
La tondeuse vibre à haut régime.	La lame est déséquilibrée, usée de façon excessive ou usée de façon inégale.	Remplacez la lame.
	L'arbre moteur est tordu.	Arrêtez le moteur, retirez la clé de sécurité et la batterie, débranchez la source d'alimentation, et vérifi ez les dommages éventuels. Faites effectuer les réparations par un service après-vente agréé avant de vous resservir de la tondeuse.
Le moteur s'arrête en cours de tonte.	La hauteur de coupe est réglée trop bas.	Augmentez la hauteur de coupe.
	La batterie est déchargée.	Chargez la batterie.

Si ces solutions ne résolvent pas le problème, contactez votre service après-vente agréé.

Not for Reproduction

Hrvatski (Prijevod izvornih uputa)

Vaš proizvod je projektiran i proizveden prema visokoj normi za pouzdanost, jednostavnost u radu i sigurnost rukovatelja tvrtke Snapper tools. Kada se pravilno o njemu brinete pružit æe vam godine nesmetanog rada.

Dëkojame, kad ásigijote „Snapper tools“ produktà.

Spremite ovaj priruènik za buduæe potrebe

NAMJENA

Ovaj uređaj namijenjen je za rezanje travnjaka u domaæinstvu. Oštrica za rezanje treba se rotirati približno paralelno na tlo iznad kojeg se vozi. Sva èetiri kotaèa dodiruju zemlju prilikom pomicanja. To je kontrolirano pješaèenje iz kosilice.

NAPOMENA: Kosilica nikad ne smije raditi s kotaèima podignutim od tla, na smije se povlaèiti ili sjediti na njoj. Ne bi se smjelo koristiti za rezanje nièega osim travnjaka u domaæinstvu.

OPÆA SIGURNOSNA PRAVILA

⚠ UPOZORENJE

Da se smanji rizik od povreda, rukovatelj mora proèitati i shvatiti ove upute.

⚠ UPOZORENJE

Ne pokušajte koristiti ovu kosilicu dok u cijelosti ne proèitate i ne shvatite sve upute, pravila o sigurnosti, itd. koja se nalaze ovdje. Nepridržavanje može dovesti do nesreæa koje ukljuèuju strujni udar, požar i/ili ozbiljne osobne ozljede.

⚠ UPOZORENJE

Uređaj treba raditi s baterijom. Prilikom korištenja AKU uređaja, uvijek se valja pridržavati osnovnih mjera opreza kako biste smanjili opasnost od požara, curenja baterija i osobnih ozljeda.

OSOBNA SIGURNOST

- Kosilica može odrezati ruke i stopala i odbaciti predmete. Propust da se pridržavate svih uputa o sigurnosti može imati za posljedicu ozbiljne osobne povrede ili smrt.
- Nikada nemojte dopustiti korištenje ovog uređaja djeci ili osobama koje nisu upoznate s ovim uputama. Moguæe je da lokalni propisi propisuju starosnu dob rukovatelja.
- Budite na oprezu, pazite što radite i ukljuèite opæi osjeæaj kada radite kosilicom. Ne rukujte kosilicom kada ste pod utjecajem droga, alkohola ili lijekova. Gubitak koncentracije tijekom rada uređaja može dovesti do ozbiljnih osobnih ozljeda.
- Nosite hlaèe s dugim nogavicama, košulje dugih rukava, èizme, rukavice i naoèale. Nemojte nositi široku odjeæu, kratke hlaèe, sandale ili hodati bosonogi.
- Uvijek nosite zaštitne naoèale sa boènim štitnicima. Koristite masku ukoliko radite u prašini.
- Uvijek imajte èvrsto uporište. Zauzmite èvrst stav i ravnotežu. Ne sežite preko određene granice. Sezanje preko određene granice može imati za posljedicu gubitak ravnoteže.
- Hodajte, nemojte trèati.
- Na padini kosite poprijeko, nikada gore-dolje. Posebnu pozornost obratite kada mijenjate smjer na kosini.
- Nemojte kositi pored kosina, jaraka, previš stepenastih kosina ili nasipa. Molimo vas da ih prouèite i nauèite njihovo znaèenje.
- Planirajte svoje kretanje košenjem kako biste izbjegli izbacivanje materijala na ulicu, javni ploènik, promatraèe i slièno. Također, izbjegavajte izbacivanje pokošene trave na zidove i zaklone od kojih se materijal može odbiti i pogoditi rukovatelja.

RADNA OKOLINA

- Nikada ne kosite dok su u blizini ljudi, osobito djeca ili kuæni ljubimci.
- Radite samo po danjem svijetlu ili pri dobroj umjetnoj rasvjeti.
- Nemojte rukovati uređajem u eksplozivnim atmosferama u kojima su prisutne zapaljive tekuæine, plinovi ili prašina. Uređaj može stvoriti iskre koje mogu zapaliti prašinu ili pare.
- Predmeti koje udari kosilica mogu osobama nanijeti ozbiljne povrede. Temeljito provjerite područje gdje æe se

Notebu Repair Guide.sn

uređaj koristiti i uklonite svo kamenje, štapove, metal, žicu, kosti, igraèke ili druge strane predmete.

- Nemojte raditi s uređajem u mokroj travi ili na kiši.
- Imajte na umu da je rukovatelj ili korisnik odgovoran za nzgode ili opasnosti koje nastanu drugim osobama ili njihovoj imovini.

KORIŠTENJE I BRIGA O VRTNIM ALATIMA

- Prije korištenja, uvijek vizualno provjerite uređaj kako biste osigurali da oštrice, svornjaci oštrica i sklop rezaèa nisu istrošeni ili ošteæeni.
- Kako biste održali ravnotežu zamijenite istrošene ili ošteæene oštrice i svornjake u sklopovima.
- Èesto provjeravajte sve matice i zavrtnje da li su dobro pritegnuti kako biste bili sigurni da je kosilica u sigurnom radnom stanju.
- Èesto provjeravajte skupljaè trave na habanje i ošteæenja.
- Zamijenite istrošene ili ošteæene dijelove.
- Nemojte ostavljati bateriju u kosilici na izravnom sunèevom svjetlu.
- Nemojte uređaj koristiti iznad njegovih moguænosti. Uređaj æe bolje i sigurnije raditi na brzini za koju je konstruiran.
- Nemojte preoptereæivati kosilicu. Košenje duge debele trave može dovesti do pada brzine motora ili nestanka napajanja. Prilikom košenja duge debele trave, prvi rez s višom postavkom visine rezanja pomaže smanjiti opterećenje.
- Zaustavite oštricu kad prelazite preko šljunèanih površina.
- Ne vucite kosilicu unatrag ukoliko baš nije neophodno. Ako se morate s uređajem maknuti unazad od zida ili prepreke, najprije pogledajte dolje i iza kako biste izbjegli saplitanje ili povlaèenja uređaja preko stopala.
- Zaustavite oštricu(-e) ako se uređaj mora nagnuti radi transporta kod prelaska površina koje nisu travnate i kad transportirate uređaj do i od područja košenja.
- Nikada nemojte raditi s uređajem s ošteæenim pokrovima ili štitnicima, ili bez sigurnosnih uređaja, npr. postavljenog deflektora i/ili kutije za travu.
- Uključite motor prema uputama i držite ruke i stopala dalje od područja rezanja.
- Nikada ne podižite niti nosite kosilicu dok moto radi.
- Uklonite ključ za kontakt u sljedećim slučajevima:
  - kad got ostavljate uređaj
  - prije èišæenja blokiranosti
  - prije provjere, èišæenja ili rada na uređaju
  - nakon udaranja stranog predmeta, provjerite uređaj na ošteæenja i izvršite potrebne popravke
  - prije èišæenja kutije za travu.
  - ako uređaj poène abnormalno vibrirati (odmah provjerite)
  - kad se ne koristi i uređaj je spremljen
  - kad se puni i uklanja/umeæe baterije.
- Izbjegavajte rupe, kolotrage, ispupèenja, kamenje i druge prikrivene predmeta. Neravan teren može uzrokovati klizanje i pad.
- Ako uređaj poène abnormalno vibrirati, isključite motor i odmah provjerite uzrok. Ako je oštrica na nejednako istrošena ili na neki naèin ošteæena, zamijenite je. Vibracije su obièno upozorenje na neki problem.
- Ako uređaj udari u strani predmet, slijedite ove korake:
  - Zaustavite uređaj otpuštanjem poluge za pogon, pričekajte dok se oštrice potpuno ne zaustave i potom uklonite ključ za kontakt.
  - Temeljito provjerite uređaj za svako ošteæenje.
  - Ako je oštrica na neki naèin ošteæena, zamijenite je. Otklonite ošteæenje prije ponovnog pokretanja i nastavka rada kosilicom.
- Koristite odgovarajuæi pribor. Uređaj nemojte koristiti za nijedan posao osim za onaj za koji je namijenjen.
- Kada se ne koristi kosilicu treba skladištiti na dobro ventiliranom, suhom i zaključanom mjestu izvan dosega djece. Ključ za kontakt također treba ukloniti.

Not for Reproduction

Hrvatski (Prijevod izvornih uputa)

- Nemojte uređaj izlagati kiši ili vlažnim uvjetima. Ulazak vode u vrtni alat poveæava opasnost od strujnog udara.
- Pridržavajte se proizvođaèkih uputa za pravilan rad i montiranje pribora. Koristite samo pribor koji je odobrio proizvođaè.
- Budite oprezni tijekom podešavanja uređaja kako biste spriječili zahvaćanje prstiju između pomičnih oštrica i učvršćenih dijelova uređaja.
- Uvijek omogućite uređaju da se ohladi prije spremanja.
- Prilikom servisiranja oštrica obratite pozornost da iako je izvor napajanja isključen , oštrice se i dalje mogu pomicati.

KORIŠTENJE I BRIGA O AKU ALATU

- Punite samo s punjaèem navedenim od proizvođaèa. Korištenje punjaèa s nekompatibilnom baterijom može izazvati opasnot od požara.
- Koristite AKU alate samo s posebno naznaèenim baterijama. Korištenje bilo kojih drugih baterija dovodi do opasnosti od ozljeda i požara.
- Kada se baterija ne koristi držite je dalje od drugih metalnih predmeta kao što su spajalice za papir, kovanice, ključèevi, èavli, vijci ili drugi mali metalni predmeti koji mogu spojiti jedan pol na drugi. Kratki spoj polova baterije može izazvati opekotine ili požar.
- Pod uvjetima loma može doæi do izbacivanja tekuæine iz baterije, izbjegavajte kontakt. Ako dođe do nehotiènog kontakta, isperite to mjesto s vodom. Ako tekuæina dospije u oèi, dodatno potražite lijeèniènku pomoæ. Tekuæina koja istjeèe iz baterije može dovesti do iritacije ili opekotina.

ODRÆAVANJE

- Servis na ovom uređaju obavlja samo kvalificirano osoblje. Ukoliko servis ili održavanje obavlja nekvalificirana osoba to može imati za posljedicu ovredu korisnika i/ili ošteæenje uređaja.
- Prilikom servisiranja koristiti originalne zamjenske dijelove. Korištenje dijelova koji nisu odobreni može dovesti do ozbiljnih povreda korisnika ili ošteæenja proizvoda.

ODRŽAVANJE

- Nakon uporabe i prije spremanja, odspojite uređaj od baterije i provjerite na ošteæenja.
- Kad se ne koristi, pohranite uređaj izvan dohvata djece.
- Uređaj smije popravljati samo ovlašteni serviser.
- Use only manufacturers recommended replacement parts and accessories.
- Koristite zamjenske dijelove i dodatni pribor samo preporuèen od strane proizvođaèa.

⚠ UPOZORENJE

Rezna glava nastavlja se rotirati nekoliko sekundi nakon isključèivanja.

- Razina vibracija tijekom trenutaène uporabe AKU alata može se razlikovati od deklarirane ukupne vrijednost ovisno o naèinima na koje se alat koristi.
- Prijavljeno je da vibracije alata kod određenih pojedinaca mogu doprinijeti stanju pod nazivom Raynaud's Syndrome. Simptomi mogu uključèivati trnce, ukoèenost i bjelinu prstiju, obièno uoèljivo po izlaganju hladnoæi. Smatra se da nasljedne osobine, izlaganje hladnoæi i vlazi, dijeta, pušenje i radni postupci pridonose razvoju ovih simptoma. Trenutaèno nije poznato koji od ovih vibracija ili duljeg izlaganja može doprinijeti ovom stanju. Postoje mjere koje operator može poduzeti kako bi smanjio moguæe uèinke vibracije:
  - Održavajte svoje tijelo toplim u hladnim vremenskim uvjetima. Kad radite s uređajem nosite rukavice kako biste ruke i zglobove održavali toplima. Prijavljeno je da je hladnoæa glavni èimbenik koji doprinosi Raynaud's Syndrome.
  - Nakon svakog perioda rada vježbajte kako biste poveæali cirkulaciju krvi.
  - Uzimajte èeste stanke u radu. Ogranièite kolièinu izlaganja po danu.
- Ako osjetite neke od simptoma ovog stanja, odmah prekinite korištenje i obratite se svome lijeèniku vezano uz ove simptome.

Kubota reproduction

Hrvatski (Prijevod izvornih uputa)

Saèuvajte ovo upute. Èesto ih èitajte i koristite za obuku drugih koji bi mogli koristiti ovaj proizvod. Ako nekome posudite ovaj uređaj, posudite mu isto tako i ove upute.

SIMBOL

Neki od sljedeæih simbola mogu se koristiti na ovom uređaju. Molimo da reciklirate gdje je to moguæe. Pravilno tumaèenje ovih simbola omoguæit æe vam da s uređajem radite bolje i sigurnije.

SYMBOL	BRUKSOMRÅDE/ FORKLARING
V	Napon
A	Amperi
Hz	Herzi
W	Wati
Hrs	Sati
	Dvostruko izolirana konstrukcija
	Pročitajte upute za uporabu i slijedite sva sigurnosna upozorenja i upute.
	Promatrače držite na udaljenosti.
	Pazite na oštre oštrice. Oštrice se nastavljaju okretati nakon što je motor isključen. Uklonite uređaj za blokiranje prije održavanja.
	Nemojte uređaj izlagati kiši ili vlažnim uvjetima.
	Nemojte raditi na strminama veæim od 15˚. Na padini kosite poprijeko, nikada goredolje.
	Pazite se opasnosti od strujnog udara.
STOP	Prièekajte da se sve komponente uređaja potpuno zaustave prije nego što ih dodirujete.
	Punjaè je namijenjen samo za korištenje u zatvorenom.

Sljedeće signalne riječi i značenja namijenjeni su objašnjenju razina opasnosti koje su vezane uz ovaj uređaj.

SIM-BOL	SIGNAL	ZNAČENJE
	OPAS-NOST	Naznačuje prijeteću opasnu situaciju, koja ako se ne izbjegne dovodi do smrti ili oz-biljnih ozljeda.
	UPO-ZOREN-JE	Naznačuje potenc-ijalno opasnu situaciju, koja ako se ne izbjegne dovodi do smrti ili oz-biljnih ozljeda.
	OPREZ	Naznačuje poten-cijalno opasnu situaciju, koja ako se ne izbjegne dovodi do lakših ili srednjih ozljeda.
	OPREZ	(Bez sigurnosnog simbola upozore-nja) Naznačuje situaciju koja može dovesti do oštećenja imovine.

ZBRINJAVANJE OTPADA

Otpadni elektrièni proizvodi ne treba da se odlažu s otpadom iz domaæinstva. Reciklažo opravljajte na predp isanih mestih. Potražite savjet od lokalnih vlasti ili prodavca kako reciklirati.

Not for Reproduction

Hrvatski (Prijevod izvornih uputa)

Odvojeno prikupite iskorištene proizvode i ambalažu kako bi se materijali mogli reciklirati i ponovno koristiti. Ponovno korištenje recikliranih materijala pomaže oèuvanju oneèišæenja okoliša i smanjuje zahtjeve za sirovinama.

Batteries
Li-ion

Na kraju vijeka trajanja, pažljivo odložite baterije radi brige o okolišu. Baterije sadrže materijal koji je opasan za vas i okoliš. Mora se ukloniti i odložiti u odvojenom odlagalištu koji prihvaæa litij-ionske baterije.

ODRÆAVANJE

Servisiranje iziskuje krajnju pažnju i znanje i treba da ga vrši samo kvalificirani serviser. Za servisiranje mi vam preporuèamo da odnesete proizvod u najbliži ov lašteni servisni cent ar radi opravke. Prilikom servisiranja koristiti identiène zamjenske dijelove.

Ovaj uređaj ima mnoge znaèajke koje njegovu uporabu èine ugodnijom i prijatnijom. Kako bi se uèinio jednostavnijim za održavanje i rad, u razvoju ovog uređaja dati su maksimalni prioriteti sigurnosti, performansama i pouzdanosti.

⚠ UPOZORENJE

Rukovanje bilo kojom alatkom s ugrađenim motorom može imati za posljedicu da odbaci strani predmet u oko, što može izazvati ozbiljno ošteæenje oka. Prije poèetka rada alatkom s motorom, stavite zaštitne naoèale, zaštitne naoèale s boènim štitnicima ili zaštite cijelo lice vizirom kada bude potrebno. Mi preporuèamo Wide Vision Safety Mask masku za korištenje preko naoèala ili standardne zaštitne naoèale s boènim štitnicima. Koristite damo onu zaštitu oèiju koja ima oznaku da odgovara standardu EN 166.

OPIS

1. Moguæi uzrok
2. Kabel upravljanja motorom
3. Gornja ruèka
4. Spuštanje ruèke
5. Ruèica za podešavanje visine
6. Vratašca za bateriju
7. Prednji kotaè
8. Stražnji kotaè
9. Kutija za travu
10. Gumb za ručku
11. Gumb
12. Vijka
13. Ruèka kutije za travu
14. Stražnja vrata
15. Otvor za stražnje pražnjenje
16. Šipka vrata
17. Kuke
18. ključ za kontakt
19. Oštrica
20. Osovina motora
21. Ventilator
22. Vijak oštrice
23. Mjesta za oštricu
24. Gumb za otpuštanje baterije
25. Usitnjivaè
26. Boèni deflektor za pražnjenje
27. Boèna vrata za pražnjenje
28. Blok drva (nije uključeno)
29. Išèašenje (nije uključeno)
30. Baterija (nije uključeno)
31. Sklopka za spremanje
32. Poluga za samopomicanje
33. Upravljački elementi brzine samopomicanja
34. Spremanje sklopke

TEHNI»KE KARAKTERISTIKE

Kosilica	ESXD19SPWM82
Širina glodanja	48 cm
Visina rezanja	25 mm - 80 mm
Brzina bez optereæenja	2800 rpm
Brzina samopokretanja	0.5-1.5 m/s
Razina zvučnog tlaka	LpA : 71 dB(A), K=3.0

Not for Reproduction

Hrvatski (Prijevod izvornih uputa)

Jamčena razina zvučne snage	LwA :96 dB(A)
Razina vibracija	≤ 2.5 m/s^2, K=1.5
Kapacitet kutije za travu	55 L
Neto težina	28.5 kg
Baterija	Litij-ionski
Broj modela	EBSB2AH82(2Ah)/ EBSB4AH82(4AH)/ EBSB5AH82(5AH)
Punjaè za baterije	
Broj modela	EBSRC82/EBSSC82

⚠ UPOZORENJE

Korištenje bilo kojih drugih baterija može dovesti do opasnosti od požara, strujnog udara ili ozljeda osoba.

UPOZNAJTE SVOJU KOSILICU

Pogledajte sliku 1.

Sigurno korištenje ovog uređaja zahtjeva razumijevanje informacija na alatu i u ovih uputa za uporabu kao i poznavanje posla koji namjeravate obaviti. Prije korištenja ovog uređaja upoznajte se sa svim radnim svojstvima i sigurnosnim pravilima.

POSTAVLJANJE

RASPAKIRAVANJE

Ovaj uređaj potrebno je sastaviti.

Pažljivo izvadite alat i sav dodatni pribor iz kutije. Provjerite jesu li sve stavke navedene na popisu pakiranja uključene.

⚠ UPOZORENJE

Nemojte koristiti uređaj ako su neki dijelovi na Popisu pakiranja veæ sastavljeni na vaš uređaj kada ste ga raspakirali. Dijelove na ovom popisu na uređaj nije sastavio proizvođaè i potrebno je da ih sastavi korisnik. Rad s uređajem koji je prethodno možda nepravilno sastavljen može dovesti do ozbiljnih osobnih ozljeda.

- Pažljivo provjerite uređaj kako biste bili sigurni da tijekom isporuke nije došlo do puknuæa ili ošteæenja.
- Ne odbacujte ambalažu sve dok pažljivo niste pregledali i zadovoljavajuæe radili s uređajem.
- Ako su neki od dijelova ošteæeni ili nedostaju, molimo vas da se za pomoæ obratite servisnom centru tvrtke Snapper tools.

POPIS PAKIRANJA

- Kosilica
- Ključ za kontakt
- Posoda za travo
- Drobilni nastavek
- Stranski defl ektor za izmet
- Upute za uporabu
- Gumbi
- Vijci

⚠ UPOZORENJE

Ukoliko je bilo koji dio ošteæen ili nedostaje ne koristite ovaj proizvod sve dok se ti dijelovi ne nadomjeste. Korištenje uređaja s dijelovima koji su ošteæeni ili nedostaju može dovesti do ozbiljnih osobnih ozljeda.

⚠ UPOZORENJE

Ne pokušavajte mijenjati ovaj proizvod niti izabrati pribor koji se ne preporuèa za uporabu s ovim proizvodom. Svaka takva izmjena ili preinaka je pogrešno korištenje i može imati za posljedicu ozbiljne osobne povrede.

⚠ UPOZORENJE

Nemojte umetati ključ za kontakt sve dok sastavljanje nije dovršeno i ne budete spremni kositi. Nepridržavanje sljedećih uputa može izazvati slučajno pokretanje i moguće ozbiljne osobne ozljede.

Not for Reproduction

Hrvatski (Prijevod izvornih uputa)

⚠ UPOZORENJE

Za spreèavanje sluèajnog pokretanja koje može dovesti do ozbiljnih osobnih ozljeda, uvijek uklonite bateriju iz uređaja prilikom sastavljanja dijelova.

⚠ UPOZORENJE

Nikada ne radite s kosilicom bez pravilno postavljenih i funkcionalnih sigurnosnih uređaja. Nikada ne koristite kosilicu s ošteæenim sigurnosnim uređajima. Rad ovog proizvoda s ošteæenim ili nedostajuæim dijelom može imati za posljedicu ozbiljne osobne povrede.

RAŞKLAPANJE I PODEŠAVANJE DONJE RUČKE

Pogledajte sliku 2.

- Povucite i okrenite gumb za ručku 90° na obje strane kako biste olabavili donje ručke.
- Pomaknite donje ručke u radni položaj. Možete podignuti ili spustiti ručku u položaj koji vam je udoban. Postoje 3 položaja za odabir. Otpustite gumbe za ručku kako biste zaključali donju ručku u položaj.

NAPOMENA: Provjerite jesu obje strane postavljene na isti položaj radi pravilnog sklapanja.

UGRADNJA GORNJE RUÈKE

Pogledajte sliku 3.

- Poravnajte otvore za montažu na gornjoj ručki i donjoj ručki. Umetnite nosače vijke i koristite gumbe za njihovo pritezanje. Ponovite radnju na drugoj strani.

UGRADNJA KUTIJE ZA TRAVU

Pogledajte sliku 4.

- Podignite zadnja vrata za pražnjenje.
- Podignite hvatač trave za njegovu ručku i postavite pod stražnja vrata za pražnjenje tako da kuke na hvataču trave nasjednu u utore na osovini vrata.
- Oslobodite stražnja vrata za pražnjenje. Kada se pravilno instalira, kuke na hvataču trave prolaze kroz otvore na stražnjim vratima za pražnjenje.

NAMEŠČANJE DROBILNEGA NASTAVKA

Glejte sliko 5.

- Dvignite in zadržite zadnja vrata za izmet.
- Drobilni nastavek primite za ročaj in ga pod rahlim kotom vstavite, kot je prikazano.
- Drobilni nastavek potisnite tako, da se dobro zatakne.
- Spustite zadnja vrata za izmet.

NAMEŠČANJE STRANSKEGA DEFLEKTORJA ZA IZMET

Glejte sliko 6.

OPOMBA: Ko uporabljate stranski defl ektor za izmet, ne namestite posodo za travo. Drobilni nastavek naj ostane nameščen.

- Dvignite stranska vrata za izmet.
- Kljukice na de ektorju poravnajte z zgibno palico na spodnji strani vrat.
- Spustite deflektor, da se kljukice zaskočijo na zgibni palici vrat drobilnika.
- Spustite deflektor in stranska vrata za izmet.

PODEŠAVANJE VISINE NOŽA

Pogledajte sliku 7.

Prilikom isporuke, kotaèi na kosilici su postavljeni u nizak položaj. Prije uporabe kosilice po prvi put, podesite visinu košenja na najbolju visinu koja odgovara vašem travnjaku. Prosjek trave treba biti između 38 mm do 51 mm tijekom hladnih mjeseci i između 51 mm i 70 mm tijekom toplih mjeseci.

Za podešavanje visine oštrice

- Da se podigne visina noža uzmite polugu za reguliranje visine i povucite je prema stražnjem dijelu kosilice.
- Da se spusti visina noža uzmite polugu za reguliranje visine i povucite je prema prednjem dijelu kosilice.

UPORABA

⚠ UPOZORENJE

Neka vam koncentracija pri radu ne popusti ni kad upoznate kako radi vaš aparat. Uvijek imajte na umu da je dovoljna samo jedna sekunda nepažnje kako biste se teško ozlijedili.

Not for Reproduction

Hrvatski (Prijevod izvornih uputa)

⚠ UPOZORENJE

Uvijek nosite zaštitna sredstva za oèi. Nepoštivanje ovog upozorenja može dovesti do prskanja stranih tijela u vaše oèi i prouzroèiti teške ozljede oka.

⚠ UPOZORENJE

Upotrebljavajte samo dijelove ili dodatnu opremu koje je za ovaj aparat preporuèio proizvoðaè. Uporaba dijelova i dodatne opreme koje nije preporuèio proizvoðaè može dovesti do teških ozljeda.

⚠ UPOZORENJE

Uvijek prije korištenja provjerite kosilicu radi dijelova koji nedostaju ili su ošteæeni i oštricu na ošteæenje, neravnine ili prekomjernu istrošenost. Korištenje uređaja s dijelovima koji su ošteæeni ili nedostaju može dovesti do ozbiljnih osobnih ozljeda.

- Nemojte naginjati kosilicu prilikom pokretanja motora ili uključivanja motora, osim ako kosilica ne treba biti nagnuta radi pokretanja. U tom sluèaju, nemojte ga naginjati više nego što je potrebno i podignite samo dio koji je od rukovatelja.
- Na palite motor ako stojite ispred otvora za pražnjenje.
- Nemojte stavljati ruke ili stopala blizu ili ispod rotirajuæih dijelova. Otvore za pražnjenje uvijek držite èistim.

Za sve upute o punjenju pogledajte Upute za uporabu za bateriju i punjaèe navedene u poglavlju specifi kacija.

ZA UGRADNJU BATERIJE

Pogledajte sliku 8.

- Podignite i držite poklopac baterije.
- Postavite bateriju na alat. Poravnajte povišene rubove na bateriji s utorima na ulazu za bateriju.
- Poravnajte bateriju s lazom za bateriju kosilice.
- Provjerite da li je gumb za oslobađanje baterije uskočio na mjesto i da li je bateriju potpuno nasjela te pričvršćena prije rada kosilice.
- Zatvorite vratašca.

ZA UKLANJANJE BATERIJE

Pogledajte sliku 8.

- Za zaustavljanje uređaja otpustite polugu za pogon.
- Uklonite ključ za kontakt.
- Otvorite vratašca baterije.
- Pritisnite gumba za oslobađanje baterije (3) na kosilici. Ovo uzrokuje da se baterija lagano podigne iz alata.
- Uklonite bateriju iz uređaja.

POKRETANJE/ZAUSTAVLJANJE KOSILICE

Pogledajte sliku 9.

- Umetnite ključ za kontakt.
- Ako se uređaj neće odmah koristiti, nemojte umetati ključ za kontakt.
- Pritisnite i držite gumb za pokretanje.
- Povucite polugu za pogon prema gore na ručki za pokretanje kosilice i otpustite gumb za pokretanje.
- Za zaustavljanje kosilice, otpustite polugu za kontrolu.

NAPOMENA: Može doæi do šuma i iskrenja kako se elektromotor usporava. To je sasvim normalno.

KRETANJE SAMOPOMICANJEM

Pogledajte sliku 9.

Za uključivanje značajke samopomicanja:

- Otvorite vratašca baterije.
- Umetnite bateriju.
- Umetnite ključ za kontakt.
- Povucite polugu za samopomicanja prema gode kako bi došla do ručke.

Za isključivanje značajke samopomicanja:

- Otpustite polugu za samopomicanje.

Za podešavanje značajke samopomicanja:

- Povucite varijabilnu polugu za kontrolu brzine prema simbolu zeca za povećanje brzine.
- Povucite varijabilnu polugu za kontrolu brzine prema simbolu kornjače za smanjenje brzine.

Not for Reproduction

Hrvatski (Prijevod izvornih uputa)

SAVJETI ZA KOŠENJE

- Osigurajte da je travnjak bez kamenja, štapova, žica i drugih objekata koji mogu oštetiti oštricu kosilice ili motor. Nemojte kositi preko kolaca ili drugih metalnih klinova. Te predmete može odbaciti kosilica u bilo kom mjeru i nanijeti ozbiljne osobne povrede rukovatelju i drugima.
- Za zdrav travnjak uvijek režite treæinu ili manje od ukupne duljine trave.
- Ne kosite mokru travu, lijepit æe se na donjoj strani kosilice i onemoguæit æe pravilno spremanje u vreæu ili izbacivanje pokošene trave.
- Nova ili debela trava mogu zahtijevati užu ili višu visinu rezanja.
- Očistite donju stranu ispod kosilice nakon svakog korištenja kako biste uklonili travu, lišće, prljavštinu i druge nakupljene ostatke.
- Prilikom rezanja duge trave, smanjite brzinu hoda kako biste omogućili efektivnije rezanja i pravilno pražnjenje isječaka.

NAPOMENA: Prije čišćenja podvozja kosilice uvijek zaustavite kosilicu, omogućite oštricama da se potpuno zaustave i uklonite ključ za kontakt.

RAD NA KOSINI

⚠ UPOZORENJE

Kosine su najvažniji èimbenik u svezi s nezgodama izazvanim klizanjem i padom što može imati za posljedicu ozbiljne povrede. Rad na kosini iziskuje posebnu pozornost. Ukoliko se nelagodno osjeæate na kosini, nemojte tamo kositi. Za vašu sigurnost ne pokušavajte kositi na kosinama iznad 15 stupnjeva.

⚠ UPOZORENJE

Hodaje malom brzinom kada se pomičete uz kosinu.

- Na padini kosite poprijeko, nikada gore-dolje. Posebnu pozornost obratite kada mijenjate smjer na kosini.
- Vodite raèuna o rupama, kolotrazima, kamenju, skrivenim predmetima ili ispupèenjima koja mogu izazvati klizanje ili spoticanje. Visoka trava može sakriti takve zapreke. Uklonite sve predmete kao što je kamenje, grane drveta itd., na koje se možete spotaæi ili koje nož može odbaciti.
- Uvijek imajte èvrsto uporište. Klizanje i pad mogu nanijeti ozbiljne osobne povrede. Ako osjeæate da gubite ravnotežu, odmah otpustite polugu za pogon.
- Ne kosite blizu usjeka, kanala niti nasipa; možete izgubiti oslonac ili ravnotežu.

PRAŽNJENJE KUTIJE ZA TRAVU

Pogledajte sliku 10.

- Zaustavite kosilicu, omogućite oštrici da se potpuno zaustavi i uklonite ključ za kontakt.
- Podignite stražnja vrata.
- Podignite kutiju za travu za njezinu ruèku kako biste je uklonili s kosilice.
- Ispraznite pokošenu travu.
- Podignite stražnja vrata i ponovno umetnite kutiju za travu kao što je ranije opisano u ovom priruèniku.

ODRŽAVANJE

⚠ UPOZORENJE

Kako biste izbjegli slučajno pokretanje i moguće osobne ozljede, prije izvođenja bilo kakvog održavanja, osigurajte da su baterija kosilice i ključ za kontakt uklonjeni.

⚠ UPOZORENJE

Za sprječavanje slučajnog pokretanja ili neovlaštenog korištenja, bežična kosilica je opremljena s uklonjivim sigurnosnim ključem. Za potpuno onemogućavanje kosilice, sigurnosni ključ treba ukloniti i držati dalje od kosilice i izvan dohvata djece.

⚠ UPOZORENJE

Prilikom servisiranja koristite samo odobrene zamjenske dijelove. Uporaba bilo kojeg drugog dijela može izazvati opasnost ili ošteæenje proizvoda.

Not for Reproduction

Hrvatski (Prijevod izvornih uputa)

⚠ UPOZORENJE

Motor i pretince baterija održavajte èistim od trave, lišæa i prekomjerne masnoæe. Ovo æe pomoæi smanjiti opasnost od požara.

OPÆE ODRŽAVANJE

Prije svakog korištenja provjerite cijeli proizvod radi ošteæenja, dijelova koji nedostaju ili labavih dijelova kao što su vijci, matice, svornjaci, kapice itd. Èvrsto pritegnite sve uèvrsne elemente i pokrove, te ne radite s ovim proizvodom sve dok svi dijelovi koji nedostaju ili su ošteæeni nisu zamijenjeni. Za pomoæ pozovite Službu za korisnike tvrtke Snapper tools.

Prilikom èišæenja plastiènih dijelova izbjegavajte koristiti kemijska sredstva. Veæina plastiènih dijelova osjetljiva je na ošteæenje razlièitim vrstama komercijalnih vrsta otapala i mogu se odštetiti njihovom uporabom. Za uklanjanje prljavštine, prašine, ulja, masnoæe itd., koristite èistu krpu.

⚠ UPOZORENJE

Radi smanjenja rizika od oštećenja i opasnosti alat nikad ne čistite tlačnim čistačem ili pod tekućom vodom.

⚠⚠ UPOZORENJE

Skladištite samo u zatvorenom prostoru. Kad čistite ili skladištite alat, bateriju uvijek izvadite iz kosilice i punjača.

⚠ UPOZORENJE

Nikada ne dopustite kontakt plastiènih dijelova s tekuæinom za koènice, benzinom, proizvodima na bazi petroleja, sredstvima za odmašæivanje, idr. Kemikalije mogu oštetiti, oslabiti ili uništiti plastiku što može dovesti do ozbiljnih osobnih ozljeda.

Povremeno provjerite sve matice i zavrtnje da su pritegnuti kako biste osigurali siguran rad kosilice.

Povremeno obrišite kosilicu èistom suhom krpom. Ne koristite vodu.

PODMAZIVANJE

Svi ležaji u ovom proizvodu su podmazani dovoljnom kolièinom visokokvalitetne masti za èitav radni vijek uređaja za rad pod normalnim radnim uvjetima. Stoga, nikakvo dalje podmazivanje nije potrebno.

⚠ UPOZORENJE

Zaštitite ruke debelim rukavicama i/ili umotajte sjeèiva noža krpama ili drugim materijalom kada vršite održavanje noža. Dodir s oštricom može dovesti do ozbiljnih osobnih ozljeda.

⚠⚠ UPOZORENJE

Ne podmazujte ni jednu od komponenti kotaèa. Podmazivanje može uzrokovati da komponente kotaèa budu u kvaru tijekom korištenja, što može dovesti do ozbiljnih osobnih ozljeda rukovatelja i/ili ošteæenja kosilice ili vlasništva.

ZAMJENA NOŽA

Pogledajte sliku 11-12.

NAPOMENA: Koristite samo odobrene zamjenske oštrice. Kako biste održali ravnotežu zamijenite istrošene ili ošteæene oštrice i svornjake u sklopovima.

- Zaustavite motor i uklonite ključ za kontakt. Omoguæite oštrici da se potpuno zaustavi.
- Uklonite bateriju.
- Okrenite kosilicu na stranu.
- Stavite drveni klin između noža i oklopa kosilice kako biste sprijeèili okretanje noža.
- Olabavite vijak oštrice zakrećući ga u smjeru suprotnom od kretanja kazaljki na satu (kao što je vidljivo s donjeg dijela kosilice) korištenjem 27 mm ključa ili utikača (nije isporučeno).
- Uklonite vijak oštrice i oštricu.
- Postavite novu oštricu na osovinu. Osigurajte da je oštrica pravilno nasjela s osovinom prolazeći kroz središte otvora za oštricu i da su dva mjesta za oštricu na ventilatoru umetnuta u njihove odgovarajuće otvore na oštrici.

Not for Replacement

Provjerite je li instalirana tako da su zakrivljeni krajevi usmjereni prema gornjoj strani kosilice, a ne prema tlu. Kad je nasjela pravilno, oštrica treba biti ravna prema ventilatora.

- Navrnite vijak oštrice na osovinu i pritegnite prstom.
- Zategnite maticu oštrice u smjeru kretanja kazaljki na satu korištenjem momet-ključa (nije isporučen) kako biste osigurali da je svornjak pravilno pritegnut. Preporučeni zakretni moment za maticu oštrice je 62.5~71.5 kgf cm (350-400 in. lb).

FUNKCIJA OKOMITOG SKLADIŠTENJA

Pogledajte sliku 13.

- Uklonite bateriju iz kosilice.
- Uklonite vrećicu za hvatanje trave.
- Rotirajte gumb ručke u otključani položaj.
- Spustite sklop ručke i rotirajte gumb ručke u zaključani položaj.
- Podignite kosilicu za prednji kraj u okomiti položaj.

⚠ UPOZORENJE

Uvijek uklonite bateriju iz kosilice prije postavljanja jedinice u položaj okomitog skladištenja.

SPREMANJE SKLOPKE

Kada se ručka zarotira u potpuno zaključani položaj za spremanja, kosilica je opremljena sa sklopkom za spremanje koja onemogućuje kosilicu da se pokrene u spremljenom položaju. Sklopka za spremanje ne zamjenjuje uklanjanje ključa za kontakt i baterije kako bi se spriječilo slučajno pokretanja ili neovlašteno korištenje.

Not for Reproduction

Hrvatski (Prijevod izvornih uputa)

OTKLANJANJE SMETNJI

Problem	Loša obuæa može izazvati klizanje ili pad.	Rješenje
Ruèka nije u položaju.	Noseæi svornjaci nisu pravilno nasjeli.	Podesite visinu ruèke i osigurajte da su noseæi svornjaci pravilno nasjeli.
Kosilica se ne pokreæe.	Napunjenost baterije je niska.	Napunite bateriju.
	Baterija nije u radnom stanju ili se više neæe puniti.	Zamijenite bateriju.
Kosilica neravnojmerno reže travu.	Travnjak je pretvrd ili neravan, ili visina rezanja nije pravilno postavljena.	Pomaknite kotaèe u viši položaj. Svi kotaèi moraju biti postavljeni na istu visinu rezanja kako bi kosilica ravnomjerno rezala.
Kosilica ne usitnjava pravilno.	Mokri komadi isjeèene trave slijepljeni su na donjoj strani površine.	Prije usitnjavanja prièekajte da se trava osuši.
Kosilica se teško gura.	Visoka trava, zadnji dio kuæišta i nož vuku se po gustoj travi ili visina šišanja preniska.	Podignite visinu rezanja.
Kosilica ne ubacuje u vreæu pravilno.	Visina rezanja postavljena je prenisko.	Podignite visinu rezanja.
Kosilica vibrira pri veæoj brzini.	Oštrica je neuravnotežena, previše ili neravnomjerno istrošena.	Zamijenite oštricu.
	Osovina motora je uvijena.	Zaustavite motor, izvadite ključ za kontakt i bateriju, odspojite izvor napajanja i provjerite za oštećenja. Prije ponovnog pokretanja neka popravi kvar ovlašteni servisni centar.
Tijekom rezanja motor se zaustavio.	Visina rezanja postavljena je prenisko.	Podignite visinu rezanja.
	Baterija je prazna.	Napunite bateriju.

Ako ova rješenja ne dovedu do rješenja problema, obratite se ovlaštenom davatelju servisa.

Not for Reproduction

Magyar (Az eredeti útmutató fordítása)

A termék a Snapper tools megbízhatóságot, könnyű kezelhetőséget és a kezelő biztonságát szem előtt tartó magas szintű szabványai szerint lett tervezve és gyártva. Megfelelő karbantartás mellett évekig stabil, problémamentes teljesítményt fog nyújtani.

Děkujeme vám za nákup výrobku fi rmy Snapper tools.

Őrizze meg a kézikönyvet, hátha a jövőben szüksége lehet rá

RENDELTETÉSSZERŰ HASZNÁLAT

A termék kizárólag otthoni fűnyírásra alkalmas. A vágókésnek nagyjából párhuzamosan kell forognia a talajfelszínnel, amelyen tolja a fűnyírót. Fűnyírás közben mind a négy keréknek érintkeznie kell a talajjal. A fűnyíró mögött gyalogló tempóban kell haladni.

MEGJEGYZÉS: A fűnyírót tilos használni, ha a kerekek nincsenek a talajon, és tilos húzni vagy ráülni. Az otthoni pázsiton kívül semmi más nyírására vagy vágására nem használható.

ÁLTALÁNOS BIZTONSÁGI ELŐÍRÁSOK

⚠ FIGYELMEZTETÉS

A sérülések kockázatának csökkentése érdekében a felhasználónak el kell olvasnia és meg kell értenie a kezelői kézikönyv tartalmát.

⚠ FIGYELMEZTETÉS

Ne próbálja használni a fűnyírót addig, amíg alaposan el nem olvasta, és meg nem értette teljesen a kezelői kézikönyvben található összes utasítást, biztonsági előírást, stb. Ennek figyelmen kívül hagyása olyan baleseteket eredményezhet, amelyek áramütést, tüzet és/vagy súlyos személyi sérülést okozhatnak.

⚠ FIGYELMEZTETÉS

A gépet az akkumulátorról kell működtetni. Akkumulátoros gépek használatakor a tűz, az akkumulátor szivárgása és a személyi sérülés veszélyének csökkentése érdekében mindig be kell tartani az alapvető biztonsági óvintézkedéseket.

SZEMÉLYI BIZTONSÁG

- A fűnyíró levághatja a kezét és a lábát, valamint tárgyakat vethet ki. Az összes biztonsági utasítás figyelmen kívül hagyása súlyos sérülést vagy halált eredményezhet.
- Ne hagyja, hogy gyerekek vagy a gép használatát nem ismerő felnőttek használják a gépet. A helyi előírások korlátozhatják a kezelő életkorát.
- A fűnyíró használatakor legyen mindig éber, figyeljen arra, amit csinál és használja a józan eszét. Ne működtesse a fűnyírót, ha fáradt, ha alkohol, gyógyszer vagy tudatmódosító szerek hatása alatt áll. Ha a gép használata közben nem figyel oda arra, amit csinál, az súlyos személyi sérüléshez vezethet.
- Viseljen vastag anyagból készült hosszú nadrágot, hosszú ujjú ruhadarabokat, csizmát és kesztyűt. Ne vegyen fel laza ruhát, rövidnadrágot, szandált, illetve ne legyen mezítláb.
- Mindig viseljen oldalellenzővel rendelkező védősisakot. Poros műveletek végzésekor viseljen arcmaszkot.
- Mindig biztosan álljon. Stabilan álljon és vegyen fel megfelelő egyensúlyt. Ne hajoljon ki túlságosan. A túlzott kihajlás egyensúlyvesztést eredményezhet.
- Gyalogoljon, ne fusson.
- A leejtőkön keresztbe nyírjon, soha ne felfelé és lefelé haladva. A leejtőn való irányváltás közben legyen különösen óvatos.
- Ne nyírjon mélyedések, árkok, túlzottan meredek lejtők vagy töltések közelében. A nem stabil tartás csúszási vagy esési balesetet okozhat.
- Tervezze meg a nyírás útvonalát, hogy elkerülje a levágott anyag tárgyak utak, járdák, nézelődők és hasonlók felé történő kiürítését. Szintén kerülje el, hogy a kiürített anyag falakra vagy akadályokra kerüljön, ahonnan visszapattanhat a kezelő felé.

MUNKATERÜLET

- Soha ne nyírja a füvet, ha emberek - különösen gyerekek - vagy háziállatok vannak a közelben.
- Mindig nappal vagy jó mesterséges megvilágítás mellett nyírja le a füvet.

Not for Reproduction

Magyar (Az eredeti útmutató fordítása)

- A gépet ne működtesse robbanásveszélyes környezetben, például robbanásveszélyes folyadékok, gázok vagy porok jelenlétében. A gépben szikrák keletkezhetnek, amik begyújthatják a port vagy a gőzöket.
- A fűnyíró kése által eltalált tárgyak súlyos személyi sérüléseket okozhatnak. Alaposan vizsgálja át a területet, ahol a gépet használni szeretné, és távolítson el minden követ, fadarabot, fémdarabot, drótot, csontot, játékot vagy más idegen tárgyat.
- Ne használja a gépet vizes fűben vagy esőben.
- Jegyezze meg, hogy a kezelő vagy a felhasználó felelős a más embereknek vagy tulajdonuknak okozott veszélyekért vagy balesetekért.

KERTI GÉPEK HASZNÁLATA ÉS KARBANTARTÁSA

- Használat előtt mindig vizsgálja át vizuálisan a szerszámot, és ellenőrizze, hogy a kések, a kések csavarjai valamint a vágószerelvény nincsenek elhasználódva és nem sérültek meg.
- Az egyensúly megtartása érdekében az elhasználódott vagy sérült késeket és csavarokat teljes készletben cserélje ki.
- Gyakori időközönként ellenőrizze a csavaranyák, csavarok és fejescsavarok megfelelő meghúzását, hogy a gép biztonságos üzemi állapotban legyen.
- Rendszeresen ellenőrizze a fűgyűjtő kopását vagy károsodását.
- Cserélje ki az elhasználódott és sérült alkatrészeket.
- Ne hagyja az akkumulátort a fűnyíróban, ha azt közvetlen napfény éri.
- Ne erőltesse a gépet. A gép jobban teljesít és biztonságosabban dolgozik olyan sebesség használatakor, amilyenre azt tervezték.
- Ne terhelje túl a fűnyírót. Hosszú, sűrű fű vágása a motor fordulatszámának csökkenését vagy az áramellátás megszakítását okozhatja. Hosszú, vastag fű nyírásakor egy nagyobb magasságban végzett első vágás segít csökkenteni gép terhelését.
- Kavicsos felületeken való áthaladáskor állítsa le a fűnyírót.
- Ne húzza vissza a fűnyírót, hacsak nem elkerülhetetlen. Ha vissza kell húznia a gépet egy faltól vagy akadálytól, először nézzen le és maga mögé, nehogy elessen vagy a lábaira húzza a gépet.
- Állítsa le a kés(eke)t, ha a gépet a szállításhoz meg kell dönteni a nem füves területeken, valamint amikor a nyírni kívánt területre szállítja vagy onnan elviszi a gépet.
- Soha ne működtesse a gépet hibás védőburkolatokkal vagy védőlemezekkel, illetve biztonsági berendezések, például felhelyezett terelőlemez és/vagy fűgyűjtő nélkül.
- Az utasításoknak megfelelően indítsa be a motort, a kezét és a lábát tartsa távol a vágási területtől.
- Ne emelje fel és ne szállítsa a fűnyírót működő motorral.
- Az alábbi esetekben vegye ki a kapcsolókulcsot:
  - amikor felügyelet nélkül hagyja a gépet
  - eltömődés megszüntetése előtt
  - ellenőrzés, karbantartás vagy a gépen végzett bármilyen művelet megkezdése előtt
  - idegen tárgyak eltalálása után, vizsgálja meg a készüléket sérülések tekintetében, és szükség esetén végezze el a javításokat
  - a fűgyűjtő tisztítása előtt.
  - ha a gép szokatlanul kezd rezegni (ellenőrizze azonnal)
  - használaton kívül és a gép tárolásakor
  - újratöltéskor és az akkumulátor eltávolításakor/ behelyezésekor.
- Kerülje a lyukakat, keréknyomokat, köveket és más rejtett tárgyakat. Az egyenetlen talaj csúszási vagy esési balesetet okozhat.
- Ha a gép szokatlanul kezd rezegni, állítsa le a motort, és azonnal keresse meg a szokatlan viselkedés okát. Cserélje ki a kést, ha egyenetlenül elhasználódott vagy bármilyen módon megsérült. A rezgés általában hibára utaló jel.

Not for reproduction

Magyar (Az eredeti útmutató fordítása)

- Ha a gép idegen tárggyal ütközik, kövesse a következő lépéseket:
  - Állítsaalegépetateljesítményszabályozó kar kiengedésével, várjon, amíg a kés teljesen megáll, és ezután vegye ki a kapcsolókulcsot.
  - Sérülést keresve alaposan vizsgálja át a gépet.
  - Cserélje ki a kést, ha bármilyen módon megsérült. A fűnyíró újraindítása és a használatának folytatása előtt javítsa meg az esetleges sérüléseket.
- A megfelelő gépet használja. Ne használja a gépet a rendeltetésétől eltérő munkákra.
- Használaton kívül a fűnyírót jól szellőző, száraz helyen kell tárolni - gyerekektől elzárva. A kapcsolókulcsot szintén el kell távolítani.
- Ne tegye ki a gépet esőnek vagy nedves környezet hatásának. A kerti gépekbe kerülő víz növeli az áramütés kockázatát.
- A tartozékok megfelelő összeszereléséhez és használatához kövesse a gyártó utasításait. Csak a gyártó által engedélyezett tartozékokat használja.
- A gép beállítása során legyen óvatos, nehogy ujjai beszoruljanak a forgó kések és a gép rögzített részei közé.
- Tárolás előtt mindig hagyja lehűlni a gépet.
- A kések szervizelésekor vegye figyelembe, hogy a kések még kikapcsolt elektromos áramellátás esetén is foroghatnak.

AKKUMULÁTOROS SZERSZÁMGÉP HASZNÁLATA ÉS KARBANTARTÁSA

- Csak a gyártó által megadott töltővel töltse az akkumulátorokat. Töltő használata nem kompatibilis akkumulátorral akár tűzveszélyt is okozhat.
- A szerszámokat csak a hozzájuk való akkumulátorokkal üzemeltesse. Más akkumulátorok használata tűzveszélyes lehet, és sérüléseket okozhat.
- Az akkumulátort használaton kívül tartsa távol más fém tárgyaktól, úgymint gemkapcsoktól, érméktől, kulcsoktól, szögektől, csavaroktól vagy más kisméretű fém tárgyaktól, amelyek rövidre zárhatják a két érintkezőt. Az akkumulátor érintkezőinek rövidre zárása tüzet vagy égéseket okozhat.
- Nem megfelelő körülmények esetén folyadék távozhat az akkumulátorból, kerülje az azzal való érintkezést. Ha mégis érintkezik vele, öblítse le vízzel. Ha a folyadék szembe kerül, forduljon orvoshoz. Az akkumulátorból kifolyt folyadék irritációt vagy égéseket okozhat.

KARBANTARTÁS

- A termék szervizelését csak szakképzett szervizszakemberrel szabad elvégeztetni. A nem szakképzett szakember által végzett szervizelés vagy karbantartás a kezelő súlyos sérülését vagy a termék károsodását eredményezheti.
- A termék szervizelésekor csak azonos cserealkatrészeket használjon. Nem engedélyezett alkatrészek használata a felhasználó személyi sérülését vagy a termék károsodását okozhatja.

KARBANTARTÁS

- Használat után és tárolás előtt válassza le a gépet az akkumulátorról, és ellenőrizze sérülések tekintetében.
- Használaton kívül gyerekektől elzárva tárolja a gépet.
- A gépet csak hivatalos szerviz javíthatja.
- Csak a gyártó által ajánlott cserealkatrészeket és tartozékokat használjon.

⚠ FIGYELEMFELHÍVÁS

Kikapcsolás után a vágófej még néhány másodpercig tovább forog.

- A vibrációs szint a szerszámgép tényleges használat során eltérhet a nyilatkozatban szereplő teljes értéktől; ez függ a gép használatának módjától.
- Arról számoltak be, hogy a gépek használata során fellépő vibráció bizonyos személyeknél hozzájárulhat az úgynevezett Raynaud-szindróma (Raynaud's Syndrome) nevű állapot kialakulásához. A tünetei lehetnek:az ujjak zsibbadása, elfehéredése, szúrások érzése, amelyek hidegnek kitéve gyakran felerősödnek. Az öröklődő tényezők, a hidegnek kitettség és verejtékezés, a diéta, a dohányzás

Not for Reproduction

Magyar (Az eredeti útmutató fordítása)

és munka közben alkalmazott fogások valószínűleg mind hozzájárulhatnak ezen tünetek megjelenéséhez. Jelenleg nem ismert, hogy pontosan mi, a vibráció, vagy az annak való kitettség mértéke lehet-e felelős az állapot kialakulásáért. A vibráció hatásainak csökkentése érdekében a kezelőnek be kell tartani az alábbi óvintézkedéseket:

- Hideg időben tartsa melegen a testét. A gép használatakor viseljen kesztyűt a kéz és a csukló melegen tartásához. Arról számoltak be, hogy a hideg időjárásnak fontos szerepe van a Raynaudszindróma kialakulásában.
- Bizonyos időtartamú használat után mindig végezzen gyakorlatokat a vérkeringés javításához.
- Gyakran tartson munkaszünetet. Korlá-tozza a napi munkaidőt.

■ Ha ezen állapot bármelyik tünetét tapasztalja, azonnal hagyja abba a munkát, és tájékoztassa az orvosát a tünetekről.

Őrizze meg ezt az útmutatót. Időnként olvassa el és használja olyanok betanítására, akik használhatják a terméket. Ha kölcsönadja valakinek a gépet, adja hozzá a használati utasítást is.

SZIMBÓLUM

A következő szimbólumok némelyike szerepelhet a terméken. Tanulmányozza ezeket és tanulja meg a jelentésüket. Ezen szimbólumok megfelelő értelmezése lehetővé teszi a termék jobb és biztonságosabb használatát.

SZIMBÓLUM	MEGNEVEZÉS/ RÉSZLETEZÉS
V	Feszültség
A	Amper
Hz	Hertz
W	Watt
Hrs	Órára
⧈	Kettős szigetelésű felépítés

	Olvassa el a kezelési útmutatót.
	Tartsa távol a nézelődőket.
	Óvakodjon az éles késektől. A kések a motor leállítása után tovább forognak. Karbantartás előtt távolítsa el a letiltó eszközt.
	Ne tegye ki a gépet esőnek vagy nedves környezet hatásának.
	Ne használja 15-nál meredekebb lejtőn. A leejtőkön keresztbe nyírjon, soha ne felfelé és lefelé haladva.
	Legyen tudatában az áramütés veszélyének.
	Megérintésük előtt várja meg, a gép összes alkarészei teljesen megállnak.
	A töltő csak beltéri használatra alkalmas.

A következő jelölőszavak és jelzések arra szolgálnak, hogy megmagyarázzák a termékkel kapcsolatos veszélyességi szinte-ket.

SZIMBÓLUM	JELZÉS	JELENTÉS
⚠	VESZÉLY	Olyan esetleg bekövetkező veszélyes hely zetet jelez, ami, ha nem előzik meg, halált vagy súlyos sérülést eredményez.

Not for reproduction

Magyar (Az eredeti útmutató fordítása)

⚠	**F I G Y - ELEM**	Olyan potenciálisan bekövetkező veszélyes helyzetet jelez, ami, ha nem előzik meg, halált vagy súlyos sérülést eredményezhet.
⚠	**V I G Y - ÁZAT**	Olyan potenciálisan veszélyes helyzetet jelez, ami, ha nem előzik meg, kis-ebb vagy mér-sékelt sérülést eredményezhet.
	V I G Y - ÁZAT	(biztonsagi figyelmezteto szimbolim nelkul) Olyan helyzetet jeiez,ami anyagi kart eredmenyezhet.

HULLADÉKKEZELÉS

A kiselejtezett elektromos termékeket nem szabad a háztartási hulladékkal együtt kidobni. Ezeket újra kell hasznosítani, ha van rá lehetőség. Az újrahasznosítással kapcsolatban érdeklődjön a helyi önkormányzatnál vagy a termék forgalmazójánál.

A használt termékek és csomagolásuk szelektív gyűjtése lehetővé teszi az anyagok újrahasznosítását és újbóli felhasználását. Az újrahasznosított anyagok ismételt felhasználása segít megakadályozni a környezetszennyezést és csökkenti a nyersanyagigényt.

Batteries
Li-ion

A hasznos élettartamuk végén környezetbarát módon dobja ki az akkumulátorokat. Az akkumulátor Önre és a környezetre veszélyes anyagot tartalmaz. Ezért ezt ki kell venni a termékből és meg kell semmisíteni egy lítium-ion akkumulátorokat feldolgozó létesítményben.

KARBANTARTÁS

Szervizelés különös f igyelmet és hozzáértést igényel, és csak szakképzett szerelő végezheti el. Javasoljuk, hogy a szervizeléskor a terméket vigye a legközelebbi hivatalos szervizközpontba javítás céljából. Szervizeléskor csak azonos cserealkatrés-zeket használjon.

A terméknek számos olyan funkciója van, ami kényelmesebbé és élvezetesebbé teszi a használatát. A termék kifejlesztésekor a biztonságot, a teljesítményt és a megbízhatóságot tartottuk szem előtt, valamint a könnyű karbantarthatóságot és használatot.

⚠ FIGYELMEZTETÉS

Elektromos szerszámgépek használata közben idegen tárgyak repülhetnek a szemébe, amelyek súlyos szemkárosodást okozhatnak. A szerszámgép használata előtt mindig vegyen fel védőszemüveget vagy oldalellenzőkkel ellátott szemvédőt, és szükség esetén egy a teljes arcot takaró sisakot. Javasoljuk, hogy a szemüveg vagy az oldalellenzőkkel felszerelt védőszemüveg mellett viseljen széles látószögű biztonsági álarcot is. Csak olyan szemvédőt viseljen, ami megfelel az EN 166 szabványnak.

A KÉSZÜLÉK RÉSZEI

1. Teljesítményszabályozó kar
2. Motor vezérlőkábele
3. Felső fogantyú
4. Alsó fogantyú
5. Magasságállító kar
6. Akkumulátorfedél
7. Elülső kerék
8. Hátsó kerék
9. Fűgyűjtő
10. Fogantyú gombja
11. Gomb
12. Csavar
13. Fűgyűjtő fogantyúja
14. Hátsó ajtó
15. Hátsó ürítőnyílás
16. Ajtórúd

Not for Resale

Magyar (Az eredeti útmutató fordítása)

17. Kampók
18. Kulcskapcsoló
19. Kés
20. Motortengely
21. Ventilátor
22. Késrögzítő csavar
23. Késrögzítők
24. Akkumulátor kioldógomb
25. Mulcsozó csatlakozó
26. Oldalsó kiürítő terelője
27. Oldalsó kiürítő ajtaja
28. Egy darab fa (nem tartozék)
29. Szorítókulcs (nem tartozék)
30. Akkumulátor (nem tartozék)
31. Tárolás kapcsoló
32. Önjárás kar
33. Önjárás sebességszabályozó
34. Tárolókapcsoló

MŰSZAKI ADATOK

Fűnyíró	ESXD19SPWM82
Marási szélesség	48 cm
Vágásmagasság	25 mm - 80 mm
Üresjárati fordulatszám	2800 rpm
Önjárási sebesség	0.5-1.5 m/s
Garantált hangnyomásszint	LpA : 71 dB(A), K=3.0
Garantált hangt-eljesít ménys zint	LwA :96 dB(A)
Vibrációs szint	≤ 2.5 m/s^2, K=1.5
Fűgyűjtő térfogata	55 L
Nettó tömeg	28.5 kg
Akkumulátor	Lítiumion
Típusszám	EBSB2AH82(2Ah)/ EBSB4AH82(4AH)/ EBSB5AH82(5AH)
Akkumulátortöltő	
Típusszám	EBSRC82/EBSSC82

⚠ FIGYELMEZTETÉS

Más akkumulátorok használata tűzveszélyt, áramütést vagy személyi sérüléseket eredményezhet.

ISMERJE MEG A FŰNYÍRÓT

Lásd 1. ábrá.

A szerszám biztonságos használatához szükség van a terméken lévő és a használati útmutatóban található információk megértésére, és az elvégezni kívánt feladat ismeretére. A termék használata előtt ismerkedjen meg az összes működési jellemzővel és biztonsági előírással.

ÖSSZESZERELÉS

KICSOMAGOLÁS

A termék ö sszeszerelést igényel.

- Óvatosan vegye ki a terméket és a kiegészítőket a dobozból. Ellenőrizze, hogy a rakjegyzékben szereplő összes tétel megvan.

⚠ FIGYELMEZTETÉS

Ne használja ezt a terméket, ha kicsomagoláskor a rakjegyzékben szereplő valamelyik alkatrész már fel van szerelve a termékre. A jegyzékben szereplő alkatrészeket a gyártó nem szerelte a termékre, azok a vásárló általi összeszerelést igényelnek. A nemn megfelelően összeszerelt termék használata komoly személyi sérüléshez vezethet.

- Figyelmesen vizsgálja át a terméket, és bizonyosodjon meg róla, hogy a szállítás során nem tört el és nem sérült meg semmi.
- Amíg figyelmesen át nem vizsgálta és nem működtette a terméket, addig ne dobja ki a csomagolását.
- Ha bármelyik alkatrész megsérült vagy hiányzik, segítségért hívja a Snapper tools szervizközpontot.

RAKJEGYZÉK

- Fűnyíró
- Kulcskapcsoló

Not for Reproduction

Magyar (Az eredeti útmutató fordítása)

- Fűgyűjtő
- Mulcsozó csatlakozó
- Oldalsó kiürítő terelője
- Kezelői kézikönyv
- Gombok
- Csavarok

⚠ FIGYELMEZTETÉS

Ha bármilyen alkatrész megsérült vagy hiányzik, addig ne működtesse a terméket, amíg nem pótolta azokat. A termék sérült vagy hiányzó alkatrésszel való használata súlyos személyi sérüléshez vezethet.

⚠ FIGYELMEZTETÉS

Ne próbálja módosítani a terméket vagy olyan kiegészítőket előállítani, amelyeknek a termékkel való használata nem javasolt. Az ilyen módosítás vagy megváltoztatás helytelen használatnak minősül és veszélyes körülményeket eredményezhet, amelyek komoly személyi sérüléshez vezethetnek.

⚠ FIGYELMEZTETÉS

Ne helyezze be a kapcsolókulcsot addig, amíg be nem fejezte a szerelést és fel nem készült a fűnyírásra. A befejezetlen összeszerelés véletlen indítást és súlyos személyi sérülést okozhat.

⚠ FIGYELMEZTETÉS

Az akár súlyos sérüléseket is eredményező véletlen beindítás elkerülése érdekében mindig vegye ki az akkumulátort a termékből, ha alkatrészeket szerel fel.

⚠ FIGYELMEZTETÉS

Tilos a fűnyírót úgy működtetni, ha a biztonsági berendezések nincsenek felszerelve vagy nem működnek. Ne használja a fűnyírót sérült biztonsági eszközökkel. A termék sérült vagy hiányzó alkatrésszel való használata komoly személyi sérüléshez vezethet.

AZ ALSÓ FOGANTYÚ KIHAJTÁSA ÉS BEÁLLÍTÁSA

Lásd 2. ábrá.

- Húzza meg és forgassa el a fogantyú gombokat 90°-kal mindkét oldalon az alsó fogantyúk kioldásához.
- Állítsa az alsó fogantyúkat használati pozícióba. A fogantyút felemelheti vagy leereszthetí egy Önnek kényelmes helyzetbe. 3 pozíció közül választhat. Engedje el a fogantyú gombokat az alsó fogantyú rögzítéséhez a beállított helyzetben.

MEGJEGYZÉS: A megfelelő rögzítéshez ügyeljen arra, hogy mindkét oldalon ugyanabba a pozícióba állítsa a fogantyút.

A FELSŐ FOGANTYÚ FELSZERELÉSE

Lásd 3. ábrá.

- Igazítsa egybe a felső fogantyúban és az alsó fogantyúban található rögzítőfuratokat. Helyezze be a kapupántcsavarokat, és a gombokkal húzza meg azokat. Ismételje meg az eljárást a másik oldalon.

A FŰGYŰJTŐ FELSZERELÉSE

Lásd 4. ábrá.

- Emelje fel a hátsó kiürítő ajtaját.
- Emelje fel a fűfogót a fogantyújánál fogva, és helyezze a hátsó kiürítő ajtó alá, úgy, hogy a fűfogón lévő kampók beüljenek az ajtórúdba.
- Oldja ki a hátsó kiürítő ajtót. Megfelelő beszerelés esetén a fűfogón lévő kampók túlnyúlnak a hátsó kiürítő ajtó nyílásain.

A MULCSOZÓ FELSZERELÉSE

Lásd 5. ábrá.

- Emelje fel és tartsa úgy a hátsó kiürítő ajtaját.
- Fogja meg a mulcsozót a fogantyújánál, és helyezze be az ábrán látható módon, kissé megdöntve.
- Nyomja a helyére a mulcsozó csatlakozó, hogy biztonságosan rögzüljön.
- Engedje le a hátsó kiürítő ajtaját.

Non-Reproduction

Magyar (Az eredeti útmutató fordítása)

AZ OLDALSÓ KIÜR ÍTŐ TERELŐJÉNEK FELSZERELÉSE

Lásd 6. ábrá.

MEGJEGYZÉS: Az oldalsó kiürítő terelőlemez használatakor ne szerelje fel a fűgyűjtőt. A mulcsozó csatlakozót felszerelve kell hagyni.

- Emelje fel az oldalsó kiürítő ajtaját.
- A terelőn lévő kampókat igazítsa az ajtó alján található csuklórúdhoz.
- Engedje a le terelőlemezt, amíg a kampók nem rögzülnek a mulcsozó ajtajának csuklórúdján.
- Oldja ki a fűterelőt és az oldalsó kiürítő ajtaját.

A KÉS MAGASSÁGÁNAK BEÁLLÍTÁSA

Lásd 7. ábrá.

Szállításkor a fűnyíró kerekei a legalacsonyabb vágási pozícióba van állítva. A fűnyíró első használata előtt a gyepnek megfelelően állítsa be a vágási pozíciót. A hideg hónapokban a gyep átlagos magassága 38 – 51 mm közötti kell legyen, a melegebb hónapokban pedig 51 – 70 mm közötti.

A kés magasságának beállítása

- A késmagasság növeléséhez fogja meg a magasságállító kart, és tolja a fűnyíró hátulja felé.
- A késmagasság csökkentéséhez fogja meg a magasságállító kart, és tolja a fűnyíró eleje felé.

HASZNÁLAT

⚠ FIGYELMEZTETÉS

A készülék kiismerése ne késztesse fi gyelmének csökkentésére. Soha ne feledje, hogy egy pillanatnyi fi gyelmetlenség is elegendő ahhoz, hogy súlyosan megsérüljön.

⚠ FIGYELMEZTETÉS

Mindig viseljen védőszemüveget. Ennek az előírásnak a be nem tartása által a felhasználó szemébe idegen test kerülhet és ez súlyos szemsérülést okozhat.

⚠ FIGYELMEZTETÉS

Kizárólag a gyártó által ezen készülékhez előírt alkatelemeket és tartozékokat használjon. A nem előírt alkatelemek és tartozékok használata súlyos sérülésekkel járó baleseteket idézhet elő.

⚠ FIGYELMEZTETÉS

Használat előtt mindig vizsgálja át a fűnyírót hiányzó vagy sérült alkatrészeket keresve, valamint a kést is sérülések, egyenetlen vagy túlzott elhasználódás tekintetében. A termék sérült vagy hiányzó alkatrésszel való használata súlyos személyi sérüléshez vezethet.

- Ne döntse meg a fűnyírót a motor beindítása vagy bekapcsolása közben, hacsak nem pont a beindításhoz kell megdönteni a fűnyírót. Ebben az esetben, ne döntse meg a szükségesnél jobban, és csak a kezelőtől távolabb eső részt emelje fel.
- Ne indítsa be a motort, amikor az ürítőcsúszda előtt áll.
- Ne helyezze kezét vagy lábát a forgó részek alá vagy közelébe. Mindig tartsa tisztán a kiürítő nyílást

A feltöltésre vonatkozó teljes útmutatót a műszaki adatok fejezetben megadott akkumulátorok és töltők Használati utasításában olvashatja el.

AZ AKKUMULÁTOR BEHELYEZÉSE

Lásd 8. ábrá.

- Emelje fel és tartsa úgy az akkumulátor fedelét.
- Igazítsa egybe az akkumulátort a fűnyíró akkumulátornyílásával.
- Ügyeljen rá, hogy az akkumulátor kioldógomb bepattanjon a helyére, és az akkumulátor teljesen be legyen ülve a helyére és rögzítve legyen a termékben a használat megkezdése előtt.
- Ha a gépet nem fogja azonnal használni, akkor ne helyezze be az áramtalanító kulcsot.
- Zárja be az ajtót.

Not for Reproduction

Magyar (Az eredeti útmutató fordítása)

AZ AKKUMULÁTOR ELTÁVOLÍTÁSA

Lásd 8. ábrá.

- Engedje fel a teljesítményszabályozó kart a termék leállításához.
- Vegye ki az áramtalanító kulcsot.
- Nyissa ki az akkumulátorfedelet.
- Nyomja meg az akkumulátor kioldógombot a fűnyírón. Ezáltal az akkumulátor egy kicsit kiemelkedik a gépből.
- Vegye ki az akkumulátort a termékből.

A FŰNYÍRÓ BEINDÍTÁSA/LEÁLLÍTÁSA

Lásd 9. ábrá.

- Helyezze be a kapcsolókulcsot.
- Ha a gépet nem fogja azonnal használni, akkor ne helyezze be a kapcsolókulcsot.
- Nyomja meg és tartsa lenyomva az indítógombot.
- Húzza a teljesítményszabályozó kart felfelé a fogantyú felé, és engedje fel az indítógombot a fűnyíró elindításához.
- A fűnyíró leállításához engedje fel a kapcsoló vezérlőkart.

MEGJEGYZÉS : Éles zaj és szikrázás lehet tapasztalható az elektromos motor lelassulásakor. Ez normális, nem jelez meghibásodást.

ÖNJÁRÓ FŰNYÍRÓ

Lásd: 9. ábra

Az önjárás funkció bekapcsolása:

- Nyissa ki az akkumulátorfedelet.
- Helyezze be az akkumulátort.
- Helyezze be a kapcsolókulcsot.
- Húzza fel az önjárás kart a fogantyúhoz.

Az önjárás funkció kikapcsolása:

- Engedje el az önjárás kart.

Az önjárás funkció sebességének beállítása:

- Húzza a sebességszabályozó kart a Nyúl szimbólum irányába a sebesség növeléséhez.
- Tolja a sebességszabályozó kart a Teknős szimbólum irányába a sebesség csökkentéséhez.

FŰNYÍRÁSI TIPPEK

- Ügyeljen rá, hogy a pázsiton ne legyenek kövek, fadarabok, vezetékek és más tárgyak, amik károsíthatják a fűnyíró késeit vagy a motort. Ne tolja át a fűnyírót jelző- vagy más fémből készült oszlopokon. Az ilyen tárgyakat a fűnyíró váratlanul bármelyik irányba kivetheti, és ezzel súlyos személyi sérülést okozhat a kezelőnek vagy más személyeknek.
- Ha egészséges pázsitot szeretne, mindig csak a fű teljes magasságának az egyharmadát vagy kevesebbet nyírja le.
- Ne vágjon nedves füvet, rátapad a burkolat aljára, és akadályozza a levágott fű zsákba továbbítását vagy kiürítését.
- Friss vagy magas fű esetében kisebb vágásszélesség vagy nagyobb vágásmagasság beállítására lehet szükség.
- Minden használat után tisztítsa meg a fűnyíró burkolatának alját, hogy eltávolítsa a fűnyesedéket, leveleket, koszt és más összegyűlt lerakódást.
- Magas fű vágásakor csökkentse a haladási sebességet, hogy sokkal hatékonyabban tudjon vágni és a levágott fű kiürítse megfelelő legyen.

MEGJEGYZÉS: A fűnyíró aljának tisztítása előtt mindig állítsa le a fűnyírót, hagyja teljesen megállni a késeket, és vegye ki a kapcsolókulcsot.

HASZNÁLAT LEJTŐN

⚠ FIGYELMEZTETÉS

A lejtők komoly személyi sérüléssel járó csús-zással és eséssel kapcsolatos balesetek fő okozói. A lejtőkön való használat különleges fi gyelmet igényel. Ha nem érzi magabiztosnak magát a lejtőn, ne nyírja azt. A biztonsága érdekében ne próbáljon 15 foknál meredekebb lejtőkön füvet nyírni.

⚠ FIGYELMEZTETÉS

Emelkedőn történő haladáskor kis sebességen használja az önjáró funkciót.

- A leejtőkön keresztbe nyírjon, soha ne felfelé és lefelé haladva. A leejtőn való irányváltás

Not for Reproduction

Magyar (Az eredeti útmutató fordítása)

közben legyen különösen óvatos.

- Figyeljen oda a lyukakra, keréknyomokra, kövekre, rejtett tárgyakra vagy hirtelen emelkedőkre, amelyek az elcsúszását vagy elesését okozhatják. A magas fű elrejtheti az akadályokat. Távolítsa el az összes tárgyat, úgymint a köveket, fákat, ágakat, stb., amelyeket a kés átfordíthat vagy kivethet.
- Mindig biztosan álljon. A csúszás és esés súlyos személyi sérüléseket okozhat. Ha úgy érzi, hogy elveszíti az egyensúlyát, azonnal engedje el a teljesítményszabályozó kart.
- Ne nyírjon mélyedések, árkok vagy töltések közelében; elvesztheti az egyensúlyát vagy stabil testtartását.

A FŰGYŰJTŐ KIÜRÍTÉSE

Lásd 10. ábrá.

- Állítsa le a fűnyírót, hagyja teljesen megállni a kést, és vegye ki a kapcsolókulcsot.
- Emelje fel a hátsó ajtót.
- Emelje fel a fűgyűjtőt a fogantyújánál fogva a fűnyíróról való eltávolításhoz.
- Ürítse ki a fűnyesedéket.
- Emelje fel a hátsó ajtót, és helyezze vissza a fűgyűjtőt a kézikönyvben korábban leírtak szerint.

KARBANTARTÁS

⚠ FIGYELMEZTETÉS

Mielőtt bármilyen karbantartást végez a gépen, ellenőrizze, hogy a fűnyíró akkumulátora és a kapcsolókulcsot el lettek távolítva, hogy elkerülje a véletlen elindítást és az esetleges súlyos személyi sérüléseket.

⚠ FIGYELMEZTETÉS

A véletlen beindítás vagy jogosulatlan használat megakadályozásához az akkumulátoros fűnyíró el van látva egy kivehető biztonsági kulccsal. A fűnyíró teljes letiltásához a biztonsági kulcsot el kell távolítani, és egy a fűnyírótól távoli és gyerekek által el nem érhető helyen kell tárolni.

⚠ FIGYELMEZTETÉS

Szervizeléskor csak engedélyezett cserealkatrészeket használjon. Bármilyen más alkatrész használata veszélyt vagy a termék károsodását okozhatja.

⚠ FIGYELMEZTETÉS

A motort és az akkumulátor fedelét tartsa fűtől, hulladéktól és túlzott mennyiségű kenőzsírtól mentesen. Ezzel segít csökkenteni a tűzveszélyt.

ÁLTALÁNOS KARBANTARTÁS

Minden használat előtt vizsgálja át az egész terméket sérült, hiányzó vagy laza alkatrészeket, például csavarokat, csavaranyákat, fedeleket stb. keresve. Erősen húzza be az összes rögzítőt és fedelet, és addig ne használja a terméket, amíg nem pótolta az összes hiányzó vagy sérült alkatrészt. Segítségért hívja a Snapper tools vevőszolgálatát.

A műanyag részek tisztításakor tartózkodjon a tisztítószerek használatától. A legtöbb műanyag érzékeny a különböző típusú kereskedelmi oldószerekre és azok használata esetén károsodhat. Egy tiszta ruhát használjon a kosz, por, olaj, kenőzsír, stb. eltávolítására.

⚠ FIGYELMEZTETÉS

A sérülés vagy veszély kockázatának csökkentése érdekében soha ne tisztítsa a szerszámot magasnyomású mosóval vagy folyó víz alatt.

⚠ FIGYELMEZTETÉS

Kizárólag beltéren tárolja. Mindig vegye ki az akkumulátort a fűnyíróból és a töltőből, amikor a szerszámot tisztítja vagy tárolja.

⚠ FIGYELMEZTETÉS

A műanyag részek semmilyen körülmények között nem érintkezhetnek fékolajjal, benzinnel, petróleum alapú termékekkel, beszívódó olajokkal stb. A vegyszerek károsíthatják, gyengíthetik vagy tönkretehetik a műanyagot, ami súlyos személyi sérülést eredményezhet.

Not for Reproduction

Magyar (Az eredeti útmutató fordítása)

A fűnyíró biztonságos használata érdekében rendszeresen vizsgálja át az összes csavar és csavaranya megfelelő meghúzását.

Esetenként száraz ruhával törölje le a fűnyírót. Ne használjon vizet.

KENÉS

A termékben lévő összes csapágy a gép teljes élettartamára elegendő kenőanyaggal van feltöltve, normál körülmények közötti használat esetén. Ezért nem igényel további csapágykenést.

⚠ FIGYELMEZTETÉS

A kés karbantartásakor mindig védje a kezét nehéz igénybevételhez tervezett kesztyűvel, és/ vagy a kés vágóéleinek ronggyal és más anyaggal való körbetekerésével. A késsel való érintkezés súlyos személyi sérülést eredményezhet.

⚠ FIGYELMEZTETÉS

Ne kenje meg a kerék alkatrészeit. A kenés a kerék alkatrészeinek meghibásodását okozhatja használat közben, ami a fűnyíró károsodását és/ vagy a kezelő súlyos sérülését okozhatja.

A VÁGÓKÉS CSERÉJE

Lásd 11-12. ábrá.

MEGJEGYZÉS : Csak engedélyezett cserekéseket használjon. Az egyensúly megtartása érdekében az elhasználódott vagy sérült késeket és csavarokat teljes készletben cserélje ki.

- Állítsa le a motort, és vegye ki az áramtalanító kulcsot. Hagyja teljesen megállni a kést.
- Vegye ki az akkumulátort.
- A fűnyírót fordítsa az oldalára.
- Ékeljen egy fadarabot a kés és a fűnyíró burkolata közé, hogy megelőzze a kés elfordulását.
- Lazítsa meg a késrögzítő csavart az óramutató járásával ellentétes irányba forgatva azt (a fűnyíró aljáról nézve) egy 27 mm-es kulcs vagy villáskulcs segítségével (nem tartozék).
- Távolítsa el a késrögzítő csavart és a kést.
- Helyezzen egy új kést a tengelyre. Ellenőrizze, hogy a kés megfelelően ráült a tengelyre, amely átmegy a kés központi furatán, valamint a két késrögzítő átmegy a késen lévő furatokon. Ellenőrizze, hogy a felhelyezett kés görbített végei a fűnyíró burkolata felé néznek, és nem a talaj felé. Ha megfelelően van a helyén, a késnek fel kell feküdnie a ventilátorra.
- Csavarja a késrögzítő csavart a tengelyre, és húzza meg kézzel.
- Egy nyomatékkulccsal (nem tartozék) húzza meg a kés csavaranyáját az óramutató járásának irányába, hogy biztosítsa a csavar megfelelő meghúzását. A kés csavaranyájának ajánlott meghúzási nyomatéka 62,5~71,5 kgf cm (350-400 in. lb.).

FÜGGŐLEGES TÁROLÁS FUNKCIÓ

Lásd 13. ábrá.

- Vegye ki az akkumulátort a fűnyíróból.
- Távolítsa el a fűgyűjtőt zsákot.
- Forgassa el a fogantyú gombjait kioldott helyzetbe.
- Engedje le a fogantyú szerelvényt, és forgassa el a fogantyú gombjait rögzített helyzetbe.
- Emelje fel a fűnyírót függőleges helyzetbe az elejénél.

⚠ FIGYELMEZTETÉS

Mindig vegye ki az akkumulátort a fűnyíróból, mielőtt függőleges tárolási helyzetbe helyezné.

TÁROLÓKAPCSOLÓ

Amikor a fogantyú teljesen reteszelt tárolási helyzetbe van forgatva, a fűnyíró rendelkezik egy tárolókapcsolóval, ami tárolási helyzetben letiltja a fűnyíró működését. A tárolókapcsoló nem helyettesíti a véletlen beindítás vagy jogosulatlan használat megakadályozása érdekében történő kapcsolókulcs és akkumulátor eltávolításának szükségességét.

Not for Reproduction

Magyar (Az eredeti útmutató fordítása)

HIBAELHÁRÍTÁS

Probléma	Lehetséges ok	Megoldás
A fogantyú nincs a helyén.	A kapupántcsavarok nem ülnek a helyükön.	Állítsa be a fogantyú magasságát, és ellenőrizze, hogy a kapupántcsavarok megfelelően beültek a helyükre.
A fűnyíró nem indul be.	Az akkumulátor töltöttségi szintje alacsony.	Töltse fel az akkumulátort.
	Az akkumulátor működésképtelen vagy nem veszi fel a töltést.	Helyezze vissza az akkumulátort.
A fűnyíró egyenetlenül vágja a füvet.	A pázsit rögös vagy egyenetlen, vagy a vágásmagasság nem megfelelően lett beállítva.	Állítsa a kerekeket a legmagasabb állásba. Egyenletes vágáshoz mind a négy kereket ugyanarra a vágási magasságra kell beállítani.
A fűnyíró nem mulcsoz megfelelően.	A levágott nedves fű darabkái feltapadnak a burkolat aljára.	Várjon a nyírással, amíg a fű megszárad.
A fűnyírót nehéz tolni.	Maga fű, a fűnyíróház hátulja és a kés beleragad a nehéz fűbe vagy a vágási magasság túl alacsony.	Növelje a vágásmagasságot.
A fűnyíró nem gyűjti a füvet megfelelően.	Túl alacsonyra van állítva a vágási magasság.	Növelje a vágásmagasságot.
A fűnyíró nagy fordulatszámon vibrál.	A kés nincs kiegyensúlyozva, túlzottan vagy egyenetlenül elhasználódott.	Helyezze fel a kést.
	A motor tengelye görbe.	Állítsa le a motort, vegye ki a kapcsolókulcsot és az akkumulátort, válassza le az áramforrást, és vizsgálja át sérüléseket keresve. Újraindítás előtt egy hivatalos szervizben javítassa meg.
A motor vágás közben megáll.	Túl alacsonyra van állítva a vágási magasság.	Növelje a vágásmagasságot.
	Az akkumulátor lemerült.	Töltse fel az akkumulátort.

Ha az alábbi megoldások nem szüntetik meg a problémát, forduljon a hivatalos szervizhez.

Not for Reproduction

Italiano (Traduzione dalle istruzioni originali)

Questo utensile è stato disegnato e prodotto seguendo gli alti standard di produzione Snapper tools per garantire ottime prestazioni, comodo utilizzo e sicurezza dell'operatore. Se utilizzato con la massima cura, questo prodotto garantirà anni di eccellenti prestazioni.

Grazie per aver acquistato un prodotto Snapper tools.

Conservare il presente manuale per eventuali riferimenti futuri

UTILIZZO RACCOMANDATO

Questo prodotto è indicato per tagliare l'erba di prati domestici. La lama di taglio dovrà ruotare parallelamente al terreno sulla quale viene attivata. Le quattro ruote dovranno tutte toccare il terreno durante le operazioni. Dietro il tosaerba vi sia una strada pedonale.

NOTA: Il tosaerba non deve essere messo in funzione con le ruote sollevate da terra, non deve essere tirato né cavalcato. Non utilizzare per tagliare materiali diversi da erba.

NORME DI SICUREZZA GENERALI

⚠ AVVERTENZA

Per ridurre il rischio di incidenti, leggere attentamente e comprendere le istruzioni contenute nel presente manuale prima di mettere in funzione l'apparecchio.

⚠ AVVERTENZA

Leggere attentamente e comprendere tutte le istruzioni, le norme di sicurezza ecc. contenute nel presente manuale prima di mettere in funzione il tosaerba. La mancata osservanza delle seguenti regole potrà causare scosse elettriche, incendi e/o gravi lesioni personali.

⚠ AVVERTENZA

Mettere sempre in funzione con il gruppo batterie. Quando si utilizzano utensili a batterie seguire sempre precauzioni di sicurezza per ridurre il rischio di incendio, perdita di liquidi da batterie e gravi lesioni alla persona.

SICUREZZA PERSONALE

- Questo tosaerba è in grado di amputare mani e piedi e di scagliare oggetti verso l'operatore. La mancata osservanza delle norme di sicurezza potrà causare gravi lesioni personali o morte.
- Tenere l'utensile lontano dalla portata dei bambini e di persone che non ne conoscono l'uso o le istruzioni di funzionamento. Leggi locali possono limitare l'età dell'operatore.
- Fare attenzione, osservare sempre la massima accortezza nelle operazioni che si stanno svolgendo e buon senso mentre si utilizza il tosaerba. Un momento di disattenzione potrà causare gravi lesioni personali. Una perdita di concentrazione mentre si utilizza la macchina potrà causare gravi lesioni alla persona.
- Indossare pantaloni pesanti e lunghi, maniche lunghe, stivali e guanti. Non indossare vestiti con parti svolazzanti, pantaloni corti, sandali, né camminare scalzi.
- Indossare sempre occhiali di sicurezza con visiere laterali. Utilizzare una mascherina per il volto in caso di polvere nell'ambiente in cui si opera.
- Mantenere sempre l'equilibrio. Mantenere sempre un appoggio saldo e l'equilibrio. Non protendersi. Protendersi potrà causare una perdita di equilibrio.
- Camminare, non correre mai.
- Operare un taglio obliquo sui pendii, non tagliare mai passando il tosaerba in su e in giù. Fare estrema attenzione quando si cambia direzione sui pendii.
- Non utilizzare l'utensile in zone scoscese, su fossi, pendii eccessivamente ripidi o argini. Una mancanza di equilibrio potrà provocare cadute o far scivolare.
- Programmare il percorso di taglio dell'erba per evitare di scaricare materiali su strade, marciapiedi pubblici, eventuali osservatori e simili. Evitare che materiali di scarico finiscano contro muri od ostacoli che potranno causare al materiale di rimbalzare verso l'operatore.

Not for Reproduction

Italiano (Traduzione dalle istruzioni originali)

AMBIENTE DI LAVORO

- Non mettere mai in funzione l'utensile in presenza di persone, bambini o animali.
- Svolgere le operazioni di lavoro sempre alla luce del sole o con un'ottima illuminazione artificiale.
- Non mettere in funzione l'utensile in atmosfere esplosive, come in presenza di liquidi infiammabili, gas o polvere. L'utensile potrà creare scintille che potranno causare incendi a contatto con polvere o vapori.
- Gli oggetti rimasti incastrati nel tosaerba potranno causare gravi lesioni a persone. Ispezionare la zona dove si utilizza la macchina e rimuovere rocce, rami, pezzi di metallo, cavi, ossa, giocattoli o altri corpi estranei.
- Non mettere in funzione su erba bagnata o sotto la pioggia.
- Ricordare che l'operatore sarà responsabile di eventuali lesioni o danni a persone o cose.

UTILIZZO E MANUTENZIONE DEGLI UTENSILI DA GIARDINO

- Prima di utilizzare, controllare sempre assicurandosi che le lame, i bulloni delle lame e la taglierina non siano usurati né danneggiati.
- Sostituire le lame usurate o danneggiate e i bulloni tutti assieme per mantenere l'equilibrio.
- Controllare frequentemente dadi, bulloni e viti, verificando che siano stati assicurati correttamente per fare in modo che l'utensile garantisca condizioni di lavoro ottimali.
- Controllare spesso il cestello raccoglierba per evidenziare segni di usura e deterioramento.
- Sostituire parti usurate o danneggiate.
- Non lasciare la batteria nell'utensila alla luce diretta del sole.
- Non sottoporre l'utensile a stress. L'utensile svolgerà un lavoro migliore e più sicuro se utilizzato alla velocità per la quale è stato progettato.
- Non sovraccaricare l'utensile. Tagliare fili d'erba lunghi potrà far rallentare la velocità del motore, oppure causerà interruzioni all'alimentazione. Quando si svolgono operazioni di taglio nell'erba lunga e spessa si consiglia prima di fare un taglio ad altezza superiore per ridurre il carico.
- Arrestare la lama quando si attraversano superfici acciottolate.
- Non tirare il tosaerba indietro a meno che non sia assolutamente necessario. Prima di fare marcia indietro per evitare un muro o ostruzione d'altro genere, controllare bene il terreno per evitare di inciampare o di passarsi la macchina sui piedi.
- Arrestare la(e) lama(e) se la macchina deve essere inclinata per essere trasportata su superfici diverse da erba e quando si trasporta la macchina fino a e dall'area di lavoro.
- Non mettere mai in funzione l'utensile con schermi o paralame difettosi o senza dispositivi di sicurezza, per esempio deflettori e/o scatole per l'erba, correttamente inseriti al loro posto.
- Avviare il motore seguendo le istruzioni e tenere mani e piedi lontani dall'area di taglio.
- Non alzare nè trasportare mai il tosaerba con il motore acceso.
- Rimuovere l'interruttore a chiave nei casi seguenti:
  - quando si lascia il dispositivo
  - prima di rimuovere un blocco
  - prima di controllare, pulire o mettere in funzione l'utensile
  - dopo aver colpito un corpo estraneo, controllare eventuali danni riportati dalla macchina e svolgere le riparazioni necessarie
  - prma di pulire la cassetta di raccolta erba.
  - se il dispositivo inizia a vibrare in modo non normale (controllare immediatamente)
  - quando non si utilizza e si ripone la macchina
  - quando si svolgono le operazioni di ricarica e quando si rimuove/ inserisce il gruppo batterie.
- Evitare buchi, solchi, rocce o altri oggetti

Not for Reproduction

nascosti. Terreni irregolari possono provocare scivolate e cadute.

- Se il dispositivo inizia a vibrare in modo anormale, non inserire la chiave dell'isolatore. Sostituire la lama consumata in modo non uniforme o danneggiata. Le vibrazioni sono in genere una spia del malfunzionamento della macchina.
- Nel caso in cui la macchina colpisca un corpo estraneo, seguire queste fasi:
  - Arrestare l'utensile rilasciando la leva dell'alimentazione, attendere fino a che la lama si sia arrestata e quindi rimuovere l'interruttore a chiave.
  - Ispezionare la macchina per evidenziare eventuai danni.
  - Sostituire la lama se è danneggiata. Riparare eventuali danni prima di riavviare l'utensile e continuarlo ad adoperare.
- Utilizzare l'utensile giusto. Non utilizzare l'utensile per lavori diversi da quelli per i quali è stato progettato.
- Quando non si utilizza l'utensile, il tosaerba dovrà essere riposto in un luogo ben ventilato, asciutto e lontano dalla portata dei bambini. L'interruttore a chiave dovrà inoltre essere rimosso.
- Non esporre a pioggia o umidità. L'acqua entrando in un utensile da giardino potà aumentare il rischio di scosse elettriche.
- Seguire le istruzioni della ditta produttrice per un corretto funzionamento e per l'installazione degli accessori. Utilizzare solo accessori approvati dalla stessa ditta.
- Fare attenzione durante le regolazioni del dispositivo per evitare che le dita rimangano imprigionate tra le lame dello stesso e le parti fisse dell'utensile.
- Lasciare che l'utensile si raffreddi prima di riporlo.
- Ricordare mentre si manipolano le lame che, anche se l'utensile è spento, le lame possono ancora essere in movimento.

UTILIZZO E MANUTENZIONE DI UN UTENSILE A BATTERIE

- Ricaricare solo con il caricatore indicato dalla ditta produttrice. Utilizzare un caricatore con un gruppo batterie non compatibile potrà creare un rischio di incendio.
- Utilizzare elettroutensili solo con i gruppi batteria indicati. L'utilizzo di gruppi batteria diversi da quelli indicati potrà causare rischi di lesioni e incendi.
- Quando il gruppo batterie non viene utilizzato, tenerlo lontano da oggetti in metallo come fermagli, monete, chiavi, chiodi, viti o altri piccoli oggetti che potranno fare da tramite da un terminale all'altro. Cortocircuitare i terminali della batteria assieme potrà causare scottature o incendi.
- Se sottoposto a stress, la batteria potrà perdere dei liquidi; evitare il contatto. Se si entra accidentalmente in contatto con tali liquidi, lavarsi immediatamente con acqua. Se il liquido entra negli occhi, rivolgersi a un medico. Il liquido espulso dalla batteria potrà causare irritazioni o scottature.

MANUTENZIONE

- Far svolgere la dovuta manutenzione sul prodotto solo da personale autorizzato. Eventuale manutenzione svolta da personale non autorizzato potrà causare lesioni all'operatore o danneggiare il prodotto.
- Utilizzare solo parti di ricambio identiche quando si svolge la manutenzione sul prodotto. L'utilizzo di parti non autorizzate potrà causare lesioni all'operatore o danneggiare il prodotto.

MANUTENZIONE

- Dopo l'utilizzo e prima del riponimento, scollegare l'utensile dalla batteria e controllare eventuali danni.
- Quando non viene utilizzato tenere l'utensile lontano dalla portata dei bambini.
- Far riparare sempre da un centro servizi autorizzato.
- Utilizzare solo parti di ricambio e accessori raccomandati dalla ditta produttrice.

⚠ ATTENZIONE

La testa di taglio continuerà a ruotare per alcuni secondi una volta spento l'utensile.

Not for reproduction

Italiano (Traduzione dalle istruzioni originali)

- Il livello di vibrazioni durante l'utilizzo attuale dell'elettroutensile potranno differire dal valore totale dichiarato a seconda dei lavoro che si svolge con l'utensile.
- Vibrazioni causate da utensili tenuti a mano possono contribuire a provocare una condizione chiamata Sindrome di Raynaud in alcuni individui. I sintomi, comprendenti formicolio, intorpidimento e perdita di colore alle dita, si verificano di solito quando ci si espone al freddo. Fattori ereditari, esposizione a freddo e umidità, una dieta scorretta, fumo e condizioni di lavoro non sicure potranno contribuire allo sviluppo di questi sintomi. Al momento non si conosce se vibrazioni o la durata dell'esposizione a vibrazioni possa contribuire a tale condizione. é possibile prendere delle precauzioni per ridurre le vibrazioni:
  - Tenere il corpo al caldo a basse temperature. Quando si utilizza l'utensile, indossare guanti e tenere le mani e i polsi caldi. Le basse temperature contribuiscono a causare la Sindrome di Raynaud.
  - Dopo aver utilizzato l'utensile per un certo periodo, fare degli esercizi per stimolare la circolazione del sangue.
  - Fare spesso delle pause. Limitare la quantità di esposizione giornaliera.
- Nel caso in cui si provino i sintomi di questa condizione, interrompere immediatamente l'utilizzo dell'utensile e consultare un dottore.

Conservare le istruzioni. Fare riferimento ad esse frequentemente e utilizzarle per istruire altre persone. Nel caso in cui l'unità venga prestata, prestare anche queste istruzioni.

SIMBOLO

Si potranno individuare alcuni dei seguenti simboli sul prodotto. Leggere i simboli e comprendere i loro signifi cati. Una corretta interpretazione di questi simboli vi permetterà di mettere in funzione questo prodotto in modo migliore e più sicuro.

SIMBOLO	SIGNIFICATO/SPIEGAZIONE
V	Tensione
A	Ampere
Hz	Hertz
W	Watt
Hrs	Ore
	Costruzione a doppio isofresento
	Leggere il manuale dell'operatore.
	Tenere lontani eventuali osservatori
	Fare attenzione alle lame affilate. Le lame continueranno a girare dopo che il motore si sarà spento. Rimuovere il dispositivo di disabilitazione prima delle operazioni di manutenzione.
	Non esporre a pioggia o umidità.
	Non mettere in funzione su superfi ci che presentino una inclinazione superiore a 15°. Operare un taglio obliquo sui pendii, non tagliare mai passando il tosaerba in su e in giù.
	Fare attenzione ad eventuali scosse elettriche.
STOP	Attendere che tutti i componenti dell'utensile si siano completamente fermati prima di toccarli.
	Il caricatore dovrà essere utilizzato solo all'interno.

Not for reproduction

Italiano (Traduzione dalle istruzioni originali)

I seguenti simboli indicano i livelli di rischio associati a questo prodotto.

SIMB-OLO	SEGN-ALE	SIGNIFICATO
⚠	PERIC-OLO	Indica una situazione pericolosa che, se non evitata attentamente, potrà causare gravi lesioni alla persona o morte.
⚠	AVVER-TENZE	Indica una situazi-one potenzialmente pericolosa che, se non evitata attentamente, potrà causare gravi lesioni alla persona o morte.
⚠	ATTEN-ZIONE	Indica una situazi-one potenzialmente pericolosa che, se non evitata attentamente, potrà causare lesioni minori o moderate alla persona.
	ATTEN-ZIONE	(Senza Simbolo di Pericolo) Indica una situazione che potrà causare danni a cose.

TUTELA DELL'AMBIENTE

I prodotti elettrici non devono essere smaltiti con i rifiuti domestici. Vi sono strutture per smaltire tali prodotti. Informarsi presso il proprio Comune o rivenditore di sicurezza per smatire adeguatamente tali rifi uti.

La raccolta separata dei prodotti usati e degli involucri permette di riciclare e riutilizzare materiali. Il riutilizzo di materiali riciclati aiuta a prevenire l'inquinamento ambientale e riduce la necessità di materiali grezzi.

Batteries
Li-ion

Alla fine della loro durata, smaltire le batterie rispettando l'ambiente. La batteria contiene materiali pericolosi per le persone e l'ambiente. Deve essere rimossa e smaltita separtamente presso un riciclatore autorizzato che accetti batterie agli ioni di litio.

MANUTENZIONE

Le operazioni di manutenzione devono essere svolte con grande attenzione e accortezza solo da un tecnico qualificato. Si consiglia di riportare l'utensile al più vicino centro assistenza autorizzato per farlo riparare. Quando l'attrezzo viene riparato, utilizzare solo ricambi identici.

Questo prodotto presenta dispositivi e caratteristiche che permetteranno di utilizzarlo in modo comodo e piacevole. Sicurezza, prestazioni e affidabilità hanno la priorità nel presente prodotto per renderlo facile da gestire e conservare.

⚠ AVVERTENZA

Alcuni elettroutensili potranno subire dei contraccolpi mentre li si utilizza che potranno lanciare in aria corpi estranei, danneggiando così la vista. Prima di iniziare le operazioni, indossare sempre visiere ed occhiali di sicurezza con protezioni laterali e, se necessario, anche una maschera completa per il volto. Si raccomanda inoltre di indossare una Maschera di Sicurezza con Campo Visivo Largo da utilizzare sugli occhiali o sugli occhiali di sicurezza standard con protezioni laterali. Utilizzare sempre occhiali di protezione che rispettino i requisiti richiesti dalla normativa EN 166.

DESCRIZIONE

1. Leva alimentazione
2. Cavo di controllo motore
3. Manico superiore
4. Abbassare il manico
5. Leva regolazione altezza
6. Vano batterie
7. Ruote anteriori
8. Ruote posteriori

Not for Reproduction

Italiano (Traduzione dalle istruzioni originali)

9. Scatola di raccolta erba
10. Manopola impugnatura
11. Manopola
12. Bullone
13. Manico scatola di raccolta erba
14. Vano posteriore
15. Aperetura posteriore scarico
16. Asta porta
17. Ganci
18. Chiave interruttore
19. Lama
20. Albero motore
21. Ventola
22. Bullone lama
23. Aste lama
24. Tasto di rilascio batteria
25. Presa dispositivo di triturazione
26. Deflettore laterale di scarico
27. Sportello laterale di scarico
28. Blocco di legno (non inclusa)
29. Chiave di servizio (non inclusa)
30. Batteria (non inclusa)
31. Interruttore di riponimento
32. Leva funzione semovente
33. Comandi velocità funzione semovente
34. Interruttore di riponimento

CARATTERISTICHE TECNICHE

Tosaerba	ESXD19SPWM82
Larghezza di fresatura	48 cm
Altezza del taglio	25 mm - 80 mm
Velocità senza carico	2800 rpm
Velocità funzione semovente	0.5-1.5 m/s
Livello di pressione sonora	LpA : 71 dB(A), K=3.0
Livello di potenza sonora garantita	LwA :96 dB(A)
Livello di vibrazioni	≤ 2.5 m/s^2, K=1.5
Capacità scatola di raccolta erba	55 L
Peso netto	28.5 kg
Batteria	Ioni di litio
Numero modello	EBSB2AH82(2Ah)/ EBSB4AH82(4AH)/ EBSB5AH82(5AH)
Caricatore batteria	
Numero modello	EBSRC82/ EBSSC82

⚠ AVVERTENZA

L'utilizzo di gruppi batteria doiversi da quello indicato potrà causare rischi di incendi, scosse elettriche o lesioni alla persona.

FAMILIARIZZARE CON IL TOSAERBA

Vedere la figura 1.

L'utilizzo sicuro del prodotto richiede una comprensione delle informazioni sull'utensile contenute in questo manuale d'istruzioni come pure una certa familiarità con il lavoro che si sta svolgendo. Prima di utilizzare questo prodotto, familiarizzare con tutte le caratteristiche di funzionamento e le norme di sicurezza.

MONTAGGIO

RIMUOVERE L'INVOLUCRO

Questo prodotto deve essere montato.

- Rimuovere il prodotto e gli accessori dalla scatola facendo sempre attenzione. Assicurarsi che tutte le voci indicate nella lista siano incluse.

⚠ AVVERTENZA

Non utilizzare il prodotto se una volta rimosso l'imballo alcune parti indicate nella Lista Parti risultino già montate. Le parti nella presente lista non sono montate sul prodotto dalla ditta produttrice e devono essere installate dall'operatore. Utilizzare un prodotto non montato correttamente potrà causare gravi lesioni personali.

Not for Reproduction

Italiano (Traduzione dalle istruzioni originali)

- Controllare attentamente il prodotto assicurandosi che nessuna parte si sia rotta o danneggiata durante il trasporto.
- Non smaltire il materiale dell'imballo fino a che non sia stato attentamente controllato e fino a che il prodotto non sia stato messo correttamente in funzione.
- Nel caso in cui alcune parti siano danneggiate o mancanti, chiamare il centro servizi Snapper tools per ricevere assistenza.

LISTA PARTI

- Tosaerba
- Chiave interruttore
- Scatola di raccolta erba
- Presa dispositivo di triturazione
- Deflettore laterale di scarico
- Manuale dell'operatore
- Manopole
- Bulloni

⚠ AVVERTENZA

Nel caso in cui un componente manchi o sia danneggiato, non tentare di utilizzare l'apparecchio prima di averlo sostituito. L'utilizzo di un prodotto con parti danneggiate o mancanti potrà causare gravi lesioni personali.

⚠ AVVERTENZA

Non tentare di modif icare questo utensile o di creare accessori non raccomandati per l'utilizzo con questo prodotto. Tali modif iche equivalgono a un utilizzo non consentito e possono causare situazioni pericolose in grado di provocare gravi lesioni f i siche.

⚠ AVVERTENZA

Non inserire l'interruttore a chiave fino a che il montaggio non sia stata completato e non si sia pronti ad utilizzare il dispositivo. La mancata osservanza di quanto indicato sopra potrà risultare in avvio accidentale e probabili gravi lesioni alla persona.

⚠ AVVERTENZA

Per prevenire l'avvio accidentale che potrà causare gravi lesioni alla persona, rimuovere sempre il gruppo batterie dal prodotto quando si montano le parti.

⚠ AVVERTENZA

Non mettere in funzione il tosaerba senza i dispositivi di sicurezza correttamente inseriti e funzionanti. Non mettere mai in funzione il tosaerba con dispositivi di sicurezza danneggiati. La mancata osservanza di questa avvertenza può provocare gravi lesioni fisiche.

APRIRE E REGOLARE IL MANICO INFERIORE

Vedere la figura 2.

- Tirare e ruotare le manopole del manico di 90° su entrambi i lati per allentare i manici inferiori su entrambi i lati.
- Spostare i manici inferiori nella posizione di funzionamento. Si potranno dover alzare o abbassare i manici in una posizione comoda per l'operatore. E' possibile scegliere tra 3 posizioni. Rilasciare le manopole del manico per bloccare il manico inferiore nella posizione corretta.

NOTE: Assicurarsi che entrambi i lati siano regolati nella stessa posizione per un montaggio corretto.

INSTALLAZIONE DEL MANICO SUPERIORE

Vedere la figura 3.

- Allineare i fori di supporto sul manico superiore e sul manico inferiore. Inserire i bulloni del carrello e utilizzare le manopole per serrarli. Ripetere le operazioni sull'altro lato.

MONTAGGIO SCATOLA DI RACCOLTA ERBA

Vedere la figura 4.

- Alzare lo sportello di scarico posteriore.
- Alzare il sacchetto raccoglierba dal manico e posizionarlo sotto lo sportello di scarico posteriore in modo che i ganci sul sacchetto di raccolta siano correttamente agganciati sull'asta dello sportello.

Not for reproduction

- Rilasciare la porta di scarico posteriore. Se installati correttamente i ganci sul sacchetto raccoglierba si estenderanno attraverso le aperture nello sportello di scarico posteriore.

INSTALLARE LA SPINA DEL DISPOSITIVO DI TRITURAZIONE

Vedere la figura 5.

- Alzare e reggere lo sportello posteriore di scarico.
- Prendere la spina del dispositivo di triturazione e inserirla inclinandola leggermente, come indicato.
- Spingere la presa del dispositivo di triturazione al suo posto.
- Abbassare lo sportello di scarico posteriore.

INSTALLARE IL DEFLETTORE DI SCARICO LATERALE

Vedere la figura 6.

NOTA: Quando si utilizza il def lettore di scarica, non installare la scatola di raccolta erba. Il dispositivo di triturazione deve rimanere installato.

- Alzare lo sportello di scarico laterale.
- Allineare tutti i ganci sul def lettore con l'asta della cerniera sulla parte interna del vano batterie.
- Abbassare il def lettore fino a che i ganci non siano assicurati sull'asta del cardine dello sportello di triturazione.
- Rilasciare il def lettore e lo sportello del vano di scarico laterale.

REGOLAZIONE ALTEZZA TAGLIO

Vedere la figura 7.

Quando si rimuove dall'imballo, le ruote dell'utensile sono fissate a un'altezza di taglio bassa. Prima di utilizzare il tosaerba per la prima volta regolare la posizione di taglio all'altezza che meglio si adatta alla zona di lavoro. La lunghezza media dell'erba da tagliare dovrà essere compresa tra i 38mm e i 51mm durante i mesi freddi e tra i 51mm e i 70mm durante i mesi caldi.

Per regolare l'altezza della lama

- Per alzare l'altezza della lama, spostare la leva di regolazione altezza verso la parte posteriore del tosaerba.
- Per abbassare l'altezza della lama, spostare la leva di regolazione altezza verso la parte anteriore del tosaerba.

UTILIZZO

⚠ AVVERTENZE

Fare sempre attenzione, anche dopo avere acquisito dimestichezza con l'apparecchio. Non dimenticare mai che basta un secondo di distrazione per ferirsi in modo grave.

⚠ AVVERTENZE

Indossare sempre occhiali di protezione. La mancata osservanza di questa norma, nel caso di proiezione di corpi estranei, potrebbe causare gravi lesioni oculari.

⚠ AVVERTENZE

Non utilizzare componenti o accessori diversi da quelli raccomandati dal produttore per questo apparecchio. L'impiego di componenti o accessori non raccomandati può comportare il rischio di gravi lesioni.

⚠ AVVERTENZE

Prima dell'utilizzo controllare sempre che il tosaerba non presenti parti mancanti o danneggiate e che la lama non sia danneggiata o usurata in maniera eccessiva o irregolare. L'utilizzo di un prodotto con parti danneggiate o mancanti potrà causare gravi lesioni personali.

- Non inclinare l'utensile mentre si avvia il motore o accende il motore a meno che il tosaerba non debba essere inclinato per venire avviato. In questo caso non inclinarlo a meno che non sia assolutamente necessario farlo e alzare solo la parte più lontana dall'operatore.
- Non avviare il motore posizionandosi davanti al tubo di scarico.
- Tenere mani e piedi lontani dalle parti rotanti. Tenersi sempre lontani dalle griglie di scarico.

Not for Reproduction

Italiano (Traduzione dalle istruzioni originali)

PER INSTALLARE IL GRUPPO BATTERIE

Vedere la figura 8.

- Alzare e reggere il coperchio del vano batterie.
- Allineare la batteria con la porta della batteria del decespugliatore.
- Assicurarsi che il tasto di rilascio batteria scatti al suo posto e che la batteria sia correttamente inserita e assicurare il tutto nel decespugliatore prima di iniziare le operazioni.
- Se il dispositivo non dovrà essere utilizzato immediatamente, non inserire la chiave dell'isolatore.
- Chiudere lo sportello.

PER RIMUOVERE IL GRUPPO BATTERIE

Vedere la figura 8.

- Rilasciare la leva di alimentazione per arrestare il prodotto.
- Rimuovere la chiave dell'isolatore.
- Aprire il vano batterie.
- Premere il tasto di rilascio batteria sul decespugliatore. Ciò farà fuoriuscire di poco la batteria dall'utensile.
- Rimuovere la batteria dal prodotto.

RIEMPIMENTO DEL SERBATOIO

Vedere la figura 9.

- Inserire l'interruttore a chiave.
- Nel caso in cui l'utensile non verrà utilizzato immediatamente, non inserie l'interruttore a chiave.
- Premere e tenere premuto il tasto di avvio.
- Tirare la leva dell'alimentazione verso l'alto per avviare il tosaerba e rilasciare il tasto di avvio.
- Per arrestare il decespugliatore, rilasciare la leva di controllo interruttore.

NOTE: Si potrà verificare un rumore piuttosto alto e delle scintille quando il motore elettrico decelera. Ciò è normale.

OPERAZIONI DI TOSATURA CON FUNZIONE SEMOVENTE

Vedere la Figura 9

Per attivare la funzione semovente:

- Aprire il vano batterie.
- Inserire la batteria.
- Inserire l'interruttore a chiave.
- Estrarre la leva funzione semovente verso l'alto per fare in modo che venga bloccata dalla maniglia.

Per disattivare la funzione semovente:

- Rilasciare la leva semovente.

Per regolare la velocità della funzione semovente:

- Spingere la leva di controllo velocità variabile verso il Simbolo Lepre per aumentare la velocità.
- Spingere la leva di controllo della velocità verso il Simbolo Tartaruga per diminuire la velocità.

CONSIGLI DI TAGLIO

- Assicurarsi che non vi siano pietre, rami, cavi e altri oggetti che potranno danneggiare l'utensile o il suo motore. Non passare il tosaerba su staccionate o aste metalliche. Tali oggetti potranno, entrando in contatto con le lame, rimbalzare colpendo l'operatore, causando gravi lesioni personali all'operatore e ad altri eventuali osservatori.
- Per un prato perfetto, ridurre sempre i fili d'erba di un terzo della lunghezza totale.
- Non tagliare l'erba bagnata, l'erba bagnata potrà ingolfare la parte inferiore della macchina rimanendo ad essa incollata. invece di finire correttamente nel cestello o nello scarico.
- Erba nuova o spessa potrà aver bisogno di un taglio più stretto o di un'altezza di taglio più alta.
- Pulire la parte interna del tosaerba dopo ogni utilizzo per rimuovere ritagli di erba, foglie, sporco e altri detriti eventualmente accumulatisi.
- Quando si taglia erba lunga, ridurre la velocità per effettuare tagli più efficaci e permettere all'utensile di scaricare i detriti.

NOTA: Arrestare sempre il tosaerba, lasciare che le lame si arrestino completamente e rimuovere l'interruttore a chiave prima di pulire la parte inferiore del tosaerba.

Not for Reproduction

Italiano (Traduzione dalle istruzioni originali)

FUNZIONAMENTO SU PENDII

⚠ AVVERTENZE

Lavorare sui pendii è una delle principali cause di incidenti che possono risultare in gravi lesioni personali. Lavorare su pendii richiede un'attenzione maggiore. Se non ci si sente a proprio agio nello svolgere tali operazioni, evitarle. Per la propria incolumità non tentare di lavorare su zone con una pendenza di oltre 15°.

⚠ AVVERTENZA

Mantenere la funzione semovente a bassa velocità quando si lavora su un pendio.

- Operare un taglio obliquo sui pendii, non tagliare mai passando il tosaerba in su e in giù. Fare estrema attenzione quando si cambia direzione sui pendii.
- Evitare buchi, solchi, rocce, oggetti nascosti o irregolarità nel terreno che possono causare scivolate o cadute. L'erba alta può nascondere ostacoli. Rimuovere tutti gli oggetti come rocce, rami, ecc. che potrebbero incastrarsi tra le lame ed essere scagliati verso l'operatore.
- Mantenere sempre l'equilibrio. Si potranno riportare gravi lesioni personali scivolando e cadendo. Nel caso in cui si stia per perdere l'equilibrio, rilasciare la leva dell'alimentazione immediatamente.
- Non utilizzare il tosaerba nei pressi di pendii, solchi o rive; in caso contrario sarà facile perdere l'equilibrio.

SVUOTARE LA SCATOLA DI RACCOLTA POLVERE

Vedere la figura 10.

- Arrestare il tosaerba, lasciare che la lama si arresti completamente, e rimuovere l'interruttore a chiave.
- Alzare lo sportello posteriore.
- Alzare la scatola di raccolta erba dal manico e rimuoverla dal tosaerba.
- Svuotare il cestello.
- Alzare lo sportello posteriore e reinstallre la scatola di raccolta erba come descritto precedentemente nel presente manuale.

MANUTENZIONE

⚠ AVVERTENZA

Prima di svolgere eventuali operazioni di manutenzione, assicurarsi che la batteria del tosaerba sia stata rimossa per evitare l'avvio accidentale e gravi lesioni alla persona.

⚠ AVVERTENZA

Per evitare avvio accidentale o utilizzo non autorizzato, il taglierba senza cavo è dotato di una chiave di sicurezza rimovibile. Per disattivare completamente il taglierba, la chiave di sicurezza dovrebbe essere rimossa e tenuta lontana dal tagliaerba e lontano dalla portata dei bambini.

⚠ AVVERTENZA

Durante le operazopni di manutemzione, utilizzare solo parti di ricambio autorizzate. Utilizzare parti di ricambio diverse potrà causare rischi o danneggiare il prodotto.

⚠ AVVERTENZA

Rimuovere olio, foglie o grasso eccessivo dal motore e dal vano batterie. Ciò aiuterà a ridurre il rischio d'incendio.

MANUTENZIONE GENERALE

Prima dell'uso controllare il prodotto per individuare danni, parti mancanti o allentate come viti, dadi, bulloni, coperchi, ecc.Serrare tutti i dispositivi di chiusura e i coperchi e non mettere il funzione il prodotto fi no a che tutte le parti mancanti o danneggiate non siano state sostituite.
Chiamare il Servizio Assistenza Clienti Snapper tools per ricevere assistenza. Evitare di utilizzare solventi quando si puliscono le parti in plastica. La maggior parte dei materiali plastici è soggetta a danni di vario tipo da solventi commerciali e può essere danneggiata dal contatto con gli stessi. Utilizzare un panno pulito per rimuovere tracce di sporco, polvere, olio, grasso ecc.

⚠ AVVERTENZA

Per ridurre il rischio di danni e pericoli, non pulire l'apparecchio con idropulitrici o sotto l'acqua corrente.

Not for reproduction

Italiano (Traduzione dalle istruzioni originali)

⚠ AVVERTENZA

Riporre in interni. Rimuovere la batteria dal tosaerba e dal caricabatteria durante la pulizia o prima di stoccare l'apparecchio.

⚠ AVVERTENZA

Evitare che sostanze come sostanze per freni, benzina, prodotti a base di petrolio, oli penetranti, ecc. entrino in contatto con parti in plastica. Le sostanze chimiche potranno danneggiare, indebolire o distruggere la plastica, il che potrà risultare in gravi lesioni personali.

Controllare periodicamente tutte le viti e i bulloni per assicurarsi il corretto funzionamento dell’utensile.

Pulire occasionalmente con un panno asciutto. Non utilizzare acqua.

LUBRIFICAZIONE

Tutti i cuscinetti di questo utensile sono stati lubri cati con una quantità suf ciente di olio che garantisce una lunga durata all’apparecchio nelle normali condizioni d’uso. Non si necessita quindi di alcuna ulteriore lubri cazione.

⚠ AVVERTENZA

Prottegere sempre le mani indossando guanti da lavoro spessi e/o avvolgendo le punte delle lame in un panno o in un materiale di protezione quando si svolgono le operazioni di manutenzione sull’utensile. Il contatto con la lama potrà causare gravi lesioni personali.

⚠ AVVERTENZE

Non lubrifi care i componenti delle ruote. La lubrifi cazione potrà impedire ai componenti della ruota di funzionare correttamente durante l'uso, il che potrà causare gravi lesioni personali all'operatore e/o all'utensile o a cose.

SOSTITUZIONE DELLA LAMA DI TAGLIO

Vedere la figura 11-12.

NOTA: Utilizzare solo lame di ricambio autorizzate. Sostituire le lame usurate o danneggiate e i bulloni tutti assieme per mantenere l'equilibrio.

- Arrestare il motore e rimuovere la chiave dell'isolatore. Attendere che le lame si arrestino completamente.
- Rimuovere il gruppo batterie.
- Posizionare il tosaerba su un fi anco.
- Infi lare quindi cunei di legno tra la lama e il piatto di taglio per evitare che la lama giri.
- Allentare il bullone della lama girandolo in senso anti-orario (come indicato nella parte inferiore del decespugliatore) utilizzando una chiave da 27 mm o una presa (non inclusa).
- Rimuovere il bullone della lama e la lama.
- Posizionare la nuova lama sull'asta. Assicurarsi che la lama sia correttamente montata con l'albero che passa attraverso il foro cetrale della lama e le due aste della lama sulla ventola inserite nei rispettivi fori sulla lama. Assicurarsi che la lama sia installata con le estremità curve rivolte verso la sede del decespugliatore e non verso il terreno. Se montata correttamente la lama sarà piatta contro la ventola.
- Avvitare il bullone della lama sull'albero e serrare con le dita.Girare il dado della lama in senso orario utilizzando una chiave (non fornita) per assicurarsi che il bullone sia stato completamente serrato. La torsione raccomandata per il dado della lama è di 62.5~71.5 kgf cm (350-400 in. lb).

FUNZIONE DI RIPONIMENTO VERTICALE

Vedere la figura 13.

- Rimuovere la batteria dal decespugliatore.
- Rimuovere il sacchetto di raccolta erba.
- Ruotare le monopole dell’impugnatura nella posizione di sblocco.
- Abbassare il gruppo impugnatura e ruotare le monopole sulla stessa nella posizione di blocco.
- Alzare il decespugliatore dalla parte anteriore in posizione verticale.

⚠ AVVERTENZE

Rimuovere sempre la batteria dal decespugliatore prima di impostare l’unità nella posizione di riponimento verticale.

Not for Reproduction

Italiano (Traduzione dalle istruzioni originali)

INTERRUTTORE DI RIPONIMENTO

Quando il manico viene rotato e bloccato nella posizione di riponimento, ricordarsi che il tosaerba è dotato di interruttore di riponimento che disattiverà l'utensile bloccandolo e impedendogli di entrare in funzione durante il riponimento. L'interruttore di riponimento non sostituisce la necessità di rimuovere l'interruttore a chiave e la batteria per prevenire l'avvio accidentale o l'utilizzo non autorizzato.

RISOLUZIONE DEI PROBLEMI

PROBLEMA	CAUSA	SOLUZIONE
Il manico non è in posizione corretta.	I bulloni dell'utensile non sono inseriti correttamente.	Regolare l'altezza dei manici e assicurarsi che i dadi siano stati correttamente serrati.
Il tosaerba non si avvia.	Batteria con carica bassa.	Caricare la batteria.
	La batteria non è utilizzabile oppure non si ricarica.	Sostituire le batterie.
Il toserba taglia l'erba in maniera non uniforme.	Il prato è incolto, irregolare o l'altezza di taglio non è stata correttamente impostata.	Spostare le ruote a una posizione più alta. Le quattro ruote dovranno essere posizionate alla stessa altezza per fare in modo che l'utensile possa svolgere operazioni di taglio precise.
Il tosaerba non tritura correttam-ente il materiale.	L'erba bagnata potrà rimanere incollata alla parte interna del tosaerba.	Attendere che l'erba si sia compl-etamente asciugata prima di procedere c on le operazioni di taglio.
Il tosaerba è diffi cile da spingere.	Erba alta, sede posteriore del tosaerba e lame immerse nell'erba alta o altezza di taglio troppo bassa.	Alzare l'altezza di taglio.
Il sacchetto per l'erba non riesce a contenere corret-tamente il materiale.	L'altezza di taglio è troppo bassa.	Alzare l'altezza di taglio.
Il tosaerba vibra ad alta velocità.	La lama non è ben equilibrata, è eccessiva-mente usurata o usurata in maniera non uniforme.	Sostituire la lama consumata in modo o danneggiata.
	L'albero del motore è piegato.	Arrestare il motore, rimuovere la chiave dell'isolatore e la batteria, scollegare dalla fonte di alimentazione e controllare i danni. Far riparare il tosaerba da un centro servizi autorizzato prima di utilizzare di nuovo l'utensile.
Il motore si blocca durante le operazioni di taglio.	L'altezza di taglio è troppo bassa.	Alzare l'altezza di taglio.
	La batteria è scarica.	Caricare la batteria.

Nel caso in cui queste soluzioni non risolvano il problema contattare il proprio rivenditore autorizzato.

Not for Reproduction

Lietuviškai (Originalių instrukcijų vertimas)

Jūsų produktas yra sukurtas ir pagamintas pagal aukščiausius „Snapper tools“ standartus siekiant patikimai, saugiai bei lengvai atlikti reikiamą darbą. Atitinkamai prižiūrėdami šį produktą, jūs ilgus metus mėgausitės kokybišku ir be sunkumų atliekamu darbu.

Zahvaljujemo vam što ste kupili proizvod tvrtke Snapper tools.

Išsaugokite šią vartotojo instrukciją vėlesniam pasinaudojimui

NAUDOJIMO PASKIRTIS

Šis produktas yra skirtas pjauti žolę aplink namus. Pjovimo geležtė turi suktis apytiksliai lygiagrečiai žemei, virš kurios ji stumiama. Pjaunant žolę visi keturi ratukai turi liesti žemę. Už žoliapjovės yra pėsčiųjų reguliuojamas eismas.

PASTABA: Žoliapjovės niekada negalima naudoti, kai ratukai yra pakelti nuo žemės, jos negalima traukti ar ant jos sėdėti. Šį prietaisą galima naudoti tik pjauti žolę aplink namus, o ne kitose vietose.

BENDROS SAUGOS TAISYKLĖS

⚠ ĮSPĖJIMAS

Prieš pradėdami naudoti šį produktą, atidžiai perskaitykite šią vartotojo instrukciją ir griežtai laikykitės saugumo reikalavimų.

⚠ ĮSPĖJIMAS

Nebandykite naudotis šia žoliapjove tol, kol pilnai ir atidžiai neperskaitėte ir neįsitikinote, kad supratote šiose instrukcijose išdėstytas saugos taisykles ir kt. Nesilaikant taisyklių gali įvykti nelaimingas atsitikimas, susijęs su elektros smūgiu, gaisru ir (ar) sunkiais sužeidimais.

⚠ ĮSPĖJIMAS

Šį gaminį reikia naudoti tik su akumuliatoriumi. Naudojant įrankius su akumuliatoriumi, būtina atsižvelgti į elementarias saugumo priemones, kad sumažintumėte gaisro, skysčio iš akumuliatorių ištekėjimo ir sužeidimo pavojų.

ASMENINĖ SAUGA

- Žoliapjovė gali nupjauti rankas, kojas bei sviesti objektus. Nesilaikant visų saugos taisyklių galima rimtai susižeisti ar net žūti.
- Niekada neleiskite naudotis šiuo įrankiu vaikams ar asmenims, nesusipažinusiems su šiomis instrukcijomis. Vietos įstatymai gali apriboti įrengimo operatoriaus amžių.
- Būkite budrūs ir stebėkite, ką darote, bei sąmoningai naudokite žoliapjovę. Nenaudokite įrankio jei esate pavargę, paveikti kvaišalų, alkoholio ar vaistų. Neatidžiai elgdamiesi su šiuo prietaisu galite sunkiai susižeisti.
- Dėvėkite ilgas kelnes, drabužius ilgomis rankovėmis, avėkite ilgus batus ir mūvėkite pirštines. Nedėvėkite laisvų neprigludusių drabužių, trumpų kelnių, neavėkite sandalų ar basomis kojomis.
- Visada dėvėkite apsauginius akinius su šonine apsauga. Dėvėkite veido kaukę, jei tektų dirbti ten, kur išsiskiria dulkės.
- Visada atkreipkite dėmesį į stabilią stovėseną. Visada tvirtai stovėkite ir išlaikykite pusiausvyrą. Nepersitempkite. Persitempę galite prarasti pusiausvyrą.
- Visada eikite, niekada nebėkite.
- Pjaukite skersai šlaitų, niekada nepjaukite aukštyn ir žemyn. Būkite itin atsargūs ant šlaitų keisdami kryptį.
- Nepjaukite šalia itin nuožulnių vietų, griovių, labai stačiose pašlaitėse arba prie pylimų. Galite paslysti ir pargriūti.
- Planuokite pjovimo eigą taip, kad nupjauta žolė nebūtų sviedžiama ant kelių, viešųjų takų, šalia esančių asmenų ir pan. Taip pat stenkitės, kad medžiagos neatsitrenktų į sieną ar kliūtį, nes jos gali atšokti ir atsitrenkti į operatorių.

DARBO APLINKA

- Niekada nepjaukite žolės šalia esant kitiems asmenims, o ypač vaikams ar gyvūnams.
- Visada dirbkite tik dienos šviesoje ar esant geram dirbtiniam apšvietimui.
- Nenaudokite prietaiso, jei šalia yra degios ir sprogti galinčios medžiagos (skysčiai, dujos ar dulkės). Prietaisas gali kibirkščiuoti ir gali uždegti dulkes arba garus.
- Nuo žoliapjovės geležčių atsitrenkę

Further Reproduction Prohibited

objektai gal sunkiai sužaloti žmones. Gerai patikrinkite tą vietą, kurią pjausite žoliapjove bei pašalinkite visus akmenis, pagalius, metalo gabalus, laidus, kaulus, žaislus ir kitus pašalinius objektus.

- Nenaudokite įrankio ant šlapios žolės bei lietuje.
- Turėkite omenyje, kad operatorius arba vartotojas yra atsakingas už nelaimingus atsitikimus arba kitiems asmenims ar jų turtui sukeltą pavojų,.

SODO ĮRANKIŲ NAUDOJIMAS IR PRIEŽIŪRA

- Prieš pradėdami naudoti įrankį, visada vizualiai patikrinkite geležtes, jų varžtus ir pjoviklio korpusą dėl nusidėvėjimo.
- Siekiant išlaikyti įrankio pusiausvyrą, nusidėvėjusias ar pažeistas geležtes ir varžtus pakeiskite.
- Dažnai tikrinkite visas veržles, varžtus ir sraigtus, ar jie tvirtai laikosi ir ar įranga yra saugios darbo būklės stovyje.
- Pastoviai tikrinkite, ar žolės gaudytuvas nėra susidėvėjęs ar sugedęs.
- Nusidėvėjusias ar apgadintas detales pakeiskite.
- Akumuliatoriaus nepalikite žoliapjovėje tiesioginiuose saulės spinduliuose.
- Nenaudokite įrankiui per didelės jėgos. Prietaisą naudodami pagal pagamintą tinkamą greitį, darbą atliksite geriau ir saugiau.
- Žoliapjovės neperkraukite. Pjaunant ilgą tankią žolę variklio greitis gali sulėtėti arba elektros energijos tiekimas gali nutrūkti. Pjaunant ilgą ir tankią žolę, pirmajam pjovimui pjovimo aukštį nustatykite didesnį; tokiu būdu sumažinsite apkrovą.
- Stumdami žoliapjovę per žvyrą ar asfaltą, prietaisą išjunkite, kad geležtės sustotų.
- Be reikalo netraukite žoliapjovės atgal. Jei būtina prietaisą statyti ne prie sienos ar išvengiant kliūčių, pirmiausia patikrinkite po prietaisu ir už jo, kad už jo neužkliūtumėte ir jo neužsiverstumėte ant kojų.
- Išjunkite žoliapjovę ir sustabdykite geležtes, kai prietaisą reikia pakelti jį perkeliant į kitą vietą ir stumiant per kitus paviršius, o ne žolę, bei perkeliant prietaisą į pjaunamą plotą ar nuo jo.
- Niekada nenaudokite šio įrankio, jei pažeisti jo apsauginiai gaubtai ar skydeliai, nenaudokite be apsauginių įtaisų, pvz. be kreiptuvų ir (ar) žolės surinkimo dėžės.
- Variklį užveskite pagal nurodymus bei laikykite rankas ir kojas toliau nuo pjovimo zonos.
- Nekelkite ir neneškite žoliapjovės veikiant varikliui.
- Ištraukite jungiklio raktą toliau išvardytais atvejais:
  - jei tik paliekate prietaisą be priežiūros.
  - prieš išvalant užsikišusias atliekas
  - prieš patikrinant, valant ar dirbant prietaisu
  - atsitrenkus į pašalinį objektą, patikrinkite prietaisą, ar jis neapgadintas, ir jei būtina, atlikite jo remontą
  - prieš ištuštinant žolės surinkimo dėžę.
  - jei prietaisas pradeda per smarkiai vibruoti (patikrinkite nedelsiant)
  - kai nenaudojamas ir prietaisas padėtas saugoti
  - kraunant akumuliatorių ir nuimant / įdedant akumuliatorių.
- Venkite skylių, provėžų, iškilimų, akmenų ar kitų paslėptų objektų. Nelygioje teritorijoje galima paslysti ir išgriūti.
- Jei darbo metu prietaisas pradeda ypač smarkiai vibruoti, išjunkite variklį ir nedelsdami nustatykite vibravimo priežastį. Pakeiskite geležtę, jei ji nusidėvėjusi netolygiai ar bet kokiu būdu yra pažeista. Paprastai vibracija yra įspėjimas.
- Jei žoliapjovė atsitrenkia į pašalinį objektą, atlikite šiuos veiksmus:
  - Sustabdykite įrenginį atleisdami maitinimo svirtelę, palaukite, kol peilis visiškai sustos, tada ištraukite jungiklio raktą.
  - Gerai patikrinkite prietaisą, ar jis nepažeistas.
  - Pakeiskite geležtę, jei ji bet kokiu būdu yra pažeista. Prieš vėl įjungiant žoliapjovę ir pradėdant darbą pašalinkite pažeidimus.

Not for Reproduction

Lietuviškai (Originalių instrukcijų vertimas)

- Naudokite tinkamus įrankius. Įrankio nenaudokite jokiems kitiems darbams, jis skirtas naudoti tik pagal jo paskirtį.
- Nenaudojamą vejapjovę reikia laikyti gerai vėdinamoje, sausoje, užrakintoje vietoje, į kurią negali patekti vaikai. Jungiklio raktą reikia ištraukti.
- Saugokite prietaisą nuo lietaus ar drėgnų oro sąlygų. Dėl vandens, patekusio į sodo įrankį, padidėja elektros smūgio pavojus.
- Laikykitės gamintojo rekomendacijų dėl žoliapjovės priedų tinkamo naudojimo ir montavimo. Naudokite tik gamintojo patvirtintus priedus.
- Būkite atsargūs reguliuodami mašiną, kad tarp judančių geležčių ir fiksuotų mašinos dalių nepatektų pirštai.
- Prieš sandėliuojant, visada leiskite mašinai atvėsti.
- Kai techniškai prižiūrite geležtes, žinote, kad net kai išjungtas maitinimas, geležtės gali judėti.

ĮRANKIO SU AKUMULIATORIUMI NAUDOJIMAS IR PRIEŽIŪRA

- Pakartotinai kraukite prietaisą tik naudodami gamintojo nurodytą kroviklį. Naudojant įkroviklį su nesuderinamu akumuliatoriumi gali sukelti gaisro pavojų.
- Elektrinius įrankius naudokite tik su jiems skirtais baterijų paketais. Naudojant kitokius akumuliatorius, galima susižeisti ar sukelti gaisrą.
- Kai akumuliatorius nenaudojamas, jį laikykite toliau nuo kitų metalinių daiktų, pavyzdžiui, sąvaržėlių, monetų, raktų, vinių, varžtų ar kitų mažų metalinių daiktų, kurie vieną gnybtą gali sujungti su kitu. Sutrumpinus vieną akumuliatoriaus gnybtą su kitu, galima nusideginti arba sukelti gaisrą.
- Netinkamomis sąlygomis iš akumuliatoriaus gali ištekėti skystis - nelieskite jo. Jei atsitiktinai prisilietėte - nuplaukite vandeniu. Jei skysčio pateko į akis, papildomai kreipkitės į gydytoją. Iš akumuliatoriaus ištekėjęs skystis gali nudeginti ar sukelti sudirginimus.

TECHNINIS APTARNAVIMAS

- Šią žoliapjovę remontuoti turi tik kvalifikuotas remonto darbus atliekantis personalas. Jei tokius darbus atlieka nekvalifikuoti darbuotojai, tai gali baigtis sužalojimais ir (arba) sugadinti prietaisą.
- Keisdami dalis naudokite tik tokias pačias dalis. Netinkamų atsarginių dalių naudojimas gali sukelti pavojaus riziką arba sugadinti produktą.

PRIEŽIŪRA

- Po naudojimo ir prieš sandėliavimą, iš prietaiso išimkite akumuliatorių ir patikrinkite, ar nėra pažeidimų.
- Kai prietaiso nenaudojate, jį laikykite vaikams nepasiekiamoje vietoje.
- Žoliapjoves turi remontuoti tik įgalioti meistrai.
- Naudokite tik gamintojo rekomenduojamas atsargines detales ir priedus.

⚠ ATSARGIAI

išjungus žoliapjovę, pjovimo galvutė dar kelias sekundes sukasi.

- Elektrinio įrankio naudojimo metu vibracijos lygis gali skirtis nuo deklaruotos bendrosios vertės pagal įrankio naudojimo būsus.
- Turime pranešimų, kad vibracija nuo ranka laikomų įrankių kai kuriems asmenims gali turėti neigiamos įtakos vystantis Raynaud sindromui. Šios ligos požymiai yra pirštų dilgčiojimas, nutirpimas ir pabalimas, paprastai pasireiškiantis nuo šalčio. Šie simptomai vystosi dėl paveldimų veiksnių, nesisaugant nuo šalčio ir drėgmės, dėl mitybos, rūkymo ir darbo praktikos. Šiuo metu nėra žinoma, ar vibracija arba koks laikotarpis esant vibracijai gali turėti įtakos šiam sveikatos sutrikimui. Operatorius gali imtis šių priemonių, kurios gali sumažinti vibracijos poveikį:
  - Apsirenkite kuo šilčiau šaltu oru. Dirbant šiuo prietaisu mūvėkite pirštines, kad plaštakos ir riešai būtų laikomi šiltai. Turime pranešimų, kad Raynaud sindromas labiausiai vystosi nuo šalto oro sąlygų.

Not for reproduction

Lietuviškai (Originalių instrukcijų vertimas)

- po darbo kiekvieną kartą pasportuokite, kad pagerėtų kraujo apytaka;
- dažnai darykite darbo pertraukas. Apribokite darbo laikotarpį per dieną.

■ Jei jums pasireiškia kokie nors šios būklės simptomai, nedelsdami nutraukite darbą ir kreipkitės į gydytoją.

Išsaugokite šias instrukcijas. Dėl saugaus darbo išsaugokite šias instrukcijas ir pastoviai jas peržiūrėkite bei apmokykite kitus. Jei skolinate šį prietaisą kitam asmeniui, kartu pridėkite ir šias instrukcijas.

SIMBOLIAI

Ant šio prietaiso gali būti matomi šie ženklai. Prašome juos išnagrinėti ir susipažinti su jų reikšme. Tinkamai supratę šiuos ženklus, galėsite geriau ir saugiau naudotis šiuo prietaisu.

ŽENKLAS	PASKIRTIS / REIKŠMĖ
V	Įtampa
A	Amperai
Hz	Hercai
W	Vatai
Hrs	Valandų
	Dvigubo izoliavimo konstrukcija
	Siekiant sumažinti sužeidimų pavojų, prieš pradėdami naudoti šį prietaisą, atidžiai perskaitykite ir supraskite šią vartotojo instrukciją.
	Darbo zonoje neturi būti pašalinių asmenų.
	Saugokitės aštrių geležčių. Jos ir toliau sukasi, kai variklis išjungtas. Prieš atlikdami techninės priežiūros darbus, išmontuokite išjungimo įtaisą.
	Saugokite prietaisą nuo lietaus ar drėgnų oro sąlygų.
	Žoliapjovės nenaudokite ant šlaitų, kurių nuožulnumo kampas yra didesnis nei 15. Pjaukite skersai šlaitų, niekada nepjaukite aukštyn ir žemyn.
	Saugokitės elektros smūgio pavojaus.
STOP	Prieš liesdami prietaiso detales, palaukite, kol jos visos nustos suktis.
	Įkroviklis yra skirtas naudoti tik vidaus patalpose.

Toliau pateiktų signalų formuluotės ir reikšmės turi paaiškinti su šiuo gaminiu susijusios rizikos lygį.

ŽEN-KLAS	SIGNA-LAS	REIKŠMĖ
	PAVOJI-NGA!	Nurodo gresiančią pavojingą situaciją, kurioje galima žūti arba rimtai susižaloti, jei jos nepaisoma.
	ĮSPĖ-JIMAS!	Nurodo galimai pavojingą situaciją, kurioje galima žūti arba rimtai susižaloti, jei jos nepaisoma.
	DĖME-SIO!	Nurodo galimai pavojingą situaciją, kurioje, jos nepaisant, galima patirti lengvų arba vidutinio rimtumo sužalojimų.
	DĖME-SIO!	(Be įspėjimo apie saugą ženklo) Nurodo situaciją, kurioje galima apgadinti turtą.

Not for Reproduction

Lietuviškai (Originalių instrukcijų vertimas)

APLINKOS APSAUGA

Elektrinių produktų atliekos neturi būti metamos kartu su namų ūkio atliekomis. Prašome perdirbkite jas ten, kur yra tokios perdirbimo bazės. Dėl perdirbimo patarimo kreipkitės į savo vietinę savivaldybę ar pardavėją.

Atskirai surenkant panaudotus gaminius ir jų pakuotes, galima tokias medžiagas pakartotinai perdirbti ir dar kartą panaudoti. Pakartotinai naudojant medžiagas, padedama aplinką saugoti nuo taršos ir sumažina naujų medžiagų poreikį.

Batteries
Li-ion

Pasibaigus jų tinkamumo eksploatuoti laikui, išmeskite elementus (akumuliatorius) tinkamai rūpindamiesi aplinka. Elementų sudėtyje yra medžiagos, kuri yra kenksminga jums ir aplinkai. Juos reikia ištraukti ir utilizuoti atskirai įmonėje, kuri priima ličio jonų elementus.

TECHNINIS APTARNAVIMAS

Aptarnavimą atlikti būtina itin atidžiai, todėl rekomenduojame, kad techninę apžiūrą vykdytų kvalifikuotas specialistas. Techninei apžiūrai atlikti patariame grąžinti prietaisą į artimiausią įgaliot ą paslaugų teikimo tarnyb ą. Sugedusias detales keiskite tik originaliomis detalėmis.

Šiuo prietaisu naudotis labai patogu ir malonu. Kuriant šį produktą labiausiai buvo atsižvelgta į saugumą, patikimumą ir eksploatacines savybes, siekiant palengvinti jo priežiūrą ir naudojimą.

⚠ ĮSPĖJIMAS

Naudojantis bet kokiu elektriniu prietaisu staiga mesti pašaliniai daiktai gali kliudyti akis ar jas smarkiai sužaloti. Prieš pradėdami darbą šiuo elektriniu prietaisu, visada dėvėkite apsauginius akinius ar akinius su šonine apsauga ir, jei būtina, visą veidą dengiančią kaukę. Mes rekomenduojame plataus vaizdo apsauginę kaukę, kuri dėvima kartu su apsauginiais akiniais arba standartiniais akiniais su šonine apsauga. Visada dėvėkite apsauginius akinius, kurie atitinka EN 166. reikalavimus.

PAVAIZDAVIMAS

1. Užvedimo rankenėlė
2. Variklio valdymo droselis
3. Viršutinė rankenėlė
4. Nuleiskite rankeną
5. Aukščio lygio reguliatorius
6. Akumuliatoriaus dangtelis
7. Priekinis ratukas
8. Galinis ratukas
9. Žolės surinkimo dėžė
10. Rankenos rankenėlė
11. Rankenėlė
12. Varžtai
13. Žolės surinkimo dėžės rankena
14. Galinės durelės
15. Galinio išmetimo anga
16. Durelių strypas
17. Kabliukai
18. Izoliatoriaus raktas
19. Geležtė
20. Variklio ašis
21. Ventiliatorius
22. Geležtės varžtas
23. Geležtės statramsčiai
24. Akumuliatoriaus atpalaidavimo mygtukas
25. Mulčiavimo kištukas
26. Šoninis išmetimo kreiptuvas
27. Šoninės išmetimo durelės
28. Medienos trinka (nepridėtas)
29. Veržliaraktis (nepridėtas)
30. Akumuliatorius (nepridėtas)
31. Sandėliavimo jungiklis
32. Savos eigos svirtis
33. Savos eigos greičio valdikliai
34. Sandėliavimo jungiklis

TECHNINĖS SĄLYGOS

Žoliapjovė	ESXD19SPWM82
Pjovimo plotis	48 cm
Pjovimo aukštis	25 mm - 80 mm

Not for Reproduction

Lietuviškai (Originalių instrukcijų vertimas)

Greitis be apkrovimo	2800 rpm
Savieigis greitis	0.5-1.5 m/s
Akustinis lygis	LpA : 71 dB(A), K=3.0
Garantuotas garso galios lygis	LwA :96 dB(A)
Vibracijos lygis	≤ 2.5 m/s^2, K=1.5
Žolės surinkimo dėžės talpa	55 L
Neto svoris	28.5 kg
Baterija	Ličio-jonų
Modelio numeris	EBSB2AH82(2Ah)/ EBSB4AH82(4AH)/ EBSB5AH82(5AH)
Akumuliatoriaus įkroviklis	
Modelio numeris	EBSRC82/ EBSSC82

⚠ ĮSPĖJIMAS

Kitokių akumuliatorių naudojimas gali sukelti gaisrą, elektros smūgį ar sužeidimus.

PAŽINKITE SAVO ŽOLIAPJOVĘ

Žr.1 pav.

Norėdami saugiai naudotis šiuo prietaisu, turite suprasti ir žinoti visą su juo susijusią informaciją, o taip pat ir apie numatomą atlikti darbą. Prieš atlikdami darbą, susipažinkite su visomis eksploatacinėmis savybėmis ir saugumo taisyklėmis.

SURINKIMAS

IŠPAKAVIMAS

Šį produktą būtina sumontuoti.

- Atsargiai išimkite įrankį ir jo priedus iš dėžės. Įsitikinkite, kad pakuotėje yra visos sąraše pažymėtos detalės.

⚠ ĮSPĖJIMAS

Nenaudokite šio įrankio, jei nors viena detalė iš pakuotės sąrašo jau yra pritvirtinta prie produkto, kai jį išpakuojate. Šiame sąraše nurodytos detalės nėra pritvirtintos prie įrankio gamykloje bei jas turi sumontuoti vartotojas. Naudodamiesi netinkamai iš anksto sumontuotu prietaisu galite sunkiai susižeisti.

- Gerai patikrinkite prietaisą, ar pervežimo metu prietaisas nebuvo apgadintas ar sulaužytas.
- Neišmeskite pakuotės, kol neapžiūrėjote, ar prietaisas veikia patenkinamai.
- Jei trūksta detalių ar jos pažeistos, pagalbos kreipkitės į artimiausią „Snapper tools“ aptarnavimo centrą.

PAKUOTĖS SĄRAŠAS

- Žoliapjovė
- Perjungimo raktas
- Žolės surinkimo dėžė
- Mulčiavimo kištukas
- Šoninis išmetimo kreiptuvas
- Vartotojo instrukcija
- Rankenos
- Varžtai

⚠ ĮSPĖJIMAS

Nenaudokite prietaiso, jei trūksta detalių ar jos yra apgadintos tol, kol jos nebus pakeistos. Naudodamiesi prietaisu esant ne visoms ar apgadintoms detalėms, galite sunkiai susižeisti.

⚠ ĮSPĖJIMAS

Nebandykite prietaiso modi kuoti ar kurti priedų, kurie nėra rekomenduojami naudoti su šiuo produktu. Bandymas jas keisti ar modi kuoti laikoma netinkamu naudojimu, galinčiu sukelti pavojingą situaciją ir jus rimtai sužeisti.

Not for Reproduction

Lietuviškai (Originalių instrukcijų vertimas)

⚠ ĮSPĖJIMAS

Jungiklio rakto nekiškite tol, kol nesurinksite įrenginio ir nebūsite pasirengę pjauti. Priešingu atveju įrenginys gali atsitiktinai įsijungti ir stipriai sužaloti.

⚠ ĮSPĖJIMAS

Tvirtindami detales, visada išimkite akumuliatorių iš prietaiso, kad prietaisas atsitiktinai neįsijungtų, nes tai galėtų jus sunkiai sužaloti.

⚠ ĮSPĖJIMAS

Žoliapjovės niekada nenaudokite be pritvirtintų atitinkamų bei veikiančių saugos įtaisų. Niekada nedirbkite žoliapjove su sugadintomis apsaugos priemonėmis. Naudodamiesi prietaisu esant ne visoms ar apgadintoms detalėms, galite rimtai susižeisti.

APATINĖS RANKENOS ATLENKIMAS IR REGULIAVIMAS

Žr.2 pav.

- Patraukite ir 90° kampu pasukite rankenos rankenėles abiejose pusėse, kad atlaisvintumėte apatinę rankeną abiejose pusėse.
- Atlenkite apatinę rankeną į darbinę padėtį. Galite pakelti rankeną aukščiau arba nuleisti žemiau į jums patogią padėtį. Galite rinktis iš 3 padėčių. Atleiskite rankenos rankenėles, kad apatinė rankena būtų užfiksuota pasirinktoje padėtyje.

PASTABA: surinkdami įsitikinkite, kad abiejose pusėse nustatyta ta pati padėtis.

VIRŠUTINĖS RANKENOS MONTAVIMAS

Žr.3 pav.

- Sutapdinkite viršutinės rankenos ir apatinės rankenos montavimo skyles. Įkiškite fiksavimo varžtus ir rankenėlėmis juos priveržkite. Tą patį padarykite ir kitoje pusėje.

ŽOLĖS SURINKIMO DĖŽĖS TVIRTINIMAS

Žr.4 pav.

- Pakelkite galinio išmetimo angos dangtį.
- Pakelkite žolės gaudyklę už rankenos ir pakiškite po galinėmis išmetimo durelėmis taip, kad ant žolės gaudyklės esantys kabliukai užsikabintų ant durelių strypo.
- Paleiskite galines išmetimo dureles. Jeigu sumontuota teisingai, ant žolės gaudyklės esantys kabliukai bus išlindę pro angas galinėse išmetimo durelėse.

MULČIAVIMO KIŠTUKO TVIRTINIMAS

Žr.5 pav.

- Pakelkite ir laikykite galines išmetimo dureles.
- Suimkite mulčiavimo kištuką už rankenėlės ir jį įkiškite lengvai pakreiptą kampu, kaip parodyta.
- Mulčiavimo kištuką įstumkite tvirtai į vietą.
- Nuleiskite galines išmetimo dureles.

ŠONINIO IŠMETIMO KREIPTUVO TVIRTINIMAS

Žr.6 pav.

PASTABA: Jei naudojate šoninį išmetimo kreiptuvą, nepritvirtinkite žolės surinkimo dėžės. Mulčiavimo kištukas turi būti pritvirtintas.

- Pakelkite šoninės išmetimo dureles.
- Kreiptuvo kabliukus sulyginkite su įtvaro strypu, esančiu durelių apatiniame šone.
- Nuleiskite kreiptuvą tol, kol kabliukai bus už ksuoti mulčiavimo įtaiso durelių įtvaro strype.
- Atleiskite kreiptuvą ir šoninio išmetimo dureles.

GELEŽTĖS AUKŠČIO NUSTATYMAS

Žr.7 pav.

Transportavimo metu žoliapjovės ratai nustatyti į žemo pjovimo padėtį. Prieš pirmą kartą naudojant žoliapjovę sureguliuokite pjovimo padėtį pagal jums tinkamiausią pievos aukštį. Vidutinė žolė turi būti nuo 38 mm iki 51 mm vėsiais metų mėnesiais ir nuo 51 mm iki 70 mm karštais metų mėnesiais.

Not for Reproduction

Lietuviškai (Originalių instrukcijų vertimas)

Geležtės aukščio nustatymas

- Norėdami geležtes pakelti, suspauskite aukščio reguliatorių ir patraukite jį į žoliapjovės galą.
- Norėdami nuleisti geležtes, suspauskite aukščio reguliatorių ir patraukite jį į žoliapjovės priekį.

EKSPLOATAVIMAS

⚠ ĮSPĖJIMAS

Nors ir esate su prietaisu susipažinę, elkitės atsargiai. Atsiminkite, kad užtenka tik sekundės dalelytės

⚠ ĮSPĖJIMAS

Visada dėvėkite akių apsaugos priemones. Neužsidėjus, į jūsų akis gali patekti nuolaužų, kurios gali rimtai sužaloti.

⚠ ĮSPĖJIMAS

Su šiuo prietaisu nenaudokite jokių įtaisų ar priedų, kurių nerekomenduoja šio produkto gamintojai. Įtaisų ir priedų, kurių nerekomenduoja gamintojai, naudojimas gali sukelti rimtus su(si)žalojimus.

⚠ ĮSPĖJIMAS

Prieš naudojimą visada patikrinkite žoliapjovę, ar nėra trūkstamų ar pažeistų detalių, ar geležtė nepažeista, lygi ar per smarkiai nenusidėvėjusi. Naudodamiesi prietaisu esant ne visoms ar apgadintoms detalėms, galite sunkiai susižeisti.

- Žoliapjovės nepaverskite, kai užvedate variklį ar jį įjungiate, išskyrus tuo atveju, jei žoliapjovę reikia pakreipti tam, kad ją užvestumėte. Tokiu atveju jo daugiau nekelkite nei nėra būtina ir kelkite tik nuo operatoriaus toliau esančią dalį.
- Nejunkite variklio stovėdami prieš išmetimo lataką.
- Rankų ar kojų nelaikykite šalia besisukančių detalių ar po jomis. Visada stovėkite toliau nuo išmetimo angos.

Visos įkrovimo instrukcijos pateikiamos Vartotojo instrukcijoje, skyriuje apie baterijų paketus ir įkroviklius, Techninių reikalavimų dalyje.

AKUMULIATORIAUS TVIRTINIMAS

Žr.8 pav.

- Pakelkite ir laikykite akumuliatoriaus dangtelį.
- Nutaikykite akumuliatorių į žoliapjovės akumuliatoriaus lizdą.
- Prieš pradėdami darbą įsitikinkite, kad akumuliatoriaus atpalaidavimo mygtukas užsifiksavo savo vietoje ir akumuliatorius iki galo ir tvirtai įstatytas į žoliapjovę.
- Jei prietaiso greitai nenaudosite, neįkiškite izoliatoriaus rakto.
- Uždarykite dureles.

AKUMULIATORIAUS IŠĖMIMAS

Žr.8 pav.

- Atleiskite užvedimo rankenėle, jei norite prietaisą išjungti.
- Ištraukite izoliatoriaus raktą.
- Atidarykite akumuliatoriaus dureles.
- Paspauskite ant žoliapjovės akumuliatoriaus atpalaidavimo mygtuką. Dėl to akumuliatorius šiek tiek išlįs iš prietaiso.
- Išimkite žoliapjovės akumuliatorių iš prietaiso.

ŽOLIAPJOVĖS ĮJUNGIMAS/IŠJUNGIMAS

Žr.9 pav.

- Įkiškite jungiklio raktą.
- Jeigu neketinate iš karto naudoti įrenginio, jungiklio rakto nekiškite.
- Paspauskite ir laikykite paspaudę paleidimo mygtuką.
- Patraukite maitinimo svirtelę į viršų rankenos link, kad žoliapjovė pradėtų veikti, tada atleiskite paleidimo mygtuką.
- orėdami sustabdyti šienapjovę, atleiskite perjungimo valdymo svirtį.

PASTABA. Stojant elektriniam varikliui, gali girdėtis didelis garsas ir kibirkščiuoti. Tai normalu.

Not for Reproduction

Lietuviškai (Originalių instrukcijų vertimas)

PJOVIMAS SAVA EIGA

žr. 9 pav.

Kaip įjungti savos eigos funkciją:

- Atidarykite akumuliatoriaus dureles.
- Įdėkite akumuliatorių.
- Įkiškite jungiklio raktą.
- Patraukite savos eigos svirtį aukštyn prie rankenos.

Kaip išjungti savos eigos funkciją:

- Atleiskite savos eigos svirtį.

Kaip reguliuoti savaeigės vejapjovės greitį:

- Patraukite greičio reguliatoriaus svirtelę link kiškio simbolio, kad padidintumėte greitį.
- Pastumkite greičio reguliatoriaus svirtelę link vėžlio simbolio, kad sumažintumėte greitį.

PJOVIMO PATARIMAI

- Patikrinkite, ar ant žolės nėra akmenų, pagalių, laidų ir kitų objektų, galinčių sugadinti žoliapjovės geležtes ar variklį. Nepjaukite virš žemės baslių ar kitų metalinių strypų. Tokius objektus žoliapjovė gali atsitiktinai užkabinti ir mesti į bet kurią pusę bei sukelti rimtus sužalojimus operatoriui ir kitiems asmenims.
- Norėdami išlaikyti sveiką žolę, visada nupjaukite 1/3 visos žolės ilgio ar mažiau.
- Nepjaukite šlapios žolės, ji įstrigs apatinėje dugno dalyje ir neleis tinkamai surinkti žolės arba išsivalyti nuo nuopjovų.
- Pjaunant naują ar tankią žolę gali reikėti pjauti siauresne vaga ar pjovimo aukštį didesnį.
- Nuvalykite apatinę žoliapjovės pagrindo dalį, kai šalinate žolės likučius, lapus, purvą ir bet kokius kitus susikaupusius likučius.
- Kai pjaunate aukštesnę žolę, sumažinkite ėjimo greitį, kad galėtumėte efektyviau pjauti ir tinkamai būtų šalinama nupjauta žolė.

PASTABA. Prieš valydami vejapjovės apačią, visada sustabdykite vejapjovę, palaukite, kol peilis visiškai sustos, ir ištraukite jungiklio raktą.

DARBAS ANT ŠLAITO

⚠ ĮSPĖJIMAS

Šlaitai yra pagrindinis veisknys, kai galima paslysti ir nukristi ir kuris gali baigtis sunkiais sužalojimais. Dirbant ant šlaitų reikia būti itin atsargiems. Jei būdami ant šlaito jūs jaučiatės suvaržyti, ten žolės nepjaukite. Jūsų pačių saugumui nebandykite pjauti ant didesnio nei 15 laipsnių šlaito.

⚠ ĮSPĖJIMAS

Kai pjaunate judėdami šlaitu aukštyn, leiskite vejapjovei lėtai riedėti sava eiga.

- Pjaukite skersai šlaitų, niekada nepjaukite aukštyn ir žemyn. Būkite itin atsargūs ant šlaitų keisdami kryptį. Saugokitės duobių, provėžų, akmenų, paslėptų objektų ar nelygumų, kur galite paslysti ar pargriūti. Aukšta žolė gali kliūtis paslėpti. Pašalinkite visus objektus (akmenis, medžių šakas ir t. t.) už kurių galėtumėte suklupti ar kuriuos geležtės užkabintų ir išmestų.
- Visada atkreipkite dėmesį į stabilią stovėseną. Paslydus ir nukritus galima rimtai susižaloti. Jei jaučiate, kad prarasite pusiausvyrą, nedelsiant atleiskite maitinimo tiekimo rankenėlę.
- Nepjaukite žolės prie staigių nuolydžių, griovių ar krantinių.Galite paslysti ar prarasti pusiausvyrą.

ŽOLĖS SURINKIMO DĖŽĖS IŠPYLIMAS

Žr.10 pav.

- Sustabdykite vejapjovę, leiskite peiliui visiškai sustoti ir ištraukite jungiklio raktą.
- Pakelkite galines dureles.
- Žolės surinkimo dėžę pakelkite už rankenos, kad ją išimtumėte iš žoliapjovės.
- Išvalykite žolės gaudytuvą.

Not for Reproduction

Lietuviškai (Originalių instrukcijų vertimas)

- Pakelkite galines dureles ir pritvirtinkite žolės surinkimo dėžę, kaip buvo anksčiau aprašyta šioje instrukcijoje.

PRIEŽIŪRA

⚠ ĮSPĖJIMAS

Prieš atlikdami bet kokius techninės priežiūros darbus būtinai išimkite iš vejapjovės akumuliatorių ir jungiklio raktą, kad įrenginys nebūtų netyčia paleistas ir nesukeltų sunkaus kūno sužalojimo.

⚠ ĮSPĖJIMAS

Belaidė vejapjovė turi ištraukiamąjį saugos raktą, kuris padeda užkirsti kelią netyčiniam paleidimui ir nesankcionuotam naudojimui. Kad vejapjovė būtų visiškai saugi, reikia ištraukti saugos raktą ir laikyti jį kur nors atokiau nuo vejapjovės, vaikams nepasiekiamoje vietoje.

⚠ ĮSPĖJIMAS

Sugedusias detales keiskite tik įgaliotomis atsarginėmis detalėmis. Kitų detalių naudojimas gali sukelti pavojų ar sugadinti prietaisą.

⚠ ĮSPĖJIMAS

Variklyje ir akumuliatoriaus skyrelyje neturi būti žolės, lapų ir per didelio tepalų kiekio. Tokiu būdu sumažinamas gaisro pavojus.

BENDRA PRIEŽIŪRA

Prieš kiekvieną naudojimą patikrinkite visą įrankį, ar jis nepažeistas, ar netrūksta detalių, ar jos neatsilaisvinę, pvz., varžtai, veržlės, sraigtai, užmovos ir t. t. Tvirtai priveržkite visus fi ksatorius ir užmovas bei įrankio nenaudokite, kol visos trūkstamos ir pažeistos detalės nebus pakeistos. Prašome kreiptis į pagalbos į „Snapper tools“ klientų aptarnavimo skyrių.

Valydami plastikines detales, nenaudokite tirpiklių. Komerciniai tirpikliai lengvaipažeidžia daugel į plastikinių dalių paviršiu ų ir gali jas apgadinti. Valydami purvą, dulkes, tepalus, alyvas ir t. t., naudokite švarias šluostes.

⚠ ĮSPĖJIMAS

Kad sumažintumėte sugadinimo ir pavojaus tikimybę, įrenginio niekada neplaukite aukšto slėgio ar tekančio vandens srove.

⚠ ĮSPĖJIMAS

Laikyti tik patalpų viduje. Prieš įrenginį plaudami ar padėdami laikyti, visada iš vejapjovės ir įkroviklio išimkite akumuliatorių.

⚠ ĮSPĖJIMAS

Neleiskite stabdžių skysčiams, benzinui, naftos produktams, persisunkiantiems tepalams ir kt. susiliesti su plastikinėmis dalimis. Chemikalai gali jas pažeisti, susilpninti arba sunaikinti, taip sukeldami sunkių sužeidimų pavojų.

Užtikrinant saugų žoliapjovės darbą pastoviai tikrinkite visas veržles ir varžtus, ar jie tinkamai suveržti.

Retkarčiais švariai nuvalykite sausu skuduru. Nenaudokite vandens.

TEPIMAS

Kad įrankis ilgai veiktų normalioms darbo sąlygoms, visi šio įrankio guoliai tepami užpilant pakankamą kiekį aukštos kokybės tepalo. Todėl daugiau jo tepti nebereikės.

⚠ ĮSPĖJIMAS

Visada saugokite rankas.Taisydami geležtes dėvėkite storas pirštines ir/ar apvyniokite pjovimo geležtės kraštus skudurais ir kita medžiaga. Prisilietę prie geležtės galite sunkiai susižeisti.

Not for Reproduction

Lietuviškai (Originalių instrukcijų vertimas)

⚠ ĮSPĖJIMAS

Netepkite šių ratų komponentų tepalu. Dėl sutepimo ratukų sudėtinės detalės naudojimo metu gali sugesti ir tai gali sukelti sunkius sužeidimus operatoriui ir (ar) žoliapjovei bei sukelti turtinę žalą.

PJOVIMO GELEŽTĖS PAKEITIMAS

Žr.11-12 pav.

PASTABA: Naudokite tik leistinas naudoti atsargines geležtes. Siekiant išlaikyti įrankio pusiausvyrą, nusidėvėjusias ar pažeistas geležtes ir varžtus pakeiskite.

- Sustabdykite variklį ir ištraukite izoliatoriaus raktą. Palaukite, kol geležtė visiškai nustos suktis.
- Išimkite akumuliatorių.
- Apsukite žoliapjovę.
- Įsprauskite medžio gabalą tarp geležtės ir žoliapjovės dugno, kad geležtė neužsivestų.
- Atlaisvinkite geležtės varžtą, sukdami jį prieš laikrodžio rodyklę (žvelgiant iš žoliapjovės apačios) 27 mm veržliarakčiu arba galvute (komplekte nėra).
- Išsukite varžtą ir nuimkite geležtę.
- Uždėkite ant veleno naują geležtę. Įsitikinkite, kad geležtė uždėta tinkamai, tai yra kad ji užmauta ant veleno per centrinę skylę ir kad du ant ventiliatoriaus esantys pirštai pataikė į atitinkamas skyles ant geležtės. Taip pat įsitikinkite, kad lenkti geležtės galai yra nukreipti į žoliapjovės korpuso pusę, o ne į žemę. Tinkamai uždėta geležtė turi lygiai prisispausti prie ventiliatoriaus.
- Įsukite geležtės varžtą į veleną ir pirštais priveržkite.
- Geležtės veržlę priveržkite žemyn pagal laikrodžio rodyklę, naudodami dinamometrinį raktą (nepridedamas), siekiant užtikrinti, kad varžtas būtų saugiai priveržtas. Rekomenduojamas geležtės veržlės sukimo momentas yra 62,5~71,5 kg cm (350- 400 in. lb).

LAIKYMO VERTIKALIOJE PADĖTYJE FUNKCIJA

Žr.13 pav.

- Nuimkite nuo žoliapjovės akumuliatorių.
- Nuimkite žolės gaudyklės krepšį.
- Pasukite rankenos rankenėles į atfiksavimo padėtį.
- Nuleiskite rankenos sąranką ir pasukite rankenos rankenėles į užfiksavimo padėtį.
- Pakelkite žoliapjovę už priekio į vertikalią padėtį.

⚠ ĮSPĖJIMAS

Prieš pastatydami žoliapjovę į vertikalią laikymo padėtį, visada išimkite iš jos akumuliatorių.

SANDĖLIAVIMO JUNGIKLIS

Kai rankena pasukama į visiškai užrakintą sandėliavimo padėtį, vejapjovėje galima panaudoti sandėliavimo jungiklį, kuris neleis paleisti vejapjovės, jai esant sandėliavimo padėtyje. Sandėliavimo jungiklis neatstoja būtinybės ištraukti saugos raktą bei išimti akumuliatorių, kad būtų užkirstas kelias netyčiniam paleidimui arba nesankcionuotam naudojimui.

Without Reproduction

Lietuviškai (Originalių instrukcijų vertimas)

GEDIMŲ NUSTATYMAS

Gedimas	Galima priežastis	Sprendimas
Rankena nėra tinkamoje padėtyje.	Vežimėlio varžtai nėra tinkamai įsodinti.	Nustatykite rankenos aukštį ir patikrinkite, ar vežimėlio varžtai yra gerai įsodinti.
Žoliapjovė neužsiveda.	Akumuliatorius beveik išsikrovęs.	Įkraukite akumuliatorių.
	Akumuliatorius nenaudotinas arba nebus įkraunamas.	Įdėkite akumuliatorių.
Žoliapjovė žolę pjauna netolygiai.	Žolė yra šiurkšti arba nelygi, arba pjovimo aukštis nėra nustatytas teisingai.	Ratukus nustatykite į aukštesnę padėtį. Visi ratukai turi būti nustatyti tokiame pačiame aukštyje, kad žoliapjovė pjautų tolygiai.
Žoliapjovė tinkamai nemulčiuoja žolės.	Nupjauta šlapia žolė kyšo iš po apačios šone.	Prieš pjaudami žolę, palaukite kol ji išdžius.
Žoliapjovę sunku stumti.	Aukšta žolė, užpakalinė žoliapjovės korpuso dalis ir geležtė įsivelia į tankią žolę arba pjovimo aukštis per žemas.	Padidinkite pjovimo aukštį.
Žoliapjovė tinkamai nesurenka žolės.	Pjovimo aukštis nustatytas per žemas.	Padidinkite pjovimo aukštį.
Esant dideliam greičiui žoliapjovė vibruoja.	Geležtė yra išbalansuota, per daug ar netolygiai nusidėvėjusi.	Pakeiskite geležtę.
	Variklio ašis yra sulenkta.	Sustabdykite variklį, ištraukite jungiklio raktą, išimkite akumuliatorių, atjunkite maitinimo šaltinį ir patikrinkite, kas pažeista. Prieš paleidžiant įrenginį iš naujo, jį turi suremontuoti įgaliotas servisas.
Variklis sustoja pjovimo metu.	Pjovimo aukštis nustatytas per žemas.	Padidinkite pjovimo aukštį.
	Akumuliatorius išsikrovęs.	Įkraukite akumuliatorių.

Jei, taikant šiame skyriuje pateiktas priemones, gedimai nepašalinami, kreipkitės į įgaliotą techninės priežiūros atstovą.

Not for Reproduction

Latviski (Tulkojums no oriģinālās dokumentācijas)

Šī ierīce ir izstrādāta un ražota atbilstoši Snapper tools augstajiem uzticamības, lietošanas viegluma un drošības standartiem. Ja jūs par to pienācīgi rūpēsities, tas jums uzticami un bez traucē jumiem kalpos vairākus gadus.

Hvala, ker ste kupili izdelek Snapper tools.

Saglabājiet šo rokasgrāmatu turpmākai uzziņai

PAREDZĒTAIS LIETOJUMS

Šis izstrādājums ir paredzēts mājas zālāja pļaušanai. Griezējasmenim jāgriežas apmēram paralēli zemei, virs kuras tas tiek pārvietots. Pļaušanas laikā visiem četriem riteņiem jāpieskaras zemei. Tā ir kājāmgājēja gaita aiz zāles pļāvēja.

PIEZĪME: Zāles pļāvēju nedrīkst darbināt, ja riteņi neatrodas uz zemes, to nevajadzētu vilkt vai vizināties uz tā. To nevajadzētu lietot citu materiālu griešanai kā tikai mājas zālienam.

VISPĀRĒJIE DROŠĪBAS NOTEIKUMI

⚠ BRĪDINĀJUMS

Prieš pradėdami naudoti šį produktą, atidžiai perskaitykite šią vartotojo instrukciją ir griežtai laikykitės saugumo reikalavimų.

⚠ BRĪDINĀJUMS

Nebandykite naudotis šia žoliapjove tol, kol pilnai ir atidžiai neperskaitėte ir neįsitikinote, kad supratote šiose instrukcijose išdėstytas saugos taisykles ir kt. Noteikumu neievērošana var izraisīt nelaimes gadījumus saistībā ar elektrisko triecienu, ugunsgrēku un/vai smagiem ievainojumiem.

⚠ BRĪDINĀJUMS

Ierīci darbina ar akumulatoru. Lietojot ar baterijām darbināmu ierīci, vienmēr jāievēro pamata drošības noteikumi, lai samazinātu ugunsgrēka, bateriju iztecēšanu un ievainojumu risku.

PERSONISKĀ DROŠĪBA

- Zāles pļaujmašīna spēj nocirst rokas un kājas un izsviest priekšmetus. Nesilaikant visų saugos taisyklių galima rimtai susižeisti ar net žūti.
- Neļaujiet šo iekārtu lietot bērniem vai cilvēkiem, kuri nav izlasījuši šīs instrukcijas. Vietos įstatymai gali apriboti įrengimo operatoriaus amžių.
- Būkite budrūs ir stebėkite, ką darote, bei sąmoningai naudokite žoliapjovę. Nenaudokite įrankio jei esate pavargę, paveikti kvaišalų, alkoholio ar vaistų. Neuzmanība darbā ar ierīci var izraisīt smagus ievainojumus.
- Nēsājiet biezas garās bikses, garās piedurknes, zābakus un cimdus. Nevalkājiet vaļīgu apģērbu, īsas bikses, sandales un nestaigājiet basām kājām.
- Visada dėvėkite apsauginius akinius su šonine apsauga. Dėvėkite veido kaukę, jei tektų dirbti ten, kur išsiskiria dulkės.
- Vienmēr saglabājiet stabilu stāvokli. Visada tvirtai stovėkite ir išlaikykite pusiausvyrą. Nepersitempkite. Persitempę galite prarasti pusiausvyrą.
- Ejiet, nekādā gadījumā neskrieniet.
- Pjaukite skersai šlaitų, niekada nepjaukite aukštyn ir žemyn. Būkite itin atsargūs ant šlaitų keisdami kryptį.
- Nepļaujiet krauju, tranšeju, pārmērīgi stāvu nogāžu vai dambju tuvumā. Galite paslysti ir pargriūti.
- Plānojiet pļaušanas zīmējumu, lai izvairītos no materiālu izkraušanas pret ceļu, sabiedriskajām ietvēm, blakusstāvētājiem u.tml. Taip pat stenkitės, kad medžiagos neatsitrenktų į sieną ar kliūtį, nes jos gali atšokti ir atsitrenkti į operatorių.

DARBA VIETA

- Nepļaujiet, ja blakus atrodas cilvēki, īpaši bērni vai mājdzīvnieki.
- Vienmēr pļaujiet tikai dienas gaismā vai labā mākslīgajā apgaismojumā.
- Nedarbiniet ierīci sprādzienbīstamā vidē, piemēram, degošu šķidrumu, gāzu vai putekļu klātbūtnē. Ierīce var radīt dzirksteles, kas var aizdedzināt putekļus vai gāzes.
- Nuo žoliapjovės geležčių atsitrenkę objektai gali sunkiai sužaloti žmones. Rūpīgi pārbaudiet vietu, kur lietosiet

Not for reproduction

ierīci un aizvāciet visus akmeņus, žagarus, metālu, vadus, kaulus, rotaļlietas vai citus svešķermeņus.

- Nedarbiniet ierīci mitrā zālē vai lietus laikā.
- Turēkite omenyje, kad operatorius arba vartotojas yra atsakingas už nelaimingus atsitikimus arba kitiems asmenims ar jų turtui sukeltą pavojų,.

DĀRZA KOPŠANAS IERĪČU LIETOŠANA UN APRŪPE

- Pirms lietošanas vienmēr apskatiet, vai asmeņi, asmeņu skrūves un griezēja mezgls nav izdilis vai bojāts.
- Nomainiet izdilušos vai bojātos asmeņus un skrūves, lai saglabātu simetriju.
- Dažnai tikrinkite visas veržles, varžtus ir sraigtus, ar jie tvirtai laikosi ir ar įranga yra saugios darbo būklės stovyje.
- Pastoviai tikrinkite, ar žolės gaudytuvas nėra susidėvėjęs ar sugedęs.
- Nomainiet nodilušās vai bojātās daļas.
- Neatstājiet zāles pļāvējā ievietotu akumulatoru tiešā saules gaismā.
- Nespiediet ierīci ar spēku. Tas darbu darīs labāk un drošāk ar ātrumu, kādam tas ticis izstrādāts.
- Nepārslogojiet zāles pļaujmašīnu. Garas un biezas zāles pļaušana var izraisīt motora ātruma samazināšanos vai barošanas atslēgšanos. Pļaujot garu un biezu zāli, pirmo vālu pļaušanas iestatīšana augstāk palīdzēs samazināt slodzi.
- Apturiet asmeni, kad šķērsojat grantētas virsmas.
- Be reikalo netraukite žoliapjovės atgal. Ja ierīce ir jāvirza atpakaļ no sienas vai šķēršļa, vispirms paskatieties uz leju un aiz sevis, lai nepakluptu vai neuzvilktu ierīci uz kājām.
- Apturiet asmeni (-ņus), ja ierīce jānoliec pārvietošanai pār citu materiālu virsmām, izņemot zāli, un pārvietojot ierīci uz pļaušanas zonu un atpakaļ.
- Nekad nedarbiniet ierīci ar bojātu aizsargu vai ekrānu vai bez uzstādītām drošības ierīcēm, piemēram, noliecēja un/vai zāles uztvērēja.
- Iedarbiniet motoru saskaņā ar norādījumiem un neturiet rokas un kājas asmeņu un griešanas zonas tuvumā.
- Nekelkite ir neneškite žoliapjovės veikiant varikliui.
- Izņemiet slēdža atslēgu turpmākajos gadījumos:
  - kad vien atstājat ierīci
  - pirms bloķētāja tīrīšanas
  - pirms pārbaudes, tīrīšanas vai darba ar ierīci
  - pēc sitiena pret svešķermeni, pārbaudiet, vai ierīcei nav bojājumu, un veiciet remontu, ja nepieciešams
  - pirms zāles uztvērēja iztukšošanas.
  - ja ierīce sāk neparasti vibrēt (nekavējoties pārbaudiet)
  - kad nelietojat un uzglabājat ierīci
  - kad uzlādējat un izņemat/ievietojat akumulatoru.
- Venkite skylių, provėžų, iškilimų, akmenų ar kitų paslėptų objektų. Nelygioje teritorijoje galima paslysti ir išgriūti.
- Ja ierīce sāk neparasti vibrēt, apstādiniet motoru un nekavējoties noskaidrojiet iemeslu. Nomainiet asmeni, ja tas ir nevienādi nodilis vai jebkādā veidā bojāts. Paprastai vibracija yra įspėjimas.
- Ja ierīce atsitas pret svešķermeni, jāveic šādas darbības:
  - Apturiet mašīnu, atlaižot barošanas sviru, uzgaidiet, līdz asmens pilnībā apstājas, un tad izņemiet slēdža atslēgu.
  - Rūpīgi pārbaudiet, vai ierīcei nav bojājumu.
  - Nomainiet asmeni, ja tas ir jebkādā veidā bojāts. Prieš vėl įjungiant žoliapjovę ir pradėdant darbą pašalinkite pažeidimus.
- Naudokite tinkamus įrankius. Lietojiet ierīci tikai tai paredzētā darba veikšanai.
- Kad pļaujmašīna netiek izmantota, tā ir jāuzglabā labi vēdinātā, sausā, aizslēgtā un bērniem nepieejamā vietā. Ir jāizņem arī slēdža atslēga.
- Nepakļaujiet ierīci lietum vai mitriem apstākļiem. Ūdens iekļūšana dārza darbarīkos palielina elektriskā trieciena risku.

Non-Commercial Reproduction

Latviski (Tulkojums no oriģinālās dokumentācijas)

- Laikykitės gamintojo rekomendacijų dėl žoliapjovės priedų tinkamo naudojimo ir montavimo. Naudokite tik gamintojo patvirtintus priedus.
- Uzmanieties, lai mašīnas noregulēšanas laikā jūsu pirksti neiesprūstu starp mašīnas nekustīgajām daļām un kustīgajiem asmeņiem.
- Pirms uzglabāšanas vienmēr ļaujiet motoram atdzist.
- Asmeņu apkopes laikā atcerieties, ka, lai gan barošanas avots ir izslēgts, asmeņus joprojām var kustināt.

AR AKUMULATORU DARBINĀMU IERĪČU LIETOŠANA UN KOPŠANA

- Uzlādējiet tikai ar ražotāja noteikto lādētāju. Lādētāja lietošana ar nesaderīgu akumulatoru var izraisīt ugunsgrēka risku.
- Lietojiet elektriskos instrumentus tikai ar konkrētajai ierīcei paredzēto akumulatoru. Jebkura cita akumulatora lietošana var radīt ievainojumu un ugunsgrēka risku.
- Kad nelietojat akumulatoru, neturiet to citu metāla priekšmetu tuvumā, piemēram:papīra saspraudes, monētas, atslēgas, naglas, skrūves vai citi sīki metāla priekšmeti, kas var veidot savienojumu starp spailēm. Akumulatora spaiļu īsslēgums var radīt aizdegšanos vai ugunsgrēku.
- Nepareizas rīcības gadījumā no akumulatora var izkļūt šķidrums; izvairieties no saskares ar to. Nejaušas saskares gadījumā skalojiet skarto vietu ar ūdeni. Ja šķidrums nokļūst acīs, nepieciešama arī medicīniskā palīdzība. No akumulatora izkļuvušais šķidrums var izraisīt kairinājumu vai apdegumus.

APKOPE

- Šią žoliapjovę remontuoti turi tik kvalifikuotas remonto darbus atliekantis personalas. Jei tokius darbus atlieka nekvalifikuoti darbuotojai, tai gali baigtis sužalojimais ir (arba) sugadinti prietaisą.
- Keisdami dalis naudokite tik tokias pačias dalis. Netinkamų atsarginių dalių naudojimas gali sukelti pavojaus riziką arba sugadinti produktą.

APKOPE

- Pēc lietošanas un pirms uzglabāšanas atvienojiet iekārtu no akumulatora un pārbaudiet, vai tai nav bojājumu.
- Kad iekārta netiek lietota, uzglabājiet to bērniem nepieejamā vietā.
- Ierīci drīkst remontēt tikai pilnvarots remonta personāls.
- Izmantojiet tikai ražotāju ietektās rezerves daļas un piederumus.

⚠ UZMANĪBU

Griešanas galviņa turpina rotēt vēl dažas sekundes pēc izslēgšanas.

- Vibrācijas līmenis faktiskajā ierīces lietošanas laikā var atšķirties no nosauktās kopējās vērtības, atkarībā no veida, kā ierīce tiek lietota.
- Ir informācija, ka atsevišķām personām darbarīku vibrācija var veicināt t.s. Reino sindromu. Simptomi var ietvert pirkstu tinkšķēšanu, nejutīgumu un nobālēšanu, parasti aukstā laikā. Tiek uzskatīts, ka tradicionālie faktori, aukstums un mitrums, uzturs, smēķēšana un darba prakse sekmē šo simptomu attīstību. Pašlaik nav zināms, vai vibrācija (ja tāda ir) vai tās palielināšanās var veicināt šo stāvokli. Operators var veikt pasākumus, lai iespējami samazinātu vibrācijas efektu:
  - Aukstā laikā ķermenim jābūt siltam. Darbinot ierīci, nēsājiet cimdus, lai rokas un plaukstas locītavas būtu siltas. Ir pētījumi, ka auksts laiks ir galvenais faktors, kas veicina Reino sindromu.
  - Ik pēc laika apturiet darbu un veiciet vingrinājumus, kas uzlabo asins cirkulāciju.
  - Strādājot jābūt biežiem pārtraukumiem. Ierobežojiet iedarbības ilgumu dienā.
- Ja jūs izjūtat kādu no šiem simptomiem, nekavējoties apturiet ierīces lietošanu un sazinieties ar ārstu par šiem simptomiem.

Išsaugokite šias instrukcijas. Dėl saugaus darbo išsaugokite šias instrukcijas ir pastoviai jas peržiūrėkite bei apmokykite kitus. Ja aizdodat kādam šo ierīci, tad aizdodiet arī instrukciju.

Not for Reproduction

Latviski (Tulkojums no oriģinālās dokumentācijas)

SIMBOLS

Daži no turpmāk minētajiem simboliem var tikt lietoti uz šī izstrādājuma. Lūdzu, izpētiet tos un apgūstiet to nozīmi. Pareiza šo simbolu interpretācija ļaus jums lietot izstrādājumu drošāk un labāk.

ŽENKLAS	PASKIRTIS / REIKŠMĖ
V	Spriegums
A	Ampēri
Hz	Herci
W	Vati
Hrs	Stundām
	Dubultās izolācijas konstrukcija
	Lietotājam jāizlasa un jāizprot lietošanas rokasgrāmata, pirms lietot šo izstrādājumu.
	Klātesošie nedrīkst atrasties darba zonas tuvumā.
	Uzmanieties no asiem asmeņiem. Asmeņi turpina griezties pēc motora izslēgšanas. Pirms apkopes noņemiet atspējošanas ierīci.
	Nepakļaujiet ierīci lietum vai mitriem apstākļiem.
	Nedarbiniet slīpumā, kas ir lielāks par 15 . Pjaukite skersai šlaitų, niekada nepjaukite aukštyn ir žemyn.
	Sargieties no elektriskā trieciena briesmām.
STOP	Gaidiet, kamēr visas ierīces detaļas būs pilnīgi apstājušās, pirms pieskarties tām.

	Lādētājs ir paredzēts tikai lietošanai telpās.

Šie brīdinājuma simboli un nozīmes paredz paskaidrot riska līmeņus, kas rodas lietojot šo ierīci.

SIMBOLS	SIGNĀLS	NOZĪME
	BRIESMAS	Nozīmē nenovēršamas briesmas, kas var izraisīt nāvi vai smagus ievainojumus, ja no tām neizvairīsies.
	BRĪDINĀJUMS	Nozīmē potenciālas briesmas, kas var izraisīt nāvi vai smagus ievainojumus, ja no tām neizvairīsies.
	UZMANĪBU	Nozīmē potenciālas briesmas, kas var izraisīt vieglus vai vidēji smagus ievainojumus, ja no tām neizvairīsies.
	UZMANĪBU	(Bez drošības brīdinājuma simbola) Nozīmē situāciju, kas var izraisīt īpašuma bojājumus.

VIDES AIZSARDZĪBA

Izlietotie elektroprodukti nedrīkst tikt izmesti kopā ar mājsaimniecības atkritumiem. Lūdzu, nododiet tos attiecīgajās atk ār totas izmantošanas vietās. Sazinieties ar savu vietējo varas pārstāvi vai izplatītāju, lai noskaidrotu, kur iespējama atkārtota pārstrāde.

Atsevišķa izmantoto preču un iepakojumu savākšana ļaut

Not for Reproduction

Latviski (Tulkojums no oriģinālās dokumentācijas)

materiālus pārstrādāt un izmantot vēlreiz. Pārstrādātu materiālu atkārtota izmantošana novērš vides piesārņojumu un samazina jaunu izejvielu pieprasījumu.

Batteries
Li-ion

Pēc akumulatoru nolietošanās, atbrīvojieties no tiem domājot par mūsu vidi. Akumulators satur vielas, kas ir bīstamas jums un videi. To ir jānoņem un tas ir atsevišķi jānogādā iestādē, kas pieņem litija jonu akumulatorus.

APKOPE

Aptarnavimą atlikti būtina itin atidžiai, todė rekomenduojame, kad techninę apžiūrą vykdytų kvalifi kuotas specialistas. Techninei apžiūrai atlikti patariame grąžinti prietaisą į artimiausią įgaliot ą paslaugų teikimo tarnyb ą. Šugedusias detales keiskite tik originaliomis detalėmis.

Šim izstrādājumam ir daudzas funkcijas, kas padara tā lietošanu patīkamu. Drošībai, kvalitātei un uzticamībai ir piešķirta lielākā prioritāte šīs ierīces konstrukcijā, atvieglojot tās darbību un apkopi.

⚠ BRĪDINĀJUMS

Naudojantis bet kokiu elektriniu prietaisu staiga mesti pašaliniai daiktai gali kliudyti akis ar jas smarkiai sužaloti. Prieš pradėdami darbą šiuo elektriniu prietaisu, visada dėvėkite apsauginius akinius ar akinius su šonine apsauga ir, jei būtina, visą veidą dengiančią kaukę. Mes rekomenduojame plataus vaizdo apsauginę kaukę, kuri dėvima kartu su apsauginiais akiniais arba standartiniais akiniais su šonine apsauga. Visada dėvėkite apsauginius akinius, kurie atitinka EN 166.reikalavimus.

APRAKSTS

1. Jaudas svira
2. Motora vadības kabelis
3. Augšējais rokturis
4. Apakšējais rokturis
5. Aukščio lygio reguliatorius
6. Akumulatora nodalījuma durtiņas
7. Priekšējais ritenis
8. Aizmugures ritenis
9. Zāles savācējs
10. Roktura slēdzis
11. Slēdzis
12. Skrūves
13. Zāles savācēja rokturis
14. Aizmugures durtiņas
15. Aizmugures iztukšošanas atvere
16. Durvju stienis
17. Āķi
18. Slēdža atslēga
19. Asmens
20. Motora ass
21. Ventilators
22. Asmens skrūve
23. Asmeņu statņi
24. Akumulatora atbrīvošanas poga
25. Smalcinātājs
26. Sānu iztukšošanas noliecējs
27. Sānu iztukšošanas durtiņas
28. Koka bloks (nav iekļauta)
29. Uzgrieznis (nav iekļauta)
30. Baterija (nav iekļauta)
31. Uzglabāšanas slēdzis
32. Pašgājēja svira
33. Pašgājēja ātruma kontroles
34. Uzglabāšanas slēdzis

SPECIFIKĀCIJAS

Zāles pļaujmašīna	ESXD19SPWM82
Griezuma platums	48 cm
Griešanas augstums	25 mm - 80 mm
Greitis be apkrovimo	2800 rpm
Pašgājēja ātrums	0.5-1.5 m/s
Skaņas spiediena līmenis	LpA : 71 dB(A), K=3.0
Garantētais skaņas jaudas līmenis	LwA :96 dB(A)

Non Reproduction

Latviski (Tulkojums no oriģinālās dokumentācijas)

Vibrāciju līmenis	≤ 2.5 m/s^2, K=1.5
Zāles savācēja ietilpība	55 L
Svars neto	28.5 kg
Akumulators	Litija jonu
Modeļa numurs	EBSB2AH82(2Ah)/ EBSB4AH82(4AH)/ EBSB5AH82(5AH)
Akumulatora lādētājs	
Modeļa numurs	EBSRC82/ EBSSC82

⚠ BRĪDINĀJUMS

Citu baterijas komplektu lietošana cilvēkam var izraisīt apdegumus, elektrisko šoku vai savainojumus.

IEPAZĪSTIET SAVU ZĀLES PĻĀVĒJU

Skatiet 1. attēlu.

Droša izstrādājuma lietošana prasa saprast informāciju par ierīci un šajā operatora rokasgrāmatā sniegto, kā arī labi pārzināt jūsu uzsākto projektu. Pirms šīs ierīces lietošanas iepazīstieties ar visām darba funkcijām un drošības noteikumiem.

MONTĀŽA

IZSAIŅOŠANA

Šis izstrādājums ir jāsamontē.

Uzmanīgi izņemiet izstrādājumu un piederumus no kastes. Pārliecinieties, ka visi sarakstā norādītie priekšmeti ir kastē.

⚠ BRĪDINĀJUMS

Nelietojiet izstrādājumu, ja jebkura no sarakstā minētajām detaļām jau ir uzmontēta izstrādājumam, kad jūs to izsaiņojat. Šajā sarakstā minētās detaļas ražotājs nav uzstādījis uz izstrādājuma, tās klientam jāuzstāda pašam. Izmantojiet izstrādājumu, kas var būt nepareizi samontēts, var izraisīt smagus ievainojumus.

- Uzmanīgi pārbaudiet, vai izstrādājumam nav piegādes laikā radušos bojājumu vai defektu.
- Neizjauciet iesaiņojumu, kamēr neesat rūpīgi pārbaudījis un apmierinoši darbinājis izstrādājumu.
- Ja kāda detaļa ir bojāta vai trūkst, lūdziet palīdzību, zvanot Snapper tools apkopes centram.

IEPAKOJUMA SARAKSTS

- Zāles pļaujmašīna
- Pārslēgts
- Zāles savācējs
- Smalcinātājs
- Sānu iztukšošanas noliecējs
- Operatora rokasgrāmata
- Kloķi
- Bultskrūves

⚠ BRĪDINĀJUMS

Nenaudokite prietaiso, jei trūksta detalių ar jos yra apgadintos tol, kol jos nebus pakeistos. Izstrādājuma ar bojātām vai trūkstošām detaļām lietošana var izraisīt smagus ievainojumus.

⚠ BRĪDINĀJUMS

Nemēģiniet pārveidot šo izstrādājumu vai izveidot piederumus, kas nav ieteikti lietošanai ar š izstrādājumu. Bandymas jas keisti ar modi kuoti laikoma netinkamu naudojimu, galinčiu sukelti pavojingą situaciją ir jus rimtai sužeisti.

⚠ BRĪDINĀJUMS

Neievietojiet slēdža atslēgu, kamēr montāža nav pabeigta un jūs neesat gatavi pļaut. Pretējā gadījumā mašīna var netīšām ieslēgties un izraisīt nopietnus miesas bojājumus.

⚠ BRĪDINĀJUMS

Lai nepieļautu nejaušu iedarbināšanu, kas var izraisīt smagu nelaimes gadījumu, vienmēr izņemiet akumulatoru no ierīces, kad montējat detaļas.

Not for reproduction

Latviski (Tulkojums no oriģinālās dokumentācijas)

⚠ BRĪDINĀJUMS

Nekad nedarbiniet pļaujmašīnu bez uzstādītām un darba kārtībā esošām atbilstošajām drošības ierīcēm. Niekada nedirbkite žoliapjove su sugadintomis apsaugos priemonėmis. Naudodamiesi prietaisu esant ne visoms ar apgadintoms detalėms, galite rimtai susižeisti.

APAKŠĒJĀ ROKTURA ATVIENOŠANA UN PIELĀGOŠANA

Skatiet 2. attēlu.

- Velciet un grieziet roktura slēdžus 90° uz abām pusēm, lai atskrūvētu apakšējos rokturus abās pusēs.
- Pārvietojiet apakšējos rokturus darbības stāvoklī. Jūs varat pacelt vai nolaist rokturi, jums ērtā stāvoklī. Ir 3 izvēles stāvokļi. Atbrīvojiet roktura slēdžus, lai nostiprinātu apakšējo rokturi atbilstošā stāvoklī.

PIEZĪME: Nodrošiniet, ka abas puses ir iestatītas vienādā pareizas montāžas stāvoklī.

AUGŠĒJĀ ROKTURA UZSTĀDĪŠANA

Skatiet 3. attēlu.

- Savienojiet uzstādīšanas caurumus uz augšējā roktura ar apakšējo rokturi. Ievietojiet pārnēsāšanas skrūves un izmantojiet slēdžus, lai tās nostiprinātu. Atkārtojiet šo darbību arī otrā pusē.

ZĀLES SAVĀCĒJA UZSTĀDĪŠANA

Skatiet 4. attēlu.

- Pakelkite galinio išmetimo angos dangtį.
- Paceliet zāles uztvērēju aiz tā roktura un novietojiet zem aizmugurējām izejas durtiņām tā, lai tas nostiprinās uz zāles uztvērēja durtiņu izciļņiem.
- Atlaidiet aizmugurējās izejas durtiņas. Ja pareizi uzstādīts, zāles uztvērēja atvērums būs vienā garumā ar aizmugures izejas durtiņām.

SMALCINĀTĀJA UZSTĀDĪŠANA

Skatiet 5. attēlu.

- Paceliet un pieturiet aizmugures iztukšošanas durtiņas.
- Satveriet smalcinātāja rokturi un ievietojiet to šaurā leņķī, kā parādīts attēlā.
- Stingri spiediet smalcinātāju vietā.
- Nolaidiet aizmugures iztukšošanas durtiņas.

SĀNU IZTUKŠOŠANAS NOLIECĒJA UZSTĀDĪŠANA

Skatiet 6. attēlu.

PIEZĪME: Izmantojot sānu iztukšošanas noliecēju, neuzstādiet zāles savācēju. Smalcinātājam jāpaliek uzstādītam.

- Paceliet sānu iztukšošanas durtiņas.
- Savietojiet āķus uz noliecēja ar eņģu stieni durvju apakšpusē.
- Laidiet uz leju noliecēju, līdz āķi ir nostiprināti uz smalcinātāja durvju eņģu stieņa.
- Atbrīvojiet noliecēju un sānu iztukšošanas durtiņas.

GELEŽTĖS AUKŠČIO NUSTATYMAS

Skatiet 7. attēlu.

Transportavimo metu žoliapjovės ratai nustatyti į žemo pjovimo padėtį. Prieš pirmą kartą naudojant žoliapjovę sureguliuokite pjovimo padėtį pagal jums tinkamiausią pievos aukštį. Vidėjam mauriņam jābūt starp 38 mm un 51 mm aukstajos mēnešos un starp 51 mm un 70 mm siltajos mēnešos.

Lai regulētu asmens augstumu

- Norėdami geležtes pakelti, suspauskite aukščio reguliatorių ir patraukite jį į žoliapjovės galą.
- Norėdami nuleisti geležtes, suspauskite aukščio reguliatorių ir patraukite jį į žoliapjovės priekį.

EKSPLUATĀCIJA

⚠ BRĪDINĀJUMS

Nepieļaujiet, lai iemaņas darbā ar šo produktu padarītu jūs neuzmanīgus. Atcerieties, ka viens neuzmanīb.

⚠ BRĪDINĀJUMS

Vienmēr lietojiet aizsargbrilles. Ja tas netiek ievērots, jūsu acīs var lidot objekti, rezultātā nodarot nopietnas traumas.

Not for Reproduction

Latviski (Tulkojums no oriģinālās dokumentācijas)

⚠ BRĪDINĀJUMS

Neizmantojiet piederumus, kas nav paredzēti lietošanai ar šo produktu. Šim produktam neparedzētu piederumu lietošana var izraisīt nopietnas traumas.

⚠ BRĪDINĀJUMS

Pirms lietošanas vienmēr pārbaudiet zāles pļāvēju, vai netrūkst un nav bojātas vai pārlieku nodilušas detaļas vai asmeņi. Izstrādājuma ar bojātām vai trūkstošām detaļām lietošana var izraisīt smagus ievainojumus.

- Nelieciet zāles pļaujmašīnu, kad iedarbināt dzinēju vai ieslēdzat motoru, ja vien zāles pļaujmašīna nav jānoliec, lai iedarbinātu. Šādā gadījumā nelieciet to vairāk nekā nepieciešams un paceliet tikai to daļu, kas atrodas tālāk no operatora.
- Nejunkite variklio stovėdami prieš išmetimo lataką.
- Nenovietojiet rokas vai kājas zem rotējošām detaļām vai to tuvumā. Vienmēr turiet brīvu iztukšošanas atveri.

Pilnu uzlādes instrukciju skatiet specifi kāciju sadaļā norādītajā akumulatoru un lādētāju operatora rokasgrāmatā.

LAI UZSTĀDĪTU AKUMULATORU

Skatiet 8. attēlu.

- Paceliet un pieturiet akumulatora pārsegu.
- Savienojiet akumulatoru ar zāles pļāvēja akumulatora protu.
- Pārliecinieties, ka akumulatora atbrīvošanas poga ir vietā un ka akumulators ir pilnībā ievietots un nostiprinātā zāles pļāvējā pirms sākat darbību.
- Ievietojiet slēdža atslēgu tikai tad, ja ierīci darbināsiet nekavējoties.
- Aizveriet durtiņas.

LAI IZŅEMTU AKUMULATORU

Skatiet 8. attēlu.

- Atlaidiet jaudas sviru, lai apturētu ierīci.
- Izņemiet slēdža atslēgu.
- Atveriet akumulatora vāku.
- Nospiediet akumulatora atbrīvošanas pogu (3) uz zāles pļāvēja. Tas radīs akumulatora pacelšanos nedaudz uz augšu.
- Izņemiet akumulatoru no ierīces.

ŽOLIAPJOVĖS ĮJUNGIMAS/IŠJUNGIMAS

Skatiet 9. attēlu.

- Ievietojiet slēdža atslēgu.
- Ja mašīna netiks tūlīt izmantota, neievietojiet slēdža atslēgu.
- Nospiediet un turiet nospiestu iedarbināšanas pogu.
- Pavelciet barošanas sviru uz augšu klāt pie roktura, lai iedarbinātu pļaujmašīnu, un atlaidiet iedarbināšanas pogu.
- Lai apturētu pļāvēju, atbrīvojiet slēdža kontroles sviru.

PIEZĪME: Spalgs troksnis un dzirksteļošana var rasties, ja elektriskais motors samazina apgriezienus. Tas ir normāli.

PĻAUŠANAS AR PAŠGĀJĒJU

Skatīt 9. attēlu

Lai ieslēgtu pašgājēja funkciju:

- Atveriet baterijas nodalījumu.
- ievietojiet bateriju.
- Ievietojiet slēdža atslēgu.
- Velciet pašgājēja sviru uz augšu līdz rokturim.

Lai izslēgtu pašgājēja funkciju:

- Atlaidiet pašgājēja sviru.

Lai pielāgotu pašgājēja funkcijas ātrumu:

- Lai palielinātu ātrumu, velciet ātruma pielāgošanas sviru truša simbola virzienā.
- Lai samazinātu ātrumu, spiediet ātruma pielāgošanas sviru uz leju bruņurupuča simbola virzienā.

PJOVIMO PATARIMAI

- Pārliecinieties, ka zālienā nav akmeņu, žagaru, vadu un citu priekšmetu, kas var sabojāt zāles pļaujmašīnas asmeņus vai motoru. Nepļaujiet virs īpašuma atzīmes mietiņiem vai citiem metāla statņiem. Tokius objektus žoliapjovė gali atsitiktinai užkabinti ir mesti į bet kurią pusę bei sukelti rimtus sužalojimus operatoriui ir kitiems asmenims.

Not for Reproduction

Latviski (Tulkojums no oriģinālās dokumentācijas)

- Lai zālājs būtu veselīgs, vienmēr no kopējā zāles garuma nogrieziet vienu trešdaļu vai mazāk.
- Nepjaukite šlapios žolės, ji įstrigs apatinėje dugno dalyje ir neleis tinkamai surinkti žolės arba išsivalyti nuo nuopjovų.
- Jaunai vai biezai zālei var būt nepieciešams šaurāks pļaušanas platums vai lielāks pļaušanas augstums.
- Pēc katras pļaujmašīnas lietošanas reizes notīriet tās apakšpusi, lai to atbrīvotu no nopļautās zāles, lapām, netīrumiem un jebkādām citām uzkrātām atliekām.
- Pļaujot garu zāli, samaziniet iešanas ātrumu, lai nodrošinātu efektīvu pļaušanu un pienācīgu atgriezumu izsviedi.

PIEZĪME: Pirms tīrāt pļaujmašīnas apakšpusi, vienmēr apturiet pļaujmašīnu, ļaujiet asmeņiem pilnībā apstāties un izņemiet slēdža atslēgu.

DARBAS ANT ŠLAITO

⚠ BRĪDINĀJUMS

Šlaitai yra pagrindinis veisknys, kai galima paslysti ir nukristi ir kuris gali baigtis sunkiais sužalojimais. Dirbant ant šlaitų reikia būti itin atsargiems. Jei būdami ant šlaito jūs jaučiatės suvaržyti, ten žolės nepjaukite. Jūsų pačių saugumui nebandykite pjauti ant didesnio nei 15 laipsnių šlaito.

⚠ BRĪDINĀJUMS

Darbiniet pašgājēja gaitā nelielā ātrumā, dodoties augšup pa nogāzi.

- Pjaukite skersai šlaitų, niekada nepjaukite aukštyn ir žemyn. Būkite itin atsargūs ant šlaitų keisdami kryptį.
- Saugokitės duobių, provėžų, akmenų, paslėptų objektų ar nelygumų, kur galite paslysti ar pargriūti. Aukšta žolė gali kliūtis paslėpti. Pašalinkite visus objektus (akmenis, medžių šakas ir t. t.) už kurių galėtumėte suklupti ar kuriuos geležtės užkabintų ir išmestų.
- Vienmēr saglabājiet stabilu stāvokli. Paslydus ir nukritus galima rimtai susižaloti. Ja jūs sākat zaudēt līdzsvaru, tad nekavējieties atlaidiet jaudas sviru.
- Nepjaukite žolės prie staigių nuolydžių, griovių ar krantinių.Galite paslysti ar prarasti pusiausvyrą.

ZĀLES SAVĀCĒJA IZTUKŠOŠANA

Skatiet 10. attēlu.

- Apturiet pļaujmašīnu, ļaujiet asmenim pilnībā apstāties un izņemiet slēdža atslēgu.
- Paceliet aizmugures durtiņas.
- Paceliet zāles uztvērēju aiz roktura, lai noņemtu no zāles pļaujmašīnas.
- Išvalykite žolės gaudytuvą.
- Paceliet aizmugures durtiņas un uzstādiet atpakaļ zāles uztvērēju, kā iepriekš rokasgrāmatā aprakstīts.

APKOPE

⚠ BRĪDINĀJUMS

Pirms jebkādas tehniskās apkopes veikšanas pārliecinieties, ka ir izņemts pļaujmašīnas akumulators un slēdža atslēga, lai novērstu nejaušu iedarbināšanu un iespējamus smagus miesas bojājumus.

⚠ BRĪDINĀJUMS

Lai izvairītos no nejaušas iedarbināšanas vai nesankcionētas izmantošanas, bezvadu zāles pļāvējs ir aprīkots ar atvienojamu drošības atslēgu. Lai pilnībā atslēgtu zāles pļāvēju, drošības atslēgu nepieciešams izņemt un glabāt prom no pļāvēja, kur bērni tai nevar piekļūt.

⚠ BRĪDINĀJUMS

Veicot apkopi, izmantojiet tikai licencētas rezerves daļas. Kitų detalių naudojimas gali sukelti pavojų ar sugadinti prietaisą.

⚠ BRĪDINĀJUMS

Turiet motora un akumulatora nodalījumus tīrus no zāles, lapām vai pārliekām smērvielām. Tas palīdzēs samazināt aizdegšanās risku.

Not for reproduction

Latviski (Tulkojums no oriģinālās dokumentācijas)

BENDRA PRIEŽIŪRA

Pirms katras lietošanas pārbaudiet visu izstrādājumu, vai, piemēram, skrūves, uzgriežņi, bultas, vāciņi utt. nav bojāti, nokrituši vai vaļīgi. Stingri pievelciet visus stiprinājumus un vākus un nedarbiniet izstrādājumu, kamēr bojātās vai trūkstošāsdetaļas ir nomainītas. Lūdziet palīdzību pa telefonu Snapper tools klientu dienestā.

Tīrot plastmasas detaļas, nelietojiet šķīdinātājus. Komerciniai tirpikliai lengvai pažeidžia daugelį plastikinių dalių paviršių ir gali jas apgadinti. Lietojiet tīru audumu, lai notīrītu netīrumus, putekļus, smērvielas u.c.

⚠ BRĪDINĀJUMS

Lai samazinātu bojājuma un apdraudējuma risku, nekādā gadījumā netīrīt darbarīku ar spiediena mazgātāju vai zem tekoša ūdens.

⚠ BRĪDINĀJUMS

Uzglabāt tikai iekštelpās. Zāles pļāvēja tīrīšanas vai uzglabāšanas gadījumā vienmēr izņemt no darbarīka akumulatoru un lādētāju.

⚠ BRĪDINĀJUMS

Neļaujiet bremžu šķidrumam, benzīnam, naftas produktiem, smērvielām u.c. saskarties ar plastmasas detaļām. Ķīmiskās vielas var sabojāt, pavājināt vai iznīcināt plastmasu, izraisot smagu personas ievainojumu.

Užtikrinant saugų žoliapjovės darbą pastoviai tikrinkite visas veržles ir varžtus, ar jie tinkamai suveržti.

Retkarčiais švariai nuvalykite sausu skuduru. Nenaudokite vandens.

TEPIMAS

Kad įrankis ilgai veiktų normalioms darbo sąlygoms, visi šio įrankio guoliai tepami užpilant pakankamą kiekį aukštos kokybės tepalo. Todėl daugiau jo tepti nebereikės.

⚠ BRĪDINĀJUMS

Visada saugokite rankas.Taisydami geležtes dėvėkite storas pirštines ir/ar apvyniokite pjovimo geležtės kraštus skudurais ir kita medžiaga. Saskaršanās ar asmeni var izraisīt smagus ievainojumus.

⚠ BRĪDINĀJUMS

Netepkite šių ratų komponentų tepalu. Eļļošana var izraisīt riteņu detaļu nepareizu darbību, kas var radīt smagus operatora ievainojumus un/vai zāles pļāvēja vai īpašuma bojājumus.

PJOVIMO GELEŽTĖS PAKEITIMAS

Skatiet 11-12. attēlu.

PIEZĪME: Izmantojiet tikai atzītus rezerves asmeņus. Nomainiet izdilušos vai bojātos asmeņus un skrūves, lai saglabātu simetriju.

- Apturiet motoru un izņemiet slēdža atslēgu. Ļaujiet asmenim pilnīgi apstāties.
- Noņemiet akumulatoru.
- Apsukite žoliapjovę.Īsprauskite medžio gabalą tarp geležtės ir žoliapjovės dugno, kad geležtė neužsivestų.
- Atskrūvējiet asmens skrūvi, griežot to pulksteņrādītāja virzienā (skatoties no zāles pļāvēja apakšas), izmantojot 27 mm uzgriežņatslēgu vai uzmavu (nav pievienota).
- Noņemiet asmens skrūvi un asmeni.
- Novietojiet jaunu asmeni uz vārpstas. Nodrošiniet, ka asmens ir pareizi novietots tā, lai vārpstas centrs iet caur asmens caurumu un divi asmens statņi uz ventilatora ir attiecīgajos asmens caurumos. Pārliecinieties, ka tas ir uzstādīts ar izliekumu uz augšu, pret pļāvēja korpusu un ne uz leju. Ja pareizi novietots, asmenim ir jāpieguļ pie ventilatora.
- Izveriet asmens skrūvi caur vārpstu un nostipriniet to ar pirkstiem.
- Pievelciet asmens uzgriezni pulksteņrādītāju kustības virzienā, lietojot griezes momenta uzgriežņu atslēgu (nav komplektā), lai nodrošinātu, ka bultskrūve ir pareizi pievilkta. Ieteicamais asmens uzgriežņa griezes moments ir 62,5~71,5 kgf cm (350-400 in. lb).

Not for Reproduction

Latviski (Tulkojums no oriģinālās dokumentācijas)

VERTIKĀLĀS NOVIETOŠANAS FUNKCIJA

Skatiet 13. attēlu.

- Atvienojiet bateriju no pļaujmašīnas.
- Atvienojiet zāles savācējgrozu.
- Pagrieziet roktura kloķus līdz atbloķēšanas pozīcijai.
- Nolaidiet roktura montāžu un pagrieziet roktura kloķus līdz bloķēšanas pozīcijai.
- Paceliet pļaujmašīnu, turot aiz priekšpuses, līdz vertikālam stāvoklim.

⚠ BRĪDINĀJUMS

Vienmēr atvienojiet bateriju no pļaujmašīnas pirms ierīces novietošanas vertikālā stāvoklī.

UZGLABĀŠANAS SLĒDZIS

Pļaujmašīna ir aprīkota ar uzglabāšanas slēdzi, kas brīžos, kad rokturis ir pagriezts pilnīgi nobloķētā uzglabāšanas pozīcijā, neļaus pļaujmašīnai ieslēgties. Uzglabāšanas slēdža izmantošana neaizstāj vajadzību izņemt slēdža atslēgu un akumulatoru, lai novērstu nejaušu iedarbināšanu vai neatļautu izmantošanu.

Not for Reproduction

Latviski (Tulkojums no oriģinālās dokumentācijas)

GEDIMŲ NUSTATYMAS

Gedimas	Galima priežastis	Sprendimas
Rokturis nav vietā.	Rāmja skrūves nav pareizi ievietotas.	Noregulējiet roktura augstumu un pārbaudiet, vai rāmja skrūves ir pareizi ievietotas.
Zāles pļāvēju nevar iedarbināt.	Akumulators ir gandrīz izlādējies.	Uzlādējiet akumulatoru.
	Akumulators ir nelietojams vai to nevar uzlādēt.	Nomainiet akumulatoru.
Zāles pļāvējs pļauj zāli nelīdzeni.	Zāliens ir raupjš vai nelīdzens vai griešanas augstums nav pareizi iestatīts.	Paceliet riteņus augstākā stāvoklī. Lai zāles pļāvējs pļautu līdzeni, visi riteņi jānoregulē vienādam pļaušanas augstumam.
Zāles pļāvējs kārtīgi nesasmalcina zāli.	Mitras zāles atgriezumi pielīp pie ierīces apakšpuses.	Pirms pļaušanas gaidiet, kamēr zāle nožūst.
Zāles pļāvēju ir grūti stumt.	Aukšta žolė, užpakalinė žoliapjovės korpuso dalis ir geležtė įsivelia į tankią žolę arba pjovimo aukštis per žemas.	Palieliniet griešanas augstumu.
Zāles pļāvējs kārtīgi nesavāc zāli.	Griešanas augstums ir iestatīts pārāk zemu.	Palieliniet griešanas augstumu.
Esant dideliam greičiui žoliapjovė vibruoja.	Asmens ir nestabils vai pārlieku vai nevienādi nodilis.	Nomainiet asmeni.
	Motora ass ir saliekta.	Apturiet motoru, izņemiet slēdža atslēgu un akumulatoru, atvienojiet barošanas avotu un pārbaudiet, vai nav radušies bojājumi. Pirms darbināšanas nododiet to remontam pilnvarotā servisa centrā.
Motors apstājas pļaušanas laikā.	Griešanas augstums ir iestatīts pārāk zemu.	Palieliniet griešanas augstumu.
	Akumulators ir izlādējies.	Uzlādējiet akumulatoru.

Ja tas neatrisina problēmu, sazinieties ar pilnvaroto apkopes aģentu.

Not for Reproduction

Nederlands (Vertaling van de originele instructies)

Uw product werd ontworpen en geproduceerd om te voldoen aan Snapper tools' hoge normen inzake betrouwbaarheid, gebruiksgemak en bedienveiligheid. Wanneer u deze goed onderhoudt, zal hij jarenlang probleemloos stevige prestaties leveren.

Obrigada por ter adquirido um produto Snapper tools.

Bewaar deze gebruiksaanwijzing voor toekomstige referentie

VOORGESCHREVEN GEBRUIK

Dit product is geschikt voor huishoudelijk grasmaaien. Het maaiblad moet ongeveer parallel draaien met de grond waarover het wordt gereden. Alle vier de wielen moeten bij het maaien contact maken met de grond. Achter de grasmaaier houdt u een wandeltempo aan.

OPMERKING: De grasmaaier mag nooit worden bediend met de wielen van de grond; er mag niet aan worden getrokken of erop gereden. Deze mag niet worden gebruikt om iets anders dan huishoudelijke gazons te maaien.

ALGEMENE VEILIGH SVOORSCHRIFTEN

⚠ WAARSCHUWING

De gebruiker moet deze gebruiksaanwijzing lezen en begrijpen om het risico op verwondingen te beperken.

⚠ WAARSCHUWING

Probeer dit toestel niet te bedienen vooraleer u alle instructies, veiligheidsvoorschriften, enz. in deze gebruiksaanwijzing grondig heeft doorgelezen en volledig begrijpt. Wanneer u dit niet naleeft kan dit leiden tot ongevallen met elektrische schok, brand en/ of ernstige letsels.

⚠ WAARSCHUWING

De machine moet worden gebruikt met het accupack. Wanneer u een accuaangedreven machine gebruikt, moeten altijd standaard veiligheidsmaatregelen worden genomen om het risico op brand, lekkende accu's en letsels te vermijden.

PERSOONLIJKE VEILIGHEID

- De grasmaaier kan handen en voeten amputeren en voorwerpen wegslingeren. Wanneer u deze voorschriften niet opvolgt, kan dit leiden tot ernstige verwondingen of de dood.
- Laat kinderen of mensen die niet vertrouwd zijn met de gebruiksaanwijzingen, de machine nooit gebruiken. De plaatselijke wetgeving kan beperkingen opleggen i.v.m. de leeftijd van de bediener.
- Blijf alert, kijk naar wat u doet en gebruik uw gezond verstand wanneer u de grasmaaier bedient. Bedien de grasmaaier niet wanneer u moe bent of onder de invloed bent van drugs, alcohol of medicatie. Een klein moment van onoplettendheid terwijl u de machine gebruikt kan leiden tot ernstige letsels.
- Draag een zware, lange broek, lange mouwen, laarzen en handschoenen. Draag geen loszittende kledij, korte broeken, sandalen of stap niet blootsvoets.
- Draag altijd een veiligheidsbril met zijdelingse bescherming. Gebruik een stofmasker indien de bediening van het toestel veel stof veroorzaakt.
- Wees altijd zeker de manier waarop u staat. Bewaar steeds een stevige houvast en goed evenwicht. Overrek u niet. Rek u niet uit, waardoor u uw evenwicht kunt verliezen.
- Stap altijd, loop nooit.
- Maai dwars langs hellingen, nooit op en neer. Wees uiterst voorzichtig wanneer u op een helling van richting verandert.
- Maai niet langs ravijnen, dijken, steile hellingen of oevers. Een slechte houvast kan ertoe leiden dat u uitglijdt en valt.
- Plan uw maaipatroon om te voorkomen dat materiaal in de richting van de weg, openbare voetpaden, omstanders; etc. wordt gegooid. Vermijd ook dat afval tegen een muur of hindernis terechtkomt, wat ervoor kan zorgen dat het materiaal naar de bediener wordt teruggeslingerd.

WERKOMGEVING

- Maai nooit wanneer zich mensen, in het bijzonder kinderen, of huisdieren in de buurt bevinden.

Not for Reproduction

- Maai altijd bij daglicht of bij een goede kunstmatige verlichting.
- Gebruik de machine niet in explosieve atmosferen, zoals in de aanwezigheid van ontvlambare vloeistoffen, gassen of stof. Het werktuig kan vonken veroorzaken die stof of gassen kunnen ontsteken.
- Voorwerpen die door het snijblad van de grasmaaier worden geraakt, kunnen ernstige verwondingen veroorzaken. Inspecteer de plaats waar de machine zal worden gebruikt grondig en verwijder alle stenen, stokken, metaal, draad, beenderen, speelgoed en andere vreemde voorwerpen.
- Gebruik de machine niet in vochtig gras of in de regen.
- Hou er rekening mee dat de bediener of gebruiker verantwoordelijk is voor ongevallen of gevaren t.o.v. anderen of hun eigendom.

GEBRUIK EN ONDERHOUD VAN TUINGEREEDSCHAP

- Voor u de machine gebruikt, moet u deze altijd visueel inspecteren om zeker te zijn dat maaibladen, maaibladbouten en het maaimechanisme niet zijn versleten of beschadigd.
- Vervang versleten of beschadigde maaibladen en moeren in paren om het evenwicht te bewaren.
- Controleer regelmatig of alle moeren, bouten en vijzen goed zijn vastgemaakt om zeker te zijn dat het toestel veilig kan worden gebruikt.
- Controleer de grasvanger regelmatig op slijtage en sleet.
- Vervang versleten of beschadigde onderdelen.
- Laat de accu niet in de grasmaaier in rechtstreeks zonlicht.
- Forceer de machine niet. Deze zal beter en veiliger werken aan de snelheid waarvoor ze werd ontworpen.
- Overlaad uw grasmaaier niet. Het maaien van lang, dik gras kan ertoe leiden dat de motorsnelheid daalt of de stroom wordt uitgeschakeld. Wanneer u in lang, dik gras maait zal een eerste maaibeurt met een hoger ingestelde maaihoogte helpen om de lading verder te verminderen.
- Stop het maaiblad wanneer u een grintoppervlak oversteekt.
- Trek de grasmaaier nooit achteruit tenzij echt noodzakelijk. Als u de machine achteruit moet wegsturen van een muur of obstructie, kijk dan eerst naar beneden en achter u om te voorkomen dat u struikelt en de machine over uw voeten trekt.
- Stop het maaiblad/de maaibladen als de machine voor transportdoeleinden moet worden gekanteld om een oppervlak over te steken dat geen gras is en wanneer u de machine verplaatst van en naar de plaats die moet worden gemaaid.
- Gebruik de machine nooit met defecte beschermers of schilden of zonder dat veiligheidsvoorzieningen, zoals bijvoorbeeld, deflectoren en/of grasopvangbakken zijn geïnstalleerd.
- Schakel de motor aan in overeenstemming met de instructies en houd handen en voeten weg van het maaibereik.
- Til de grasmaaier nooit op of draag hem nooit terwijl de motor draait.
- Verwijder de schakelsleutel voor de onderstaande gevallen:
  - wanneer u de machine achterlaat
  - voor u een blokkering reinigt
  - voor het controleren van, reinigen of uitvoeren van werken aan de machine
  - nadat u een vreemd voorwerp heeft geraakt, inspecteer de machine op schade en voer reparaties uit, indien nodig
  - voor u de grasbak vrijmaakt.
  - als de machine abnormaal begint te trillen (onmiddellijk controleren)
  - wanneer niet in gebruik en de machine wordt opgeborgen
  - wanneer een accupack wordt heropgelaen of verwijderd/geïnstalleerd.
- Vermijd gaten, sporen, oneffenheden, stenen of andere verborgen voorwerpen. Een oneven terrein kan ervoor zorgen dat u wegglijdt en valt.

Not for reproduction

Nederlands (Vertaling van de originele instructies)

- Als de machine abnormaal begint te trillen, stopt u de motor en controleert u onmiddellijk de oorzaak. Vervang het maaiblad als dit ongelijk is afgesleten of beschadigd. Trillingen zijn over het algemeen een waarschuwing voor problemen.
- Als de machine een vreemd voorwerp raakt, volgt u deze stappen:
  - Leg de machine stil door de aan-/uithendel los te laten, wacht tot het blad volledig stilvalt en verwijder dan de schakelsleutel.
  - Inspecteer de machine grondig op schade.
  - Vervang het maaiblad als dit is beschadigd. Herstel alle schade vooraleer u herstart en de grasmaaier verder gebruikt.
- Gebruik het juiste toestel. Gebruik de machine niet voor een andere opdracht dan deze waarvoor ze werd ontworpen.
- Wanneer niet in gebruik moet de grasmaaimachine op een goed geventileerde, droge, afgesloten plaats worden bewaard, buiten het bereik van kinderen. De schakelsleutel moet ook worden verwijderd.
- Stel de machine niet bloot aan regen of natte omstandigheden. Wanneer water tuingereedschap product binnenkomt zal het risico op een elektrische schok toenemen.
- Volg de instructies van de fabrikant inzake goed gebruik en installatie van toebehoren. Gebruik alleen toebehoren die door de fabrikant werden goedgekeurd.
- Wees voorzichtig tijdens het afstellen van de machine om te voorkomen dat de vingers klem raken tussen de bewegende maaibladen en de vaste onderdelen van de machine.
- Laat de machine altijd afkoelen voor u ze opbergt.
- Wanneer u onderhoudswerken aan de maaibladen uitvoert, moet u zich ervan bewust zijn dat, hoewel de stroombron is uitgeschakeld, de maaibladen nog steeds kunnen bewegen.

GEBRUIK EN ONDERHOUD VAN HET ACCUAANGEDREVEN WERKTUIG

- Herlaad enkel met de oplader die door de fabrikant is gespecificeerd. Wanneer u een lader met een nietcompatibel accupack gebruikt kan dit een risico op brand veroorzaken.
- Gebruik elektrisch gereedschap uitsluitend met de specifiek toegewezen accupacks. Het gebruik van andere accupacks kan leiden tot risico's op letsels en brand.
- Wanneer het accupack niet wordt gebruikt, moet u het weg houden van andere metalen objecten, zoals papierclips, munten, sleutels, spijkers, schroeven of andere kleine metalen voorwerpen die een verbinding kan maken van een terminal naar een andere. De batterijterminals kortsluiten kan leiden tot brandwonden of brand.
- In oneigenlijke omstandigheden, kan een vloeistof uit de accu lekken; vermijd contact hiermee. Als per ongeluk contact voorkomt, spoelt u met water. Als de vloeistof in contact komt met de ogen, dient u bijkomend medische hulp te raadplegen. Vloeistof die uit de accu lekt, kan irritatie of brandwonden veroorzaken.

ONDERHOUD

- Het onderhoud van het toestel mag enkel door erkend onderhoudspersoneel worden uitgevoerd. Service of onderhoud dat door niet-erkend personeel wordt uitgevoerd kan leiden tot verwondingen bij de bediener of schade aan het product.
- Gebruik uitsluitend identieke vervangonderdelen wanneer het product wordt onderhouden. Het gebruik van niet-erkende onderdelen kan het risico op ernstige verwondingen bij de gebruiker of schade aan het product veroorzaken.

ONDERHOUD

- Na gebruik en voor het opbergen, moet u de machine en accu ontkoppelen en controleren op schade.
- Wanneer de machine niet wordt gebruikt, moet deze buiten het bereik van kinderen worden bewaard.

Not for Reproduction

Nederlands (Vertaling van de originele instructies)

- De machine mag uitsluitend door een geautoriseerd reparateur worden hersteld.
- Gebruik uitsluitend vervangonderdelen en accessoires die door de fabrikant worden aanbevolen.

⚠ LET OP

De maaikop zal enkele seconden blijven draaien nadat u deze hebt uitgeschakeld.

- Het trillingsniveau tijdens het actueel gebruik van het werktuig kan verschillen van de aangegeven totale waarde, afhankelijk van de manier waarop het werktuig wordt gebruikt.
- Men neemt aan dat trillingen van werktuigen bij bepaalde personen kunnen bijdragen tot een aandoening, het Syndroom van Raynaud. Symptomen kunnen ondermeer tintelingen, gevoelloosheid en bleek worden van de vingers omvatten, wat normaal gezien duidelijk wordt bij blootstelling aan koude. Erfelijke factoren, blootstelling aan koude en vocht, dieet, roken en werkroutine kunnen allemaal bijdragen tot de ontwikkeling van deze symptomen. Het is op heden onbekend of en in hoeverre trillingen of de duur van de blootstelling tot deze aandoening kunnen bijdragen. Er kunnen door de bediener maatregelen worden genomen om de gevolgen van de trillingen te beperken:
  - Houd bij koud weer uw lichaam warm. Draag handschoenen wanneer u de machine gebruikt om handen en polsen warm te houden. Men neemt aan dat koud weer een belangrijke factor is die bijdraagt tot het Syndroom van Raynaud.
  - Doe oefeningen om de bloeddoorstroming te bevorderen na elke periode van gebruik.
  - Neem regelmatig een pauze. Beperk het aantal uren dat u per dag wordt blootgesteld.
- Wanneer u enige van de symptomen van deze aandoening ervaart, stop dan onmiddellijk met het gebruik van het toestel en raadpleeg uw dokter

Bewaar deze instructies. Raadpleeg ze regelmatig en gebruik ze om anderen die dit product mogelijks gebruiken, te instrueren. Als u deze machine aan iemand uitleent, leen hem dan ook deze instructies mee uit.

SYMBOOL

Enkele van de ovlgende symbolen kunnen bij dit product worden gebruikt. Bestudeer deze en leer hun betekenis. Een juiste interpretatie van deze symbolen zal u toelaten het product op een betere en veiligere manier te gebruiken.

SYMBOOL	BETEKENIS/UITLEG
V	Spanning
A	Ampère
Hz	Hertz
W	Watt
Hrs	Uur
	Dubbel-geïsoleerde constructie
	Lees de gebruiksaanwijzing.
	Houd omstanders op afstand.
	Pas op voor scherpe maaibladen. De maaibladen blijven draaien nadat de motor is uitgeschakeld. Verwijder het desactiveringsapparaat voor onderhoudswerkzaamheden.
	Stel de machine niet bloot aan regen of natte omstandigheden.

Not for Reproduction

Nederlands (Vertaling van de originele instructies)

	Gebruik niet bij hellingen steiler dan 15°. Maai dwars langs hellingen, nooit op en neer.
	Wees voorzichtig : elektrische schok!
STOP	Wacht tot alle onderdelen van de machine volledig tot stilstand zijn gekomen voor u ze aanraakt.
	De lader is uitsluitend bedoeld voor binnenshuis gebruik.

De volgende en verklaringen zijn bedoeld om de gevaarniveaus die op dit toestel betrekking hebben, te verklaren.

SYMBOOL	SIGNAAL	BETEKENIS
	GEVAAR	Wijst op een gevaarlijke situatie die, als ze niet wordt voorkomen, dodelijk kan zijn of ernstige verwondingen kan veroorzaken.
	WAARSCHUWING	Wijst op een mogelijks gevaarlijke situatie die, als ze niet wordt voorkomen, dodelijk kan zijn of ernstige verwondingen kan veroorzaken.
	LET OP	Wijst op een mogelijks gevaarlijke situatie die, als ze niet wordt voorkomen, lichte of middelmatige verwondingen kan veroorzaken.
	LET OP	(Zonder veiligheidssymbool) Wijst op een situatie die kan resulteren in materiëleschade.

MILIEUBESCHERMING

Elektrisch afval mag niet samen met ander huishoudafval worden weggegooid. Gelieve te recycleren indien de mogelijkheid bestaat. Neem contact op met uw lokaal bestuur of handelaar om advies te krijgen over recyclage.

Afzonderlijke afhaling van gebruikte producten en verpakkingsmateriaal zorgt ervoor dat material kan worden gerecycled en hergebruikt. Het hergebruik van gerecycled materialen helpt milieuvervuiling te voorkomen en vermindert de vraag naar grondstoffen.

Batteries
Li-ion

Aan het einde van hun gebruiksleven gooit u de batterijen op een milieuvriendelijke manier weg. De batterij bevat materiaal dat gevaarlijk is voor mens en milieu. Hij moet afzonderlijk worden verwijderd en afgevoerd naar een eenheid die lithium-ionbatterijen aanvaardt.

ONDERHOUD

Het onderhoud vereist extreme voorzichtigheid en deskundigheid en mag enkel door een gekwalifi ceerde onderhoudstechnicus worden uitgevoerd. Wij raden u aan het toestel voor herstellingen naar uw dichtstbijzijnde erkende onderhoudsdienst terug te brengen. Gebruik voor het onderhoud alleen identieke vervangingsonderdelen.

Dit product heeft veel eigenschappen die het gebruik ervan aangenamer maken. Veiligheid, prestaties en betrouwbaarheid kregen de hoogste prioriteit bij het ontwerp van dit product, waardoor het eenvoudig te onderhouden en gebruiken is.

Not for Reproduction

Nederlands (Vertaling van de originele instructies)

⚠ WAARSCHUWING

Het gebruik van gereedschap kan ertoe leiden dat vreemde voorwerpen in de ogen terechtkomen wat kan leiden tot ernstige oogschade. Vooraleer u het gereedschap begint te gebruiken, dient u steeds gezichtsbescherming of een veiligheidsbril met zijdelingse bescherming of, indien nodig, een volledig gezichtsscherm te gebruiken. Wij raden breedzichtveiligheidsmaskers aan voor gebruik op een bril of een normale veiligheidsbril met zijdelingse bescherming. Gebruik altijd gezichtsbescherming conform EN 166.

VERKLARING

1. Aan/uit-hendel
2. Motorbesturingskabel
3. Bovenste handvat
4. Onderste handgreep
5. Hoogteafstellingshendel
6. Accudeur
7. Voorwiel
8. Achterwiel
9. Grasopvangbak
10. Handvatknop
11. Knop
12. Bout
13. Handgreep grasopvangbak
14. Achterdeur
15. Achterste uitlaatopening
16. Deurstaaf
17. Haken
18. Isolatorsleutel
19. Zaagblad
20. Motoras
21. Ventilator
22. Bladbout
23. Maaibladsteunen
24. Batterijontgrendelknop
25.Mulching plug
26. Zijdelingse uitlaatdefl ector
27. Zijdelingse uitlaatdeur
28. Houtblok (niet inbegrepen)
29. Speciale sleutel (niet inbegrepen)
30. Batterij (niet inbegrepen)
31. Opslagschakelaar
32. Aandrijvingshendel
33. Snelheidsregelaars
34. Opslagschakelaar

TECHNISCHE GEGEVENS

Grasmaaier	ESXD19SPWM82
Freesbreedte	48 cm
Hoogte van de snede	25 mm - 80 mm
Snelheid zonder lading	2800 rpm
Zelfaangedreven snelheid	0.5-1.5 m/s
Geluidsdrukniveau	LpA : 71 dB(A), K=3.0
Gegarandeerd geluidsniveau	LwA :96 dB(A)
Trillingsniveau	≤ 2.5 m/s^2, K=1.5
Capaciteit grasopvangbak	55 L
Netto gewicht	28.5 kg
Accu	Lithium-ion
Modelnummer	EBSB2AH82(2Ah)/ EBSB4AH82(4AH)/ EBSB5AH82(5AH)
Acculader	
Modelnummer	EBSRC82/ EBSSC82

⚠ WAARSCHUWING

Het gebruik van een ander accupack kan leiden tot risico op brand, elektrische schok of lichamelijke letsels.

Not for Reproduction

Nederlands (Vertaling van de originele instructies)

KEN UW GRASMAAIER

Zie afbeelding 1.

Het veilig gebruik van het product vereist dat u de informatie op het werktuig en in deze gebruiksaanwijzing begrijpt en kennis heeft over het project dat u probeert uit te voeren. Voor u dit product gebruikt, dient u zichzelf bekend te maken met alle werkende eigenschappen en veiligheidsvoorschriften.

MONTAGE

UITPAKKEN

Dit product vereist montage.

- Neem het product en de accessoires voorzichtig uit de doos. Zorg ervoor dat alle opgelijste items op de verpakkingslijst zijn inbegrepen.

⚠ WAARSCHUWING

Gebruik dit product niet als er onderdelen op de verpakkingslijst al op uw product zijn gemonteerd wanneer u dit uitpakt. Onderdelen op deze lijst zijn door de fabrikant niet op het product gemonteerd en moeten door de klant worden geïnstalleerd. Het gebruik van een product dat onjuist is gemonteerd kan leiden tot ernstige letsels.

- Inspecteer het product nauwkeurig om zeker te zijn dat er geen defect is opgetreden of het geen schade heeft opgelopen tijdens het verzenden.
- Gooi het verpakkingsmateriaal niet weg tot u het product zorgvuldig heeft geïnspecteerd en met succes heeft gebruikt.
- Als er onderdelen beschadigd zijn of ontbreken, nee m dan contact op met uw Snapper tools onderhoudscentrum voor hulp.

VERPAKKINGSLIJST

- Grasmaaier
- Schakelaarsleutel
- Grasopvangbak
- Mulching plug
- Zijdelingse uitlaatdeflector
- Gebruiksaanwijzing
- Knoppen
- Bouten

⚠ WAARSCHUWING

Als er onderdelen zijn beschadigd of ontbreken, gebruik dan het toestel niet vooraleer de onderdelen werden vervangen. Gebruik van dit product met beschadigde of ontbrekende onderdelen kan leiden tot ernstige letsels.

⚠ WAARSCHUWING

Probeer het toestel niet aan te passen of toebehoren te creëren waarvan het gebruik in combinatie met dit toestel niet is aangewezen. Een dergelijke aanpassing of wijziging wordt als misbruik beschouwd en kan leiden tot gevaarlijke situaties die ernstige verwondingen kunnen veroorzaken.

⚠ WAARSCHUWING

Breng de schakelsleutel niet in tot de montage is voltooid en u klaar bent om te maaien. Wanneer u dit niet doet kan dit leiden tot ongewild starten en mogelijks ernstige verwondingen.

⚠ WAARSCHUWING

Om te voorkomen dat de machine per ongeluk start, wat ernstige letsels kan veroorzaken, verwijdert u het accupack altijd van het product wanneer u onderdelen monteert.

⚠ WAARSCHUWING

Gebruik de maaier nooit wanneer de aangepaste veiligheidsvoorzieningen niet zijn geïnstalleerd en niet werken. Bedien de grasmaaier nooit met beschadigde veiligheidsvoorzieningen. Wanneer u het toestel met beschadigde of ontbrekende onderdelen gebruikt, kan dit mogelijks ernstige letsels veroorzaken.

Not for Reproduction

Nederlands (Vertaling van de originele instructies)

ONDERSTE HANDVAT ONTVOUWEN EN AFSTELLEN

Zie afbeelding 2.

- Trek en draai de aan beide zijden handvatknoppen 90° om de onderste havatten aan beide zijden los te maken.
- Beweeg de onderste handvatten in de bedrijfspositie. U kunt het handvat hoger of lager afstellen in een comfortabele positie. Er zijn 3 posities waaruit u kunt kiezen. Laat de handvatknoppen los om het onderste handvat op zijn plaats te vergrendelen.

OPMERKING: Voor een goede montage, zorgt u ervoor dat beide zijden in dezelfde positie zijn afgesteld.

INSTALLEREN VAN DE BOVENSTE HANDGREEP

Zie afbeelding 3.

- Lijn de montage-openingen op het bovenste handvat en het onderste handvat af. Plaats de bouten en gebruik de knoppen om ze aan te spannen. Herhaal deze procedure aan de andere zijde.

INSTALAÇÃO DA CAIXA DE RELVA

Zie afbeelding 4.

- Levante a porta traseira da descarga.
- Hef de grasvanger aan het handvat op en plaats dit onder de achterste uitlaatdeur zodat de haken op de grasvanger op de deurspil rusten.
- Laat de achterste uitlaatdeur los. Indien correct geïnstalleerd, zullen de haken van de grasvanger door de openingen op de achterste uitlaatdeur uitsteken.

MULCHING PLUG INSTALLEREN

Zie afbeelding 5.

- Hef de achterste uitlaatdeur op en houd deze vast.
- Neem de mulching plug aan de handgreep vast en breng deze in een kleine hoek in, zoals getoond.
- Druk de mulching plug stevig op haar plaats.
- Laat de achterste uitlaatdeur naar beneden.

ZIJDELINGSE UITLAATDEFLECTOR INSTALLEREN

Zie afbeelding 6.

OPMERKING: Wanneer u de zijdelingse uitlaatde ector gebruikt mag u de grasopvangbak niet installeren. De mulching plug moet geïnstalleerd blijven.

- Hef de zijdelingse uitlaatdeur op.
- Lijn de haken op de de ector af met de scharnierstang aan de onderkant van de deur.
- Laat de de ector naar beneden tot de haken aan de scharnierstaaf van de mulchdeur zijn vastgemaakt.
- Ontgrendel de de ector en de zijdelingse uitlaatdeur.

SNIJBLADHOOGTE INSTELLEN

Zie afbeelding 7.

Wanneer de grasmaaier wordt verscheept, zijn de wielen op een lage maaipositie ingesteld. Vooraleer u de maaier voor het eerst gebruikt, stelt u de maaipositie af volgens de hoogte die voor uw gazon het best geschikt is. Het gemiddelde gazon moet tussen de 38 mm en 51 mm tijdens koude en tussen de 51 mm en 70 mm tijdens warme maanden bedragen.

Maaibladhoogte afstellen

- Om de snijbladhoogte te verhogen, neemt u de hoogteafstellingshendel en beweegt u die naar de achterkant van de grasmaaier.
- Om de snijbladhoogte te verminderen, neemt u de hoogteafstellingshendel en beweegt u die naar de voorkant van de grasmaaier.

BEDIENING

⚠ WAARSCHUWING

Laat uw waakzaamheid niet verslappen als u eenmaal vertrouwd bent geraakt met het apparaat. Vergeet niet dat één seconde onoplettendheid voldoende is om ernstig letsel te veroorzaken.

Not for Reproduction

Nederlands (Vertaling van de originele instructies)

⚠ WAARSCHUWING

Draag altijd gehoorbescherming. Er kunnen wegspattende deeltjes in uw ogen komen en ernstig oogletsel veroorzaken als u zich hier niet aan houdt.

⚠ WAARSCHUWING

Gebruik geen andere onderdelen of accessoires dan die door de fabrikant voor dit apparaat zijn aanbevolen. Bij gebruik van niet aanbevolen onderdelen of accessoires bestaat gevaar voor ernstig lichamelijk letsel.

⚠ WAARSCHUWING

Inspecteer voor gebruik de grasmaaier altijd op ontbrekende of beschadigde onderdelen en het maaiblad op schade, ongelijke of overdreven slijtage. Gebruik van dit product met beschadigde of ontbrekende onderdelen kan leiden tot ernstige letsels.

- Kantel de grasmaaier niet wanneer u de motor start of inschakelt, tenzij de grasmaaier voor het starten moet worden gekanteld. In dit geval mag u niet meer dan absoluut noodzakelijk kantelen en alleen het onderdeel opheffen dat van de bediener is weggericht.
- Start de motor niet wanneer u voor de uitlaat staat.
- Steek uw handen of voeten niet in de buurt van of onder ronddraaiende onderdelen. Houd de uitlaatopening altijd vrij.

Voor volledige laadinstructies, verwijzen wij naar de gebruiksaanwijzing voor het accupack en de laders, opgelijst in de specificaties.

ACCUPACK INSTALLEREN

Zie afbeelding 8.

- Hef het accudeksel op en houd het omhoog.
- Lijn de batterij met de batterijpoort van demaaier af.
- Zorg ervoor dat de batterijontgrendelknop op zijn plaats klikt en dat de batterij volledig op zijn plaats zit en beveilig de grasmaaimachine voor u ermee begint te werken.
- Als de machine niet onmiddellijk zal worden gebruikt, mag u de isolatorsleutel niet inbrengen.
- Sluit de deur.

ACCUPACK VERWIJDEREN

Zie afbeelding 8.

- Laat de aan/uit-hendel los om het product te stoppen.
- Verwijder de isolatorsleutel.
- Open de batterijdeur.
- Druk op de batterijontgrendelnop op de grasmaaimachine. Dit zorgt ervoor dat de batterij lichtjes uit de machine uitsteekt.
- Verwijder het accupack van het product.

GRASMAAIMACHINE STARTEN/STOPPEN

Zie afbeelding 9.

- Breng de schakelsleutel in.
- Als de machine niet onmiddellijk zal worden gebruikt, brengt u de schakelaarsleutel niet in.
- Druk de startknop in en houdt deze ingedrukt.
- Trek de aan-/uithendel omhoog in de richting van het handvat om de grasmaaimachine te starten en laat de startknop los.
- Om de grasmaaimachine stil te leggen, laat u de schakelaarcontrolehendel los.

OPMERKING : Er kan een hoog geluid weerklinken en er kunnen vonken zijn als de elektrische motor vertraagt. Dit is normaal.

ZELFRIJDEND MAAIEN

Zie afbeelding 9.

Zelfrijdende eigenschap activeren:

- Open de batterijdeur.
- Installeer de batterij.
- Breng de schakelsleutel in.
- Trek de aandrijvingshendel omhoog tot deze het handvat raakt.

Zelfrijdende eigenschap deactiveren:

Not for reproduction

- Laat de aandrijvingshendel los.

Snelheid van de zelfrijdende eigenschap aanpassen:

- Trek de variabele snelheidscontrolehendel in de richting van het haassymbool om de snelheid te verhogen.
- Druk de variabele snelheidscontrolehendel in de richting van het schildpadsymbool om de snelheid te verlagen.

MAAITIPS

- Zorg ervoor dat het gazon vrij is van stenen, stokken, kabels en andere voorwerpen die de maaibladen of motor van de grasmaaier zouden kunnen beschadigen. Maai niet over palen of andere metalen palen. Zulke voorwerpen kunnen per ongeluk door de grasmaaier in gelijk welke richting worden opgeworpen en ernstige verwondingen bij de bediener en anderen veroorzaken.
- Voor een gezond gazon maait u altijd een derde of minder van de totale lengte van het gras.
- Maai geen nat gras, het zal aan de onderkant van de behuizing blijven vasthangen en voorkomen dat het grasafval goed in de graszak terechtkomt of wordt uitgelaten.
- Bij nieuw of dik gras kan een smallere maaibreedte of een hogere maaihoogte nodig zijn.
- Reinig de onderkant van de grasmaaimachine na elk gebruik om gras, bladeren, vuil en ander opgestapeld afval te verwijderen.
- Bij het maaien van lang gras dient u de wandelsnelheid te verlaten voor een efficiëntere maaibeurt en om ervoor te zorgen dat het gemaaide gras goed wordt afgevoerd.

OPMERKING: Leg de grasmaaimachine altijd stil, laat de maaibladen volledig tot stilstand komen en verwijder de schakelsleutel voor u onder de grasmaaimachine reinigt.

BEDIENING OP HELLINGEN

⚠ WAARSCHUWING

Hellingen zijn een belangrijke factor verbonden met wegglijden en vallen, wat kan leiden tot ernstige letsels. Werken op hellingen veronderstelt bijzondere voorzichtigheid. Indien u zich op een helling ongemakkelijk voelt, maai deze dan niet. Probeer voor uw eigen veiligheid geen hellingen te maaien van meer dan 15 graden.

⚠ WAARSCHUWING

Houd met de zelf-aangedreven machine een lage snelheid aan wanneer u een helling op loopt.

- Maai dwars langs hellingen, nooit op en neer. Wees uiterst voorzichtig wanneer u op een helling van richting verandert.
- Kijk uit voor gaten, sporen, stenen, verborgen voorwerpen of obstakels die ervoor kunnen zorgen dat u struikelt of wegglijdt. Lang gras kan hindernissen verbergen. Verwijder alle voorwerpen, zoals stenen, takken, enz. waarover u kunt vallen of die door het snijblad kunnen worden weggeslingerd.
- Wees altijd zeker de manier waarop u staat. Wegglijden of vallen kan ernstige letsels veroorzaken. Als u voelt dat u het evenwicht verliest, laat u de aan/ uit-handel onmiddellijk los.
- Maai niet in de buurt van afgronden, grachten of oevers; u kunt uw evenwicht of vaste ondergrond verliezen.

GRASOPVANGBAK LEEGMAKEN

Zie afbeelding 10.

- Leg de grasmaaimachine stil, laat het maaiblad volledig stilvallen en verwijder de schakelsleutel.
- Hef de achterste deur op.
- Houd de grasopvangbak aan de handgreep vast om deze van de grasmaaier te verwijderen.
- Verwijder het grasafval.
- Hef de achterste deur op en herinstalleer

Not for Reproduction

de grasopvangbak, zoals eerder in deze gebruiksaanwijzing beschreven.

ONDERHOUD

⚠ WAARSCHUWING

Voor u onderhoudswerken uitvoert, zorgt u ervoor dat de batterij van de grasmaaimachine en de schakelsleutel zijn verwijderd om ongewild starten en mogelijks ernstige letsels te voorkomen.

⚠ WAARSCHUWING

Om ongewild starten of niet-geautoriseerd gebruik te voorkomen is de snoerloze grasmaaimachine met een verwijderbare veiligheidssleutel uitgerust. Om de grasmaaimachine stil te leggen, moet de veiligheidssleutel worden verwijderd en op een plaats weg van de grasmaaimachine en buiten het bereik van kinderen worden bewaard.

⚠ WAARSCHUWING

Wanneer u onderhoud uitvoert mag u uitsluitend geautoriseerde vervang-onderdelen gebruiken. Het gebruik van enige andere onderdelen kan gevaarlijk zijn of schade aan het toestel veroorzaken.

⚠ WAARSCHUWING

Houd de motor en accucompartimenten vrij van gras, bladeren en overdreven vet. Dit zal het risico op brand verminderen.

ALGEMEEN ONDERHOUD

Voor elk gebruik dient u het gehele product te controleren om beschadigde, ontbrekende of losse onderdelen, zoals schroeven, moeren, bouten, doppen, etc. Maak alle binders en doppen stevig vast en gebruik dit product niet tot alle ontbrekende of beschadigde onderdelen vervangen zijn. Bel de Snapper tools klantendienst voor hulp.

Vermijd het gebruik van oplosmiddelen wanneer u kunststof onderdelen schoonmaakt. De meeste soorten plastic zijn gevoelig voor schade, veroorzaakt door verschillende soorten commerciële oplosmiddelen en kunnen door hun gebruik worden beschadigd. Gebruik schone doeken om vuil, stof, olie, vet, etc. te verwijderen.

⚠ WAARSCHUWING

Om het risico op schade en gevaar te reduceren, mag u het gereedschap nooit met een hogedrukreiniger of onder stromend water reinigen.

⚠ WAARSCHUWING

Alleen binnenshuis opbergen. Verwijder de accu altijd uit de grasmaaier en lader als u het gereedschap reinigt of opslaat.

⚠ WAARSCHUWING

Laat op geen elk moment remvloeistoffen, benzine, producten op petroleumbasis, penetrerende oliën, etc. in contact komen met kunststof onderdelen. Chemicaliën kunnen kunststof beschadigen, verzwakken of vernietigen, wat kan leiden tot ernstige letsels.

Controleer regelmatig of alle moeren en bouten nog goed vast zitten om het veilig gebruik van de grasmaaier te verzekeren.

Wrijf de grasmaaier regelmatig met een droog doek schoon. Gebruik geen water.

SMERING

Alle lagers in dit toestel werden met voldoende smeermiddel van hoge kwaliteit gesmeerd, wat zou moeten volstaan voor de volledige levensduur van het toestel onder normale gebruiksomstandigheden. Aanvullende smering is dus niet nodig.

⚠ WAARSCHUWING

Bescherm altijd uw handen door veiligheidshandschoenen te dragen en/of de snijranden van het snijblad met doeken en ander materiaal in te pakken wanneer u onderhoudswerken aan het snijblad uitvoert. Contact met het maaiblad kan leiden tot ernstige letsels.

Not for Reproduction

Nederlands (Vertaling van de originele instructies)

⚠ WAARSCHUWING

Smeer geen enkel onderdeel van de wielen. Smering kan ertoe leiden dat de wielonderdelen falen tijdens het gebruik, wat kan leiden tot ernstige letsels voor de gebruiker en/of grasmaaier of materiële schade.

SNIJBLAD VERVANGEN

Zie afbeelding 11-12.

OPMERKING: Gebruik uitsluitend geautoriseerde vervangmaaibladen. Vervang versleten of beschadigde maaibladen en moeren in paren om het evenwicht te bewaren.

- Maaiblad volledig tot stilstand komen.
- Accupack verwijderen.
- Kantel de grasmaaier op zijn kant.
- Stop een blok hout tussen het snijblad en de behuizing van de grasmaaier om te voorkomen dat het snijblad draait.
- Maak de bladbout los door deze tegen de richting van de wijzers van de klok te draaien (zoals gezien vanaf de onderkant van de grasmaaimachine) met een 27 mm-sleutel of dop (niet meegeleverd).
- Verwijder de bladbout en het blad. Plaats het nieuwe blad op de schacht. Zorg ervoor dat het blad stevig vast zit, waarbij de schacht door de middenste bladopening gaat en de twee bladpennen op de ventilator door hun respectievelijke openingen op het blad uitsteken. Zorg ervoor dat het is geïnstalleerd met de gebogen uiteinden naar boven is gericht in de richting van het maaidek en niet naar de grond. Wanneer goed geïnstalleerd, moet het blad vlak tegen de ventilator rusten.
- Draad de bladbout op de schacht en span handvast aan.
- Verminder het draaimoment van de maaibladmoer door deze in de richting van de wijzers van de klok te draaien met behulp van een momentsleutel (niet ingebrepen) om ervoor te zorgen dat de bout stevig is vastgemaakt. Het aangewezen draaimoment voor de maaibladmoer is 62.5~71.5 kgf cm (350-400 in. lb).

VERTICALE OPBERGFUNCTIE

Zie afbeelding 13.

- Verwijder de batterij uit de grasmaaimachine.
- Verwijder de grasopvangzak.
- Draai de handvatknoppen in de ontgrendelde positie.
- Verlaag het handvat en roteer de handvatknoppen in de vergrendelde positie.
- Hef de grasmaaimachine op aan de voorzijde en plaats deze in verticale positie.

⚠ WAARSCHUWING

Verwijder de batterij altijd uit de grasmaaimachine voor u de machine in de verticale opbergpositie plaatst.

OPSLAGSCHAKELAAR

Wanneer het handvat in de volledig vergrendelde opslagpositie is gedraaid, is de grasmaaimachine met een opslagschakelaar uitgerust die voorkomt dat de grasmaaimachine in de opslagpostiie aanslaat. De opslagschakelaar vervang de noodzaak niet om de sleutelschakelaar en batterij te verwijderen om ongewild starten of niet-geautoriseerd gebruik te voorkomen.

Non-for Reproduction

Nederlands (Vertaling van de originele instructies)

MOPLOSSEN

PROBLEEM	MOGELIJKE OORZAAK	OPLOSSING
Handgreep is niet op zijn plaats.	De slotbouten zijn niet goed geplaatst.	Stel de hoogte van het handgreep af en zorg ervoor dat de slotbouten goed zijn vastgemaakt.
Grasmaaier start niet.	Accustand is laag.	Laad de accu op.
	Accu functioneert niet of kan niet worden opgeladen.	Vervang de accu.
Maaier maait het gras oneven.	Het gazon is ruw of oneffen of de maaihoogte is niet juist ingesteld.	Breng de wielen in een hogere positie. Alle wielen moeten op dezelfde maaihoogte worden ingesteld om ervoor te zorgen dat de grasmaaier even maait.
Grasmaaier mulcht niet goed.	Nat grasafval blijft aan de onderkant van het dek kleven.	Wacht tot het gras droog is voor het maaien.
Grasmaaier kan moeilijk worden voortgeduwd.	Hoog gras, achterkant van de grasmaaier-behuizing en het snijblad slepen in hoog gras of de snijhoogte is te laag.	Verhoog de maaihoogte.
Grasmaaier vangt het gras niet goed op.	Maaihoogte is te laag ingesteld.	Verhoog de maaihoogte.
Motor trilt bij hogere snelheid.	Maaiblad is ongelijk, overdreven of ongelijk versleten.	Vervang het maaiblad.
	Motoras is gebogen.	Leg de motor stil, verwijder de schakelsleutel en batterij, ontkoppel de stroombron en controleer op schade. Laat de machine door een geautoriseerd servicecentrum herstellen voor het opnieuw opstarten.
Motor stopt tijdens het maaien.	Maaihoogte is te laag ingesteld.	Verhoog de maaihoogte.
	Accu staat niet onder stroom.	Laad de accu op.

Als deze oplossingen het probleem niet verhelpen, neemt u contact op met uw geautoriseerde onderhoudsverdeler.

Not for Reproduction

Norsk (Oversettelse av original bruksanvisning)

Ditt produkt er konstruert og produsert i henhold til Snapper tools høye standarder for pålitelighet, enkel betjening og brukersikkerhet. Når den behandles på riktig måte vil den gi deg mange års robuste og problemfrie ytelser.

Kiitos, että hankit Snapper tools-tuotteen.

Ta vare på denne manualen for fremtidige referanser

TILTENKT BRUK

Dette produktet er ment for klipping av plener i private haver. Kniven skal rotere tilnærmelsesvis parallelt med underlaget den kjøres over. Alle fi re hjul skal ha kontakt med underlaget ved klipping. Det er en fotgjengers marsjhastighet bak gressklipperen.

MERK: Gressklipperen må aldri brukes med hjulene hevet over bakken, den må ikke trekkes eller bli ridd på. Den skal ikke brukes til annet enn å klippe plener i private hager.

GENERELLE SIKKERHETSREGLER

⚠ ADVARSEL

For å minke faren for personskade, er det viktig at du leser og forstår anvisningene i denne bruksanvisningen.

⚠ ADVARSEL

Du må ikke ta i bruk denne gressklipperen før du har lest nøye gjennom og forstått alle sikkerhetsadvarsler og anvisninger osv. i denne bruksanvisningen. Å ikke følge dette kan føre til ulykker som elektrisk støt, brann og/eller alvorlig personskade.

⚠ ADVARSEL

Gressklipperen må brukes sammen med batteripakken. Når du bruker en batteridrevet maskin må visse grunnleggende sikkerhetsforholdsregler følges for å redusere risikoen for brann, lekkende batterier og personlig skade, inklusive følgende.

PERSONLIG SIKKERHET

- Gressklipperen er i stand til å amputere ben og armer og kan kaste opp gjenstander. Dersom sikkerhetsanvisningene ikke følges, kan det ha alvorlige personskader eller døden til følge.
- Ikke tillat at barn eller personer som ikke er kjent med brukermanualen bruker maskinen. Lokale forskrifter kan begrense en alder av operatøren.
- Vær oppmerksom, se hva du driver med og bruk sunn fornuft når du bruker gressklipperen. Ikke bruk et slikt verktøy dersom du er trøtt eller påvirket av narkotika, alkohol eller medisiner. Tap av konsentrasjon når maskinen brukes kan føre til alvorlig personskade.
- Bruk kraftige langbukser, langermet skjorte, støvler og hansker. Ikke bruk løstsittende klær, kortbukser, sandaler eller gå barfot når du bruker gressklipperen.
- Bruk alltid vernebriller med sideskjermer. Bruk ansiktsmaske ved støv.
- Sørg alltid for godt fotfeste. Ha god fotfeste og ballanse til enhver tid. Ikke len deg for langt. Hvis du lener deg for langt, kan du miste balansen.
- Gå, du må aldri løpe mens du arbeider med maskinen.
- Klipp gresset på tvers av skråninger, aldri opp og ned. Vær meget forsiktig når du skifter retning i en skråning.
- Ikke klipp gress i nærheten av fallmuligheter, grøfter, kraftige helninger eller jordvoller. Dårlig fotfeste kan føre til at du sklir og faller.
- Planlegg klipperuten din slik at du unngår at avklippet gress kastes ut på veier, offentlige fortau, tilskuere og lignende. Unngå å sprute kutt mot en vegg eller annet for dette kan føre til at gjenstander spretter tilbake mot operatøren.

ARBEIDSOMGIVELSER

- Bruk aldri gressklipperen når andre – spesielt barn eller dyr – er i nærheten.
- Klipp alltid gress i dagslys eller i godt kunstlys.
- Ikke bruk elektrisk verktøy i eksplosive atmosfærer, der det finnes brennbare væsker, gasser eller støv. Elektrisk verktøy skaper gnister som kan antenne støv eller gasser.

Not for Resale

Norsk (Oversettelse av original bruksanvisning)

- Gjenstander som blir truffet av kuttebladene kan føre til alvorlig personskade. Inspiser grundig området der gressklipperen skal brukes og fjern ale steiner, pinner, metallbiter, stråltråd, bein, leker og andre fremmedlegemer.
- Ikke bruk verktøyet i fuktige og våte omgivelser eller når det regner.
- Husk at operatøren eller brukeren er ansvarlig for uhell og farer som andre personer og deres eiendom får påført.

HAVEVERKTØY - BRUK OG STELL

- Før gressklipperen tas i bruk må det foretas en visuell inspeksjon for å fastslå at kniv, knivbolt og klippesett ikke er slitt eller skadet.
- Skift slitte og/eller skadede kniver og bolter i sett for å ivareta balansen.
- Kontroller all mutter, bolter og skruer med jevne mellomrom at de er skrudd fast for å sikre at utstyret er i driftssikker stand.
- Kontroller gressoppsamleren ofte for slitasje eller elde. Kontroller for slitte og ødelagte deler.
- Ikke utsett batteriet i gressklipperen for direkte sollys.
- Ikke press verktøyet. Den vil gjøre jobben bedre og tryggere med den hastigheten den er konstruert for.
- Ikke overbelast gressklipperen. Klipping av langt og tykt gress kan føre til at motorhastigheten synker eller at strømtilførselen avbrytes. Når det klippes høyt og tykt gress vil heving av klippehøyden for det første klippet redusere belastningen på gressklipperen.
- Stopp kniven når du krysser et gruslagt område.
- Ikke dra klipperen bakover utenom hvis det absolutt er nødvendig. Hvis du må rygge klipperen ut fra en vegg eller en hindring, se ned og bak deg for å unngå å snuble og dernest trekke klipperen over føttene dine.
- Stopp kniven dersom gressklipperen må vippes opp ved kryssing av områder utenfor gressplenen, og når gressklipperen skal transporteres til og fra et område som skal klippes.
- Bruk aldri maskinen med defekte beskyttelsesanordninger, eller uten sikkerhetsinnretninger som avvisere og/eller gressboks på plass.
- Slå på motoren i henhold til instruksjonene og hold hender og føtter vekke fra klippeområdet.
- Du må aldri løfte eller bære en gressklipper mens motoren går.
- Fjern bryternøkkelen i nedennevnte situasjoner:
  - når du forlater gressklipperen
  - før fjerning av en blokkering
  - før kontroll, rengjøring eller arbeid på gressklipperen
  - etter å ha truffet et fremmedlegeme, inspiser gressklipperen for skade og utfør reparasjoner som måtte vise seg nødvendig
  - før rengjøring av gressboksen.
  - dersom klipperen begynner å vibrere sterkt (kontroller umiddelbart)
  - når den ikke er i bruk eller gressklipperen lagres
  - når batteripakken lades eller tas ut eller settes inn.
- Unngå hull, hjulspor, humper, steiner og andre skjulte gjenstander. Ujevnt underlang kan føre til at man sklir og fallulykker.
- Hvis gressklipperen begynner å vibrere kraftig slå øyeblikkelig av motoren og finn frem til hva som er årsaken til vibrasjonene. Erstatt kniven dersom den på noen måte er skadet. Vibrasjon er vanligvis et varseltegn for at noe er galt.
- Følg disse trinnene dersom klipperen treffer et fremmedlegeme:
  - Stopp maskinen ved å frigjøre effekts-paken, vent til kniven har stoppet helt og fjern deretter bryternøkkelen.
  - Kontroller gressklipperen grundig for eventuelle skader.
  - Erstatt kniven dersom den på noen måte er skadet. Reparer ev. skader før du starter gressklipperen og fortsetter med arbeidet.
- Bruk alltid riktig verktøy. Ikke bruk verktøyet for annet arbeid enn det er tiltenkt for.

Not for Reproduction

Norsk (Oversettelse av original bruksanvisning)

- Når den ikke er i bruk må gressklipperen oppbevares tørt og innelåst på et sted hvor den er utilgjengelig for barn. Bryternøkkelen må også fjernes.
- Ikke utsett produktet for regn eller våte forhold. Vann som trenger inn i et elektrisk verktøy vil øke faren for elektrisk støt.
- Følg produsentens anvisninger for riktig bruk og installasjon av tilbehør. Bruk kun tilbehør som har blitt godkjent av produsenten.
- Vær forsiktig ved justering av maskinen slik at du unngår å få fingrene i klem mellom kniver i bevegelse og faste deler av maskinen.
- La alltid maskinen kjøle seg ned før lagring.
- Når du behandler knivene, vær klar over at de fortsatt kan bevege seg selv om strømtilførselen er slått av.

BATTERIPRODUKTER - BRUK OG STELL

- Lad bare med ladere som er spesifisert av produsenten. Bruk av lader med en ikke-kompatibel batteripakke kan skape risiko for brann.
- Bruk patteriprodukter kun med spesielt tiltenkte batteripakker. Bruk av andre batteripakker kan føre til risiko for skade og brann.
- Når batteripakken ikke er i bruk, hold den vekke fra metallgjenstander som binders, mynter, nøkler, spiker, skruer og annet som kan forbinde de to terminalene med hverandre. Kortslutning av batteriterminalene kan føre til brenning eller brann.
- Dersom batteriet misbrukes kan det slippe ut væske, unngå hudkontakt med væsken. Hvis du får kontakt med væsken fra batteriet, skyll med rikelige mengder vann. Hvis væsken får kontakt med øynene må det søkes medisinsk hjelp. Væske som kommer ut av batteriet kan føre til irritasjon eller brannsår.

VEDLIKEHOLD

- Service skal utføres av et kvalifisert serviceverksted. Service og vedlikehold som utføres av ukvalifiserte personer kan føre til personskade eller feil på produktet.
- Bruk kun identiske reservedeler når service utføres. Bruk av deler som ikke er originale kan føre til personskade eller feil på produktet.

VEDLIKEHOLD

- Ta batteriet ut av maskinen og undersøk for skader etter bruk og før lagring.
- Når maskinen ikke er I bruk, oppbevar den på et sted hvor barn ikke har tilgang.
- Gressklipperen må bare repareres av autoriserte reparatører.
- Bruk bare produsentens reservedeler og tilbehør.

⚠ FORSIKTIGHETSREGEL

Skjærehodet fortsetter å rotere i noen få sekunder etter at maskinen er slått av .

- Vibrasjonsnivået ved faktisk bruk av et elektrisk verktøy kan skille seg fra oppgitte verdier avhengig av måten verktøyet brukes på.
- Det foreligger rapporter om at vibrasjoner fra verktøy for enkelte personer kan bidra til en tilstand som kalles Raynauds Syndrome. Symptomene kan omfatte følelsesløshet og gjøre fingrene bleke, vanligvis synlig ved eksponering til lave temperaturer. Arvelige faktorer, eksponering mot lave temperaturer og fuktighet, diett, røyking og arbeidspraksis blir alle ansett for å kunne bidra til å utvikle disse symptomene. Det er i øyeblikket ikke kjent om vibrasjoner eller graden av eksponering kan bidra til denne tilstanden. Brukeren kan iverksette tiltak for mulig å redusere virkningene av vibrasjonene:
  - Hold kroppen din varm i kaldt vær. Bruk hansker og hold hender og vrister varme ved bruk av gressklipperen. Det er rapportert at kaldt vær er en viktig faktor som bidrar til Raynauds Syndrome.
  - Etter hver arbeidsperiode bør det utføres øvelser for å øke blodsirkulasjonen.
  - Ta ofte pauser fra arbeidet som utføres. Begrens mengden av eksponering pr. dag.

Non-for Reproduction

Norsk (Oversettelse av original bruksanvisning)

- Hvis du opplever noen av symptomene på denne tilstanden må du øyeblikkelig avbryte arbeidet og oppsøke en lege med disse symptomene.

Ta vare på disse instruksjonene. Les dem regelmessig og brukt for å instruere andre brukere. Hvis du låner noen gressklipperen la dem også få låne instruksjonene.

SYMBOL

Noen av følgende symboler kan bli brukt i tilknytning til dette produktet. Vennligst studer dem og lær hva de betyr. Korrekt tolkning av disse symbolene vil gjøre det mulig å betjene produktet bedre og tryggere.

SYMBOL	BRUKSOMRÅDE/ FORKLARING
V	Spenning
A	Amperes
Hz	Hertz
W	Watt
Hrs	Timer
	Dobbeltisolert konstruksjon
	Les brukermanualen.
	Hold tilskuere på avstand.
	Se opp for skarpe kniver. Knivene fortsetter å rotere etter at motoren er slått av. Fjern deaktiveringsutstyr før vedlikehold.
	Ikke utsett produktet for regn eller våte forhold.
	Ikke kjør klipperen i helninger på mer enn 15°. Klipp gresset på tvers av skråninger, aldri opp og ned.
	Vær bevisst faren for elektrisk støt.
STOP	Vent til alle komponentene på gressklipperen har stanset før du berører dem.
	Dette produktet er kun ment for husholdningsbruk.

Følgende signalord og meninger har til hensikt å forklare graden av risiko forbundet med bruken av dette.

SYMBOL	SIGNAL	BETYDNING
	FARE	Indikerer en umiddelbart farlig situasjon, som, dersom den ikke unngås, kan føre til alvorlig personskade eller død.
	ADVARSEL	Indikerer en potensiell farlig situasjon, som, dersom den ikke unngås, kan føre til alvorlig personskade eller død.
	ADVARSEL	Indikerer en potensiell farlig situasjon, som, dersom den ikke unngås, kan føre til mindre eller moderate skader.
	ADVARSEL	(Uten advarende sikkerhetssymbol) Indikerer en situasjon som kan føre til skade på ting.

Not for Reproduction

Norsk (Oversettelse av original bruksanvisning)

DISPONERINGILJØVERN

Avfall fra elektriske produkter skal ikke kastes sammen med husholdning-savfall. Vennligst resirkulervedek-sisterende avfallsbehandlingssted. Un-dersøk hos dine lokale myndigheter eller forhandler for råd om resirkulering.

Separat innsamling av brukte produkter og emballasje sørger for at materialene kan resirkuleres og brukes på nytt. Gjenbruk av resirkulerte materialer bidrar til å hindre miljømessig forurensning og reduserer behovet for råmaterialer.

Når batteriet ikke lenger lar seg lade må det avhendes på en miljømessig forsvarlig måte:

Batteriet inneholder materialer som er farlige for miljøet. Det må fjernes og avhendes separat på et sted som aksepterer mottak av litium-ion batterier.

VEDLIKEHOLD

Service krever meget stor forsiktighet og kunnskap og bør utføres kun av kvalifsert teknisk personale. Vi anbefaler at man sender verktøyet tilbake til nærmeste autoriserte servicesenter for reparasjon. Når service utføres skal kun identiske reservedeler brukes.

Dette produktet har mye utstyr og mange egenskaper som gjør bruken mer behagelig. Sikkerhet, ytelser og pålitelighet er gitt topp prioritet ved utformingen av dette produktet, noe som gjør det lett å vedlikeholde og bruke.

⚠ ADVARSEL

Bruk av motorisert redskap kan føre til at fremmedlegemer blir slengt mot øynene dine, noe som kan føre til alvorlig øyeskade. Sett alltid på deg vernebriller med sideskjold før du tar i bruk motordrevet redskap; ved behov brukes full ansiktsmaske. Vi anbefaler Wide Vision Safety Mask for bruk over vernebriller eller bruk vernebriller. Bruk alltid øyebeskyttelse som tilfredsstiller EN166.

BESKRIVELSE

1. Driftsbøylen
2. Motor kontrollkabel
3. Øvre håndtak
4. Nedre håndtak
5. Høydeinnstiller
6. Batteridør
7. Forhjul
8. Bakhjul
9. Gressboks
10. Håndtakknott
11. Knott
12. Bolt
13. Gressbokshåndtak
14. Bakdør
15. Bakre utkaståpning
16. Dørstang
17. Kroker
18. Bryternøkkel
19. Blad
20. Motoraksel
21. Vifte
22. Knivbolt
23. Knivstøtter
24. Utløserknapp for batteri
25. Bakhjulsskjerm
26. Bakaksel
27. Mull-plugg
28. Blokk av tre (ikke inkludert)
29. Skrunøkkel (ikke inkludert)
30. Batteri (ikke inkludert)
31. Lagerbryter
32. Spak for selvgåing
33. Hastighetskontroll for selvgåing
34. Lagerbryter

TEKNISKE EGENSKAPER

Gressklipper	ESXD19SPWM82
Fresebredde	48 cm
Klippehøyde	25 mm - 80 mm
Tomgangshastighet	2800 rpm
Selvdrevet hastighet	0.5-1.5 m/s

Not for Reproduction

Norsk (Oversettelse av original bruksanvisning)

Lydtrykknivå	LpA : 71 dB(A), K=3.0
Garantert lydeffektnivå	LwA :96 dB(A)
Vibrasjonsnivå	≤ 2.5 m/s^2, K=1.5
Gressbokskapasitet	55 L
Nettovekt	28.5 kg
Batteri	Lithium-ion
Modellnummer	EBSB2AH82(2Ah)/ EBSB4AH82(4AH)/ EBSB5AH82(5AH)
Batterilader	
Modellnummer	EBSRC82/ EBSSC82

⚠ ADVARSEL

Bruk av noe annet batteri kan føre til risiko for brann, elektrisk støt eller personskade.

KJENN DIN GRESSKLIPPER

Se figure 1.

Trygg bruk av dette produktet krever forståelse av informasjonen om produktet og dets brukermanual og kunnskap om den jobben som skal utføres. Før du tar i bruk gressklipperen må du gjøre deg kjent med alle bruksfunksjoner og sikkerhetsregler.

MONTERING

OPPAKKING

Dette produktet krever montering.

- Ta forsiktig produktet og eventuelt annet utstyr ut av esken. Påse at alt som er ført opp på pakklisten befinner seg i esken.

⚠ ADVARSEL

Ikke bruk produktet dersom noen del på Pakklisten allerede er montert når du pakker opp produktet. Deler på denne listen er ikke montert på produktet ved fabrikk og krever montering av kunden. Bruk av et produkt som ikke er korrekt montert kan føre til alvorlig personskade.

- Inspiser innholdet grundig og påse at det ikke har oppstått skader under transporten.
- Ikke kast emballasjen før det er foretatt en grundig inspeksjon og gjennomført en tilfredsstillende prøve av produktet.
- Hvis noen del er skadet eller mangler, vennligst kontakt Snapper tools Kundeservice for hjelp.

PAKKELISTE

- Gressklipper
- Bryternøkkel
- Gressboks
- Mull-plugg
- Avviser for sideutkast
- Brukermanual
- Knotter
- Bolter

⚠ ADVARSEL

Om noen deler er skadet eller mangler ikke bruk dette produktet før det er reparert eller erstattet. Bruk av dette produktet med skadede eller manglende deler kan føre til alvorlig personskade.

⚠ ADVARSEL

Ikke forsøk å modif isere dette produktet eller Alle slike forandringer eller modif ikasjoner er feil. Hvilken som helst forandring eller modif ikasjon eller feilaktig bruk kan resultere i farlige forhold som leder til mulig alvorlig personskade.

⚠ ADVARSEL

Ikke sett inn bryternøkkelen før monteringen er fullført og du er klar til å klippe. Unnlatelse av å gjøre dette kan resultere i utilsiktet start og tilhørende mulighet for alvorlig personskade.

⚠ ADVARSEL

Fjern batteripakken fra klipperen når du skal montere deler for å unngå utilsiktet start med tilhørende alvorlig personskade.

Not for Reproduction

Norsk (Oversettelse av original bruksanvisning)

⚠ ADVARSEL

Bruk aldri gressklipperen uten korrekt sikkerhetsutstyr i orden og på plass. Bruk aldri klipperen dersom sikkerhetsenheter er defekte. Dersom produktet brukes med defekte eller manglende deler kan det føre til alvorlige personskader.

UTFELLING OG JUSTERING AV NEDRE HÅNDTAK

Se figure 2.

- Trekk og roter håndtakknottene 90° på begge sider for å løsne det nedre håndtaket på begge sider.
- Flytt det nedre håndtaket til driftsposisjonen. Du kan senke eller heve håndtaket til en posisjon som er komfortabel for deg. Du kan velge mellom tre (3) posisjoner. Frigjør håndtakknottene for å låse det nedre håndtaket i posisjon.

MERK: Påse at begge sidene er satt til samme posisjon for korrekt sammensetting.

MONTERING AV ØVRE HÅNDTAK

Se figure 3.

- Tilpass monteringshullene på det øvre håndtaket til hullene på det nedre håndtaket. Sett inn låseboltene og bruk knottene for å stramme dem. Gjenta operasjonen på den andre siden.

INSTALLERING AV GRESSBOKSEN

Se figure 4.

- Løft opp bakre tømmedeksel.
- Løft gressoppsamleren i håndtaket og plasser den under bakre utkastdør slik at krokene på gressoppsamleren hviler på dørstangen.
- Frigjør den bakre utkastdøren. Når gressoppsamleren er korrekt montert vil krokene på oppsamleren gå gjennom åpningen på den bakre utkastdøren.

INSTALLERING AV MULL-PLUGGEN

Se figur 5.

- Løft og hold åpen den bakre utkastdøren.
- Ta tak i mull-pluggens håndtak og sett den inn med en svak vinkel som vist.
- Skyv mull-pluggen forsvarlig på plass.
- Senk den bakre utkastdøren.

INSTALLER SIDEUTKASTAVVISEREN

Se figur 6.

MERK: Når du bruker sideutkastavviseren skal ikke gressboksen monteres. Mull-pluggen må forbli installert.

- Løft døren for sideutkastet.
- Tilpass krokene på avviseren med hengselakslen på undersiden av døren.
- Senk avviseren inntil krokene er festet på hengselstangen til mull-døren.
- Løs ut avviseren og døren for sideutkast.

STILLE BLADHØYDEN

Se figure 7.

Ved forsendelse blir hjulene på gressklipperen stilt på en lav klippehøyde. Før du tar i bruk gressklipperen for første dag, bør du justere kuttehøyden slik at den passer dine behov. En gjennomsnittlig plen skal være mellom 38 mm og 51 mm i kjølige måneder og mellom 51 mm og 70 mm i varme måneder.

For å justere knivhøyden

- For å øke bladhøyden, ta justeringsspaken og flytt den mot gressklipperens bakdel.
- For å senke bladhøyden, ta justeringsspaken og flytt den mot gressklipperens front.

BETJENING

⚠ ADVARSEL

Vær alltid like forsiktig, selv når du er blitt kjent med apparatet. Husk at uforsiktighet i en brøkdel av et sekund er nok til at du kan skade deg selv alvorlig.

⚠ ADVARSEL

Bruk alltid øyebeskyttelse. Hvis denne forskriften ikke overholdes, kan det forårsake utslynging av fremmedlegemer i øynene dine og alvorlige øyenskader.

Not for Reproduction

Norsk (Oversettelse av original bruksanvisning)

⚠ ADVARSEL

Bruk ikke andre deler eller tilbehør enn de som anbefales av fabrikanten til dette apparatet. Bruken av deler eller tilbehør som ikke anbefales kan medføre fare for alvorlige personskader.

⚠ ADVARSEL

Inspiser alltid gressklipperen for skadede eller manglende deler og skader eller ujevn eller overdreven slitasje på kniven før bruk. Bruk av dette produktet med skadede eller manglende deler kan føre til alvorlig personskade.

- Ikke vipp gressklipperen når du starter motoren eller slår motoren på dersom ikke gressklipperen må vippes for å kunne starte. I dette tilfellet må gressklipperen ikke vippes mer enn høyst nødvendig og det er kun deler som vender vekk fra brukeren som kan vippes opp.
- Ikke start motore n dersom du står foran utladingsåpningen.
- Ikke plasser hender eller føtter under roterende deler. Hold deg alltid vekke fra utkaståpningen.

For fullstendige ladeinstruksjoner, se brukermanualen for batteripakken og ladere ført opp i spesifi kasjonsseksjonen.

FOR Å INSTALLERE BATTERIPAKKEN

Se figure 8.

- Løft opp og hold åpent batteridekslet.
- Tilpass batteriet til gressklipperens batteriport.
- Påse at låsehakene på begge sider av batteripakken er i inngrep og at batteripakken er sikret i laderen før bruken påbegynnes.
- Ikke sett inn isolatornøkkelen dersom maskinen ikke vil bli brukt umiddelbart.
- Steng døren.

FOR Å FJERNE BATTERIPAKKEN

Se figure 8.

- Frigjør driftsbøylen for å stanse gressklipperen.
- Fjern isolatornøkkelen.
- Åpne batteridøren.
- Trykk inn batteriets utløserknapp på gressklipperen. Det vil føre til at batterietstikker litt utenfor verktøyet
- Fjern batteripakken fra produktet.

STARTE/STANSE KLIPPEREN

Se figure 9.

- Sett inn bryternøkkelen.
- Hvis maskinen ikke skal brukes umiddelbart må ikke bryternøkkelens settes inn.
- Trykk inn og hold starterknappen inne.
- Trykk effektspaken oppover mot håndtaket for å starte gressklipperen og frigjør startknappen.
- For å stoppe gressklipperen slippes bryterens kontrollspak.

MERK : En høy, skingrende lyd og gnister kan merkes når den elektriske motoren bremses ned. Dette er normalt.

SELVGÅENDE GRESSKLIPPER

Se Fig. 9.

For å koble inn selvgåingsfunksjonen:

- Åpne batteridøren.
- Sett inn batteriet.
- Sett inn bryternøkkelen.
- Trekk selvgåingsspaken oppover til den treffer håndtaket.

For å koble fra selvgåingsfunksjonen

- Frigjør selvgåingsspaken.

For å justere hastigheten på selvgåing-sfunksjonen:

- Trekk spaken for variabel hastighetskontroll mot kaninsymbolet for å øke hastigheten.
- Skyv spaken for variabel hastighets-kontroll mot skilpaddesymbolet for å senke hastigheten.

GRESSKLIPPINGSRÅD

- Påse at gressklipperen ikke kommer i kontakt med steiner, pinner, ståltråd eller andre gjenstander som kan skade gressklipperens kniver eller motor. Ikke kjør gressklipperen over eiendomsmarkeringer

Not for Reproduction

Norsk (Oversettelse av original bruksanvisning)

eller metallstolper. Slike gjenstander kan bli slengt opp fra klipperen i enhver retning og forårsake alvorlige personskader på både operatør og tilskuere.

- For å sikre god helse i plenen bør alltid 1/3-del eller mindre av gressets totale lengde klippes.
- Ikke klipp vått gress, det vil feste seg til undersiden av lokket og hindre at gresset samles opp i bagen eller sprutes ut riktig.
- Nytt eller tykt gress kan kreve større klippehøyde.
- Rengjør undersiden av gressklipperen etter hver gangs bruk for å fjerne avklippet gress, blader, jord og andre former for oppsamlede urenheter.
- Når du klipper langt gress må du senke gåhastigheten for å muliggjøre effektiv klipping og forsvarlig utkast av avklippet gress.

MERK: Stopp alltid gressklipperen, la knivene stoppe helt og fjern bryternøkkelen før det foretas rengjøring under gressklipperen.

BRUK PÅ SKRÅNING

⚠ ADVARSEL

I skråninger er hovedproblemet at man lett kan miste fotfeste der fallulykker kan føre til alvorlige personskader. Ved bruk i skråninger må man være spesielt oppmerksom. Dersom du føler deg utrygg i en skråning, bør du ikke gjøre gressklippingen der. For din egen sikkerhet, ikke prøv å klippe gress på skråninger med en helling større enn 15 grader.

⚠ ADVARSEL

Hold den selvgående klipperen på lav hastighet når du begynner på en skråning.

- Klipp gresset på tvers av skråninger, aldri opp og ned. Vær meget forsiktig når du skifter retning i en skråning.
- Se opp for hull, hjulspor, humper, steiner og andre skjulte gjenstander som kan føre til snubling og fall. Fjern alle gjenstander som steiner, trær, grener osv. som du kan snuble i eller som bladene kan slenge opp i luften.
- Sørg alltid for godt fotfeste. Fallulykker kan føre til alvorlige personskader. Slipp driftsbøylen umiddelbart dersom du føler at du er i ferd med å tape balansen.

TØMMING AV GRESSBOKSEN

Se figure 10.

- Stopp gressklipperen, la kniven stoppe helt og fjern bryternøkkelen.
- Løft bakdøren.
- Løft gressboksen i håndtakene for å fjerne den fra gressklipperen.
- Tøm ut oppsamlet gress.
- Løft opp bakdøren og sett gressboksen tilbake på plass som beskrevet tidligere i denne manualen.

VEDLIKEHOLD

⚠ ADVARSEL

Før det foretas noen form for vedlikehold må det påses at batteriet og bryternøkkelen er fjernet for å unngå utilsiktet start med tilhørende mulighet for alvorlig personskade.

⚠ ADVARSEL

For å hindre utilsiktet start og uautorisert bruk er den batteridrevne gressklipperen utstyrt med en sikkerhetsnøkkel som kan fjernes. For å deaktivere gressklipperen fullstendig må sikkerhetsnøkkelenfjernes og oppbevares vekke fra gressklipperen og utenfor barns rekkevidde.

⚠ ADVARSEL

Bruk kun originale reservedeler tilsvarende dem som skiftes ved service- og vedlikeholdsarbeider. Bruk av deler som ikke er originale kan føre til personskade eller feil på produktet.

⚠ ADVARSEL

Hold motor og batterirom rent for gress, blader og overdrevne mengder fett. Det vil bidra til å redusere faren for brann.

Non-Commercial Reproduction

Norsk (Oversettelse av original bruksanvisning)

GENERELT VEDLIKEHOLD

Før hver gangs bruk, inspiser hele sagen for skader, manglende eller løse deler som skruer, muttere, bolter, lokk, etc.

Stram til alt festeutstyret og lokk og ikke bruk sagen før alle manglende eller skadede deler er skiftet. Kontakt Snapper tools kundeservice for hjelp. Unngå bruk av løsemidlernår du rengjør plastdelene. De fl este plastikkstoffene vil bli skadet dersom forskjellige tilgjengelige løsemiddel brukes på gressklipperen. Bruk rene kluter til å fjerne skitt, støv, olje og fett, etc.

⚠ ADVARSEL

For å redusere risikoen for skader og farer, skal verktøyet aldri vaskes med høytrykksspyler, eller under rennende vann.

⚠ ADVARSEL

Skal bare lagres innendørs. Batteriet skal alltid tas ut av klipperen og laderen ved rengjøring eller lagring av verktøyet.

⚠ ADVARSEL

Ikke på noe tidspunkt må du la bremsevæske, bensin, petroleumsbaserte produkter, rustoppløsende oljer og lignende komme i kontakt med plastdelene. Kjemikaliene kan skade, svekke eller ødelegge plast, som i sin tur kan føre til alvorlig personskade.

Kontroller all mutter, bolter og skruer med jevne mellomrom at de er skrudd fast for å sikre at klipperen er i driftssikker stand.

Tørk over klipperen av og til med en tør klut. Ikke bruk vann.

SMØRING

Alle lager i dette produktet er smurt med tilstrekkelig mengde fi nere smøring for å holde livslengden ved normalt bruk. Derfor er det ikke behov for ytterligere smøring av lager.

⚠ ADVARSEL

Beskytt alltid hendene ved å bruke arbeidshansker og / eller rull fi ller rund kuttebladets kanter når vedlikehold utføres. Kontakt med kniven kan føre til alvorlig personskade.

⚠ ADVARSEL

Du må ikke smøre noen av hjuledelene. Smøring kan føre til at hjulkomponentene ikke virker under bruk, som kan resultere i alvorlig personskade på brukeren, på gressklipperen eller annen tingskade.

SKIFTE KUTTEBLADET

Se figure 11-12.

MERK: Bruk bare autoriserte erstatningskniver. Skift slitte og/eller skadede kniver og bolter i sett for å ivareta balansen.

- Stopp motoren og fjern isolatornøkkelen. Sørg for at kniven har stoppet helt.
- Fjern batteripakken.
- Bikk gressklipperen over på siden.
- Klem et trestykke mellom bladet og gressklipperdekselet for å hindre at bladet snurrer rundt.
- Løsne knivbolten ved å dreie den mot venstre (sett fra bunnen av gressklipperen) med en 27 mm fastnøkkel eller pipenøkkel (medfølger ikke).
- Fjern knivbolten og kniven.
- Plasser den nye kniven på skaftet. Påse at kniven er korrekt festet ved at skaftet går gjennom knivens senterhull og de to bladstolpene på viften er satt inn i sine respektive hull på bladet. Påse at den er installert slik at de buede endene peker opp mot klipperdekslet og ikke ned mot bakken. Når den er korrekt plassert skal kniven være flatt mot viften.
- Skru inn knivbolten på håndtaket og stram til med fingrene.
- Trekk til mutteren mot venstre med momentnøkkel (medfølger ikke) for å sikre at bolten blir forsvarlig tilstrammet. Anbefalt tilstrammingsmoment for knivmutteren er 62,5~71,5 kgf cm (350-400 fotpund).

VERTIKAL LAGRINGSFUNKSJON

Se figure 13.

- Jern batteripakken fra gressklipperen.
- Fjern oppsamlingsposen for gress.
- Roter håndtakknottene til ulåst posisjon.
- Senk håndtakenheten og roter håndtakknottene til låst posisjon.

Not for reproduction

Norsk (Oversettelse av original bruksanvisning)

■ Løft gressklipperen i fronten til vertikal posisjon.

⚠ ADVARSEL

Fjern alltid batteriene fra gressklipperen før den lagres i vertikal posisjon.

LAGERBRYTER

Når håndtaket er fullt ut rotert inn i den låste lagringsposisjonen er gressklipperen utstyrt med en lagerbryter som vil hindre at den vil kunne bevege seg når den er plassert for lagring. Lagringsbryteren opphever ikke behovet for å fjerne bryternøkkel og batteri for å hindre utilsiktet start eller uautorisert bruk.

FEILSØKING

Problem	Mulig årsak	Løsning
Håndtaket er ikke i posisjon.	Låseboltene er ikke korrekt festet.	Juster høyden på håndtaket og påse at låseboltene er korrekt plasserte.
Gressklipperen starter ikke.	Batteriet har lav ladestatus.	Lad batteriet.
	Batteriet er ikke anvendelig eller vil ikke ta lading.	Erstatt batteriet.
Gressklipperen klipper gresset ujevnt.	Plenen er grov og ujevn eller klippehøyden er ikke korrekt innstilt.	Flytt hjulene til en høyere posisjon. Alle hjul må være innstilt på samme klippe-høyde for at gressklipperen skal kunne klippe jevnt.
Gressklipperen mullklipper ikke korrekt.	Vått avklippet gress har festet seg til undersiden av gressklipperen.	Vent til gresset har tørket før du fortsetter klippingen.
Gressklipperen er tung å skyve.	Vått gress har festet seg til undersiden av gressklipp-erdekslet.	Vent til gresset har tørket før du starter klipping.
Gressklipperen fyller ikke gressposen korrekt.	Klippehøyden er satt for lavt.	Hev klippehøyden.
Klipperen vibrerer ved høy hastighet.	Kniven er ubalansert, overdrevent eller ujevnt slitt.	Erstatt kniven.
	Motoraksel er bøyd.	Stopp motoren, fjern bryter-nøkkelen og batteriet, frakople strømkilden og se etter skader. Sørg for at en eventuell reparasjon utføres ved et autorisert servicesenter før maskinen tas i bruk igjen.
Motoren stopper mens den klipper.	Klippehøyden er satt for lavt.	Hev klippehøyden.
	Batteriet har ikke strøm.	Lad batteriet.

Dersom ikke disse løsningene løser problemet må et autorisert servicesenter kontaktes.

Not for Reproduction

Polski (Tłumaczenie oryginalnej instrukcji)

Niniejsze urządzenie zostało zaprojektowane i wykonane z zachowaniem najwyższych standardów firmy Snapper tools w zakresie niezawodności, łatwości obsługi i bezpieczeństwa operatora. Pod warunkiem poprawnej obsługi i konserwacji, urządzenie będzie służyć bezproblemowo przez wiele lat.

Vă mulţumim pentru achiziţionarea produsului Snapper tools.

Należy zachować niniejszą instrukcję obsługi do użytku w przyszłości

PRZEZNACZENIE

Urządzenie jest przeznaczone tylko i wyłącznie do koszenia trawy na przydomowych trawnikach. Ostrze tnące powinno obracać się mniej więcej równolegle do podłoża, nad którym przejeżdża. Podczas koszenia trawy wszystkie cztery koła muszą dotykać podłoża. Jest to krok pieszego za kosiarką.

OBJAŚNIENIE: Nie wolno używać kosiarki, gdy koła nie są na ziemi; nie wolno także ciągnąć kosiarki i jeździć na niej. Należy go używać tylko i wyłącznie do koszenia trawy na przydomowych trawnikach.

OGÓLNE ZASADY BEZPIECZEŃSTWA

⚠ OSTRZEŻENIE

Aby zmniejszyć ryzyko zranienia, użytkownik musi przeczytać i zrozumieć podręcznik obsługi.

⚠ OSTRZEŻENIE

Nie wolno rozpoczynać pracy, jeżeli nie zapoznano się dokładnie i z pełnym zrozumieniem ze wszystkimi instrukcjami i zasadami bezpieczeństwa podanymi w tym podręczniku. W przeciwnym razie może dojść do wypadku obejmującego porażenie prądem, pożar oraz/ lub poważne obrażenia ciała.

⚠ OSTRZEŻENIE

Urządzenie do pracy wymaga akumulatora. W przypadku korzystania z urządzeń akumulatorowych należy zawsze przestrzegać podstawowych zasad bezpieczeństwa w celu ograniczenia ryzyka pożaru, wycieku elektrolitu z akumulatorów oraz obrażeń ciała.

BEZPIECZEŃSTWO OSOBISTE

- Niewłaściwe użycie kosiarki grozi amputacją rąk i nóg, a ponadto kosiarka może wyrzucać spod siebie różne przedmioty. Nieprzestrzeganie wszelkich zasad bezpieczeństwa grozi poważnym zranieniem lub śmiercią.
- Nie wolno zezwalać ani dzieciom, ani osobom dorosłym nie zaznajomionym z tym podręcznikiem na obsługę tego urządzenia. Przepisy lokalne mogą ograniczać dopuszczalny wiek operatora.
- Zachowywać skupienie, uważnie obserwować wykonywane czynności, stosować zasady zdrowego rozsądku podczas obsługi urządzenia. Nie wolno używać kosiarki będąc zmęczonym, pod wpływem lekarstw, alkoholu lub środków odurzających. Utrata koncentracji podczas pracy urządzenia może spowodować poważne obrażenia ciała.
- Założyć grube, długie spodnie, koszulę/ bluzę z długim rękawem, wysokie buty i rękawice. Nie nosić luźnego ubrania, krótkich spodenek, sandałów oraz nie chodzić boso.
- Podczas pracy należy mieć założone okulary ochronne z osłonami bocznymi. W przypadku dużego zapylenia zakładać maskę na twarz.
- Zawsze zwracać uwagę na zachowanie bezpiecznej odległości stóp od urządzenia. Stać stabilnie, zachowując równowagę. Nie sięgać zbyt daleko. Sięganie zbyt daleko grozi utratą równowagi.
- Podczas pracy należy chodzić, nie wolno biegać.
- Pochyłe tereny należy kosić wzdłuż zbocza, nigdy do góry i w dół. Zachować szczególną ostrożność podczas zmiany

Not for Reproduction

kierunku jazdy na pochyłym terenie.

- Nie kosić w pobliżu spadków, rowów, zbyt stromych zboczy lub nabrzeży. Brak pewnego oparcia dla stóp grozi poślizgiem i upadkiem.
- Zaplanować trasę koszenia w taki sposób, aby uniknąć wyrzucania materiału na drogi i chodniki publiczne, osoby postronne itd. Należy również unikać wyrzucania materiału w kierunku ściany lub przeszkody, która może spowodować jego odbicie rykoszetem w kierunku operatora.

OTOCZENIE ROBOCZE

- Nie wolno kosić trawy, jeśli w pobliżu znajdują się ludzie, a w szczególności dzieci lub zwierzęta.
- Trawę zawsze kosić w świetle dziennym lub przy dobrym sztucznym oświetleniu.
- Nie używać urządzenia w atmosferze wybuchowej, np. w obecności łatwopalnych cieczy, gazów i pyłów. Narzędzie może wytwarzać iskry, co może spowodować zapłon pyłu lub oparów.
- Obiekty uderzone przez tarczę tnącą mogą być przyczyną poważnego zranienia osób. Dokładnie sprawdzić obszar, na którym będzie używane urządzenie i usunąć wszystkie kamienie, gałęzie, przewody, kości, zabawki i inne przedmioty obcego pochodzenia.
- Nie używać narzędzia na mokrej trawie lub podczas deszczu.
- Należy pamiętać, że operator lub użytkownik jest odpowiedzialny za spowodowanie wypadku lub zagrożenia bezpieczeństwa osób i mienia.

UŻYTKOWANIE I OBSŁUGA SPRZĘTU OGRODOWEGO

- Przed użyciem zawsze sprawdzić wizualnie, czy ostrza, śruby ostrza oraz zespół tnący nie są zużyte lub uszkodzone.
- Wymienić zużyte lub uszkodzone całe zestawy ostrzy i śrub, aby zachować wyważenie.
- Systematycznie sprawdzać, czy wszystkie nakrętki, wkręty i śruby są dobrze dokręcone, aby upewnić się, że kosiarka jest w bezpiecznym stanie.
- Systematycznie kontrolować zbiornik na trawę na oznaki zużycia lub uszkodzenia.
- Wymieniać elementy zużyte lub uszkodzone.
- Nie zostawiać akumulatora w kosiarce w pełnym słońcu.
- Nie używać siły podczas obsługi tego urządzenia. Urządzenie będzie najwydajniejsze i najbezpieczniejsze w obsłudze, jeśli będzie używane zgodnie z zamierzonymi parametrami pracy.
- Nie przeciążać kosiarki. Koszenie długiej i grubej trawy może powodować spadek obrotów silnika lub odcięcie zasilania. Kosząc wysoką, grubą trawę można wykonać pierwsze koszenie z nieco wyżej ustawioną wysokością koszenia, aby zmniejszyć obciążenie kosiarki.
- Przed przejechaniem przez podłoże żwirowe zatrzymać ostrze.
- Nie wolno ciągnąć kosiarki do tyłu, jeżeli nie jest to absolutnie konieczne. Jeżeli trzeba odsunąć urządzenie do tyłu od ściany lub przeszkody, należy najpierw spojrzeć w dół i do tyłu, aby uniknąć przewrócenia lub najechania urządzeniem na swoje stopy.
- Zatrzymać ostrze (lub ostrza), jeżeli urządzenia musi być przechylone do transportu, podczas przejeżdżania przez podłoża nietrawiaste oraz podczas transportu kosiarki do i z obszaru koszenia.
- Nie wolno używać urządzenia z uszkodzonymi osłonami lub zabezpieczeniami lub bez zabezpieczeń, np. bez założonej osłony i/lub kosza na trawę.
- Włączyć silnik zgodnie z instrukcją i trzymać ręce i nogi z daleka od obszaru koszenia.
- Nie wolno podnosić ani przenosić kosiarki przy uruchomionym silniku.
- Wyjąć kluczyk rozruchowy w następujących przypadkach:
  - zawsze, gdy urządzenie jest pozostawiane bez nadzoru
  - przed usuwaniem zatoru
  - przed sprawdzeniem, czyszczeniem i użytkowaniem urządzenia
  - po uderzeniu w ciało obce, sprawdzić

Not for reproduction

urządzenie pod kątem uszkodzeń i w razie potrzeby dokonać niezbędnych napraw
- przed opróżnieniem kosza na trawę.
- gdyby urządzenie zaczęło wpadać w nietypowe wibracje (sprawdzić przyczynę)
- gdy urządzenie nie jest używane i jest przechowywane
- podczas ładowania lub wyciągania/ instalowania akumulatora.

■ Unikać dziur, korzeni, skał, wybrzuszeń terenu i innych ukrytych w trawie obiektów. Nierówny teren grozi poślizgiem i upadkiem.

■ Gdyby urządzenie zaczęło wpadać w nietypowe wibracje, natychmiast wyłączyć silnik i sprawdzić przyczynę. Wymienić ostrze, jeżeli jest nierównomiernie zużyte lub uszkodzone w jakikolwiek sposób. Wibracje to generalnie objaw usterki.

■ Jeżeli urządzenie uderzy w ciało obce, wykonać następujące czynności:
- Aby wyłączyć kosiarkę, zwolnić dźwignię napędu, odczekać aż nóż przestanie się obracać a następnie wyjąć kluczyk rozruchowy.
- Dokładnie sprawdzić urządzenie pod kątem uszkodzeń.
- Wymienić ostrze, jeżeli jest uszkodzone w jakikolwiek sposób. Naprawić wszelkie uszkodzenia przed ponownym uruchomieniem i rozpoczęciem koszenia.

■ Używać odpowiednich urządzeń. To urządzenie można używać wyłącznie do wykonywania zadań, do których zostało przeznaczone.

■ Gdy kosiarka nie jest używana, należy ją przechowywać w dobrze wentylowanym, suchym, zamykanym i niedostępnym dla dzieci miejscu. Należy wyjąć również kluczyk rozruchowy.

■ Nie narażać ładowarki na działanie deszczu lub wody. Woda dostająca się do narzędzia ogrodowego stwarza zagrożenie porażenia prądem.

■ Przestrzegać instrukcji producenta dotyczących prawidłowej obsługi i instalacji przystawek. Należy stosować wyłącznie przystawki zatwierdzone przez producenta.

■ Podczas regulacji urządzenia należy zachować ostrożność, aby zapobiec uwięzieniu palców pomiędzy ruchomymi ostrzami i elementami nieruchomymi.

■ Przed odstawieniem urządzenia do przechowywania należy odczekać, aż ostygnie.

■ Podczas przeprowadzania przeglądu ostrzy należy pamiętać, że ostrza mogą nadal się poruszać mimo wyłączonego zasilania.

UŻYTKOWANIE I OBSŁUGA AKUMULATORA

■ Ładować wyłącznie za pomocą ładowarki dostarczonej przez producenta. Użycie ładowarki z niezgodnym akumulatorem może być przyczyną pożaru.

■ Używać narzędzi ręcznych z napędem elektrycznym wyłącznie z akumulatorami przeznaczonymi do tych urządzeń. Używanie innych akumulatorów wiąże się ze zwiększonym ryzykiem pożaru lub obrażeń ciała.

■ Gdy akumulator nie jest używany, przechowywa go z dala od innych metalowych przedmiotów, np. spinaczy, monet, kluczy, gwoździ, śrub lub innych małych metalowych przedmiotów, które mogłyby utworzyć połączenie między stykami, prowadząc do zwarcia. Zwarcie styków akumulatora może spowodować oparzenia lub pożar.

■ W przypadku niewłaściwej obsługi może dojść do wycieku płynu z akumulatora, należy unikać kontaktu z tym płynem. Miejsce ewentualnego kontaktu przepłukać wodą. W przypadku, gdy płyn dostanie się do oczu, po przemyciu zwrócić się o pomoc do lekarza. Płyn wyciekający z akumulatora może powodować podrażnienia i oparzenia.

KONSERWACJA

■ Kosiarkę powinien naprawiać wyłącznie wykwalifikowany personel serwisowy. Dokonanie naprawy lub konserwacji przez osobę niewykwalifikowaną grozi zranieniem użytkownika i uszkodzeniem urządzenia.

■ Podczas napraw używać wyłącznie identycznych części zamiennych. Stosowanie

Motor Reproduction

Polski (Tłumaczenie oryginalnej instrukcji)

nieoryginalnych zamienników stwarza zagrożenie poważnym zranieniem użytkownika i uszkodzeniem urządzenia.

KONSERWACJA

- Po użyciu i przed przechowaniem należy odłączyć urządzenie od akumulatora i sprawdzić jego stan techniczny.
- Gdy urządzenie nie jest używane, należy je przechowywać poza zasięgiem dzieci.
- Urządzenie może naprawić tylko i wyłącznie autoryzowany technik serwisowy.
- Stosować wyłącznie części zamienne i akcesoria zalecane przez producenta.

⚠ UWAGA

Głowica tnąca będzie obracać się jeszcze przez kilka sekund od wyłączenia zasilania.

- Poziom wibracji podczas używania narzędzi ręcznych z napędem elektrycznym może różnić się od deklarowanej wartości całkowitej w zależności od sposobu używania tych narzędzi.
- Znane są przypadki wywołania u niektórych osób objawu Raynauda spowodowanego wibracjami narzędzi. Typowe objawy to mrowienie, drętwienie i blednięcie palców, widoczne zwykle po wystawieniu na działanie zimna. Uważa się, że czynniki dziedziczne, wystawienie na działanie zimna i wilgoci, dieta, palenie papierosów i przyjęte zwyczaje przyczyniają się do rozwoju tych objawów. Obecnie nie wiadomo czy i jakie wibracje lub rozmiar ekspozycji może przyczyniać się do takiego stanu. Istnieją środki zaradcze, które może podjąć operator narzędzia, aby zmniejszyć efekt wibracji:
  - Zadbać w niskich temperaturach o ciepłotę własnego ciała, zakładając odpowiednie ubranie. Podczas obsługi urządzenia należy nosić rękawice, aby dłonie i nadgarstki były ciepłe. Wiadomo, że niskie temperatury są główną przyczyną powstawania objawu Raynauda.
  - Podczas przerw w pracy należy wykonywać ćwiczenia poprawiające krążenie krwi..
  - Podczas pracy robić częste przerwy. Ograniczyć ekspozycję w ciągu dnia.
- W razie doświadczenia dowolnego z wymienionych objawów, należy niezwłocznie zaprzestać użytkowania tego urządzenia i skontaktować się z lekarzem.

Zachować ten podręcznik. Należy do niego wracać systematycznie i używać go do instruowania innych osób, które mogą obsługiwać kosiarkę. W przypadku pożyczenia urządzenia innej osobie, dołączyć do niego także niniejszą instrukcję.

SYMBOL

Na urządzeniu mogą znajdować się omówione poniżej symbole. Należy się z nimi zapoznać i zapamiętać ich znaczenie. Poprawne zrozumienie tych symboli pozwoli lepiej i bezpieczniej obsługiwać urządzenie.

SYMBOL	ZNACZENIE/OBJAŚNIENIE
V	Napięcie
A	Ampery
Hz	Herc
W	Wat
Hrs	Godzin
	Konstrukcja o podwójnej izolacji
	Przeczytaj instrukcję obsługi.
	Nie dopuść, aby osoby postronne znajdowały się w pobliżu.
	Uważać na ostre noże. Noże obracają się po wyłączeniu silnika. Przed konserwacją zdemontować

Without Reproduction

Polski (Tłumaczenie oryginalnej instrukcji)

	Nie narażać ładowarki na działanie deszczu lub wody.
	Nie używać na pochyłościach większych niż 15°. Pochyłe tereny należy kosić wzdłuż zbocza, nigdy do góry i w dół.
	Uwaga - ryzyko porażenia prądem.
STOP	Przed dotknięciem jakichkolwiek elementów urządzenia należy poczekać, aż wszystkie przestaną się poruszać.
	Ładowarkę można używać wyłącznie wewnątrz pomieszczeń.

Następujące hasła ostrzegawcze mają ilustrować poziom zagrożenia związanego z obsługą tego urządzenia.

SYMBOL	HASŁO	ZNACZENIE
	NIEBEZPIECZEńSTwO	Bezwarunkowo niebezpieczna sytuacja. W przypadku jej nieuniknięcia, dojdzie do poważnych obrażeń lub śmierci.
	OSTRZEŻENIE	Potencjalnie niebezpieczna sytuacja. W przypadku jej nieuniknięcia, może dojść do poważnych obrażeń lub śmierci.
	PRZESTROGA	Potencjalnie niebezpieczna sytuacja. W przypadku jej nieuniknięcia, może dojść do obrażeń niskiego lub średniego stopnia.
	PRZESTROGA	(bez symbolu zagro-żenia bezpiec-zeństwa) Sytu-acja grożąca uszkodzeniem mienia.

OCHRONA ŚRODOWISKA

Zużyte produkty elektryczne nie powinny być utylizowane z odpadami domowymi. Prosimy poddawać recyklingowi w odpowiednich miejscach. Informacje o właściwych metodach recyklingu można uzyskać u władz lokalnych lub sprzedawcy.

Oddzielna utylizacja zużytych produktów oraz opakowań umożliwia recykling oraz wtórne wykorzystanie materiałów. Wtórne wykorzystanie odzyskanych materiałów pomaga ograniczyć zanieczyszczenie środowiska oraz ogranicza zapotrzebowanie na surowce.

Batteries Li-ion

Gdy upłynie okres żywotności akumulatora, należy zutylizować go zgodnie z przepisami ochrony środowiska: Akumulator zawiera materiał, który jest niebezpieczny dla człowieka oraz środowiska. Musi on być usunięty i zutylizowany oddzielnie przez placówkę przyjmującą akumulatory litowo-jonowe.

KONSERWACJA

Serwisowanie wymaga wyjątkowej staranności i wiedzy. Może być wykonywane wyłącznie przez wykwalifi kowany personel serwisowy. W celu naprawy zaleca si odda kosiark do najbli szego autoryzowanego punktu serwisowego. Do napraw używać wyłącznie identycznych zamienników.

Urządzenie ma wiele funkcji, które sprawiają, że jego użycie jest przyjemniejsze. Bezpieczeństwo, wydajność i niezawodność zostały potraktowane priorytetowo podczas projektowania tego urządzenia, ułatwiając jego obsługę i konserwację.

Not for Reproduction

Polski (Tłumaczenie oryginalnej instrukcji)

⚠ OSTRZEŻENIE

Praca urządzeń napędzanych grozi uszkodzeniem wzroku przez uderzenie obcych przedmiotów. Przed uruchomieniem takiego urządzenia należy założyć okulary ochronne, osłonę na oczy lub w razie potrzeby pełną osłonę twarzy. Zaleca się stosować maskę bezpieczeństwa o szerokim polu widzenia zamiast tradycyjnych okularów ochronnych lub okularów z osłonami bocznymi. Stosowane środki ochrony wzroku muszą posiadać oznaczenie zgodności z normą EN 166.

OPIS

1. Dźwignia zasilania
2. Kabel sterujący silnika
3. Uchwyt górny
4. Opuścić uchwyt
5. Dźwignia regulacji wysokości
6. Drzwi akumulatora
7. Koło przednie
8. Koło tylne
9. Kosz na trawę
10. Pokrętło
11. Pokrętło
12. Śruby
13. Uchwyt kosza na trawę
14. Drzwi tylne
15. Tylny otwór wylotowy
16. Pręt drzwi
17. Haczyki
18. Klucz odłącznika
19. Ostrze
20. Wałek silnika
21. Wentylator
22. Śruba ostrza
23. Słupki ostrza
24. Przycisk zwalniający akumulatora
25. Korek ściółkowania
26. Boczna osłona wylotowa
27. Boczne drzwi wylotowe
28. Kawałek drewna (nie jest częścią zestawu)
29. Kluczyk (nie jest częścią zestawu)
30. Akumulator (nie jest częścią zestawu)
31. Przełącznik przechowywania
32 Dźwignia funkcji samobieżnej
33. Elementy sterowania funkcji samobieżnej
34. Przełącznik dla celów przechowywania

PARAMETRY TECHNICZNE

Kosiarka do trawy	ESXD19SPWM82
Szerokość frezowania	48 cm
Wysokość cięcia	25 mm - 80 mm
Prędkość obrotowa bez obciążenia	2800 rpm
Prędkość z własnym napędem	0.5-1.5 m/s
Poziom ciśnienia akustycznego	LpA : 71 dB(A), K=3.0
Maksymalny poziom natężenia hałasu	LwA :96 dB(A)
Poziom drgań	≤ 2.5 m/s^2, K=1.5
Pojemność kosza na trawę	55 L
Masa netto	28.5 kg
Akumulator	Litowo-jonowych
Numer modelu	EBSB2AH82(2Ah)/ EBSB4AH82(4AH)/ EBSB5AH82(5AH)
Ładowarka akumulatora	
Numer modelu	EBSRC82/ EBSSC82

⚠ OSTRZEŻENIE

Używanie innych akumulatorów może spowodować pożar, porażenie prądem lub obrażenia ciała.

Not for Reproduction

Polski (Tłumaczenie oryginalnej instrukcji)

INFORMACJE O KOSIARCE

Zobacz rysunek 1.

Aby bezpiecznie korzystać z urządzenia, należy w pełni zrozumieć informacje umieszczone na urządzeniu oraz w niniejszej instrukcji obsługi oraz posiadać niezbędną wiedzę na temat planowanej pracy do wykonania. Przed użyciem tego urządzenia zapoznać się z obsługą i zasadami bezpieczeństwa.

MONTAŻ

ROZPAKOWYWANIE

Urządzenie wymaga złożenia.

- Wyjąć ostrożnie produkt i akcesoria z opakowania. Sprawdzić, czy opakowanie zawiera wszystkie wyszczególnione elementy.

⚠ OSTRZEŻENIE

Nie używać tego produktu, jeżeli po rozpakowaniu chociaż jedna część znajdująca się na liście dostarczonego wyposażenia została już zamontowana w produkcie. Części znajdujące się na tej liście nie zostały zamontowane w urządzeniu przez producenta i wymagają ich zainstalowania przez użytkownika. Użycie urządzenia, które zostało nieprawidłowo złożone może spowodować poważne obrażenia ciała.

- Sprawdzić dokładnie, czy produkt nie został uszkodzony podczas transportu.
- Nie wyrzucać opakowania od czasu dokładnego sprawdzenia i pomyślnego uruchomienia produktu.
- Jeżeli części są uszkodzone lub brakuje części, należy skontaktować się z centrum serwisowym Snapper tools abyuzyskać pomoc.

LISTA DOSTARCZONEGO WYPOSAŻENIA

- Kosiarka do trawy
- Kluczyk uruchamiający
- Kosz na trawę
- Korek ściółkowania
- Boczna osłona wylotowa
- Instrukcja obsługi
- Pokrętła
- Śruby

⚠ OSTRZEŻENIE

W przypadku uszkodzenia lub braku dowolnego podzespołu urządzenia, nie wolno go używać aż do wymiany podzespołu. Używanie urządzenia z uszkodzonymi lub brakującymi częściami może być przyczyną poważnych obrażeń ciała.

⚠ OSTRZEŻENIE

Nie należy modyf ikować narzędzia lub korzystać z akcesoriów, które nie są przeznaczone dla tego urządzenia. Dokonanie zmian konstrukcyjnych lub modyf ikacji jest postępowaniem niezgodnym z przeznaczeniem i może być przyczyną wystąpienia niebezpiecznych warunków grożących poważnymi obrażeniami.

⚠ OSTRZEŻENIE

Nie wkładać kluczyka do momentu zakończenia montażu oraz uzyskania gotowości do koszenia. Niezastosowanie się do tych zasad może prowadzić do przypadkowego i niezamierzonego uruchomienia urządzenia oraz ryzyka doznania poważnych obrażeń ciała.

⚠ OSTRZEŻENIE

Aby zapobiec przypadkowemu uruchomieniu urządzenia, które mogłoby spowodować poważne obrażenia ciała, należy zawsze wyciągać akumulator z urządzenia podczas instalowania części.

⚠ OSTRZEŻENIE

Kosiarka może być używana wyłącznie z zamontowanymi i sprawnymi zabezpieczeniami. Nie wolno używać kosiarki, jeśli jakiekolwiek elementy zabezpieczające są uszkodzone. Obsługa urządzenia z uszkodzonymi lub brakującymi elementami grozi poważnym zranieniem.

Not for Reproduction

Polski (Tłumaczenie oryginalnej instrukcji)

ROZKŁADANIE I REGULACJA DOLNEGO UCHWYTU

Zobacz rysunek 2.

- Pociągnąć i obrócić po obu stronach pokrętła uchwytu o 90°, aby poluzować dolne uchwyty.
- Przesunąć dolne uchwyty do położenia roboczego. Można podwyższyć lub obniżyć uchwyt, aby uzyskać wygodną pozycję. Dostępne są 3 pozycje. Zwolnić pokrętła uchwytu, aby zablokować dolny uchwyt w danym położeniu.

UWAGA: Aby zapewnić prawidłowe zamontowanie, po obu stronach musi być ustawiona ta sama pozycja.

MONTAŻ GÓRNEGO UCHWYTU

Zobacz rysunek 3.

- Wyrównać otwory montażowe w górnym i dolnym uchwycie. Włożyć śruby zamkowe i dokręcić je za pomocą pokręteł. Powtórzyć czynność z drugiej strony.

INSTALACJA KOSZA NA TRAWĘ

Zobacz rysunek 4.

- Podnieść tylne drzwiczki wyrzutu trawy.
- Podnieść kosz na trawę za uchwyt i umieścić go pod tylną klapą wyrzutu, aby haczyki kosza kosza na trawę znajdowały się na drążku klapy.
- Opuścić tylną klapę wyrzutu. Gdy haczyki są zamontowane prawidłowo na koszu na trawę, będą wystawać przez otwory z tyłu klapy wyrzutu.

INSTALACJA KORKA

Zobacz rysunek 5.

- Podnieść i przytrzymać tylne drzwi wylotowe.
- Chwycić korek ściółkowania za uchwyt i umieścić go pod niewielkim kątem, jak pokazano na rysunku.
- Umieścić korek ściółkowania we właściwym miejscu.
- Opuścić tylne drzwi wylotowe.

INSTALACJA BOCZNEJ OSŁONY WYLOTOWEJ

Zobacz rysunek 6.

OBJAŚNIENIE: Używając boczną osłonę wylotową, nie należy instalować kosza na trawę. Korek ściółkowania powinien pozostać zainstalowany.

- Podnieść boczne drzwi wylotowe.
- Wyrównać haczyki osłony ze sworzniem zawiasy długiej na dole drzwi.
- Opuścić osłonę w taki sposób, aby haczyki zaczepiły się o sworzeń zawiasy długiej drzwi ściółkowania.
- Opuścić osłonę i boczne drzwi wylotowe.

REGULACJA WYSOKOŚCI TARCZY TNĄCEJ

Zobacz rysunek 7.

Fabrycznie koła kosiarki są ustawione na najmniejszą wysokość koszenia. Przed pierwszym użyciem kosiarki należy wyregulować wysokość koszenia, dopasowując ją do konkretnego trawnika. Trawnik powinien mieć średnio od 38 mm do 51 mm wysokości w miesiącach chłodnych oraz od 51 mm do 70 mm wysokości w miesiącach ciepłych.

Aby wykonać regulację wysokości ostrza

- Aby zwiększyć wysokość tarczy tnącej, pochwycić dźwignię regulacji wysokości i przesunąć ją do tyłu kosiarki.
- Aby obniżyć wysokość tarczy tnącej, pochwycić dźwignię regulacji wysokości i przesunąć ją do przodu kosiarki.

SPOSÓB UŻYCIA

⚠ OSTRZEŻENIE

Nawet po dokładnym zaznajomieniu się z waszym urządzeniem, bądźcie ostrożni. Nigdy nie zapomnijcie, że wystarczy ułamek sekundy nieuwagi, aby doszło do poważnego zranienia.

⚠ OSTRZEŻENIE

Zawsze nosić okulary ochronne. W razie nie spełnienia tych wymagań może dojść do odrzutu obcego ciała do oczu, co grozi poważnym skaleczeniem oka.

Not for Reproduction

Polski (Tłumaczenie oryginalnej instrukcji)

⚠ OSTRZEŻENIE

Do tego urządzenia używajcie jedynie części i akcesoriów zalecanych przez producenta. Używanie niezalecanych części i akcesoriów może pociągnąć za sobą ryzyko poważnych obrażeń ciała.

⚠ OSTRZEŻENIE

Zawsze sprawdzić kosiarkę przed użyciem, czy nie brakuje części lub czy części lub ostrze nie są uszkodzone, nierówne lub czy nie są nadmiernie zużyte. Używanie urządzenia z uszkodzonymi lub brakującymi częściami może być przyczyną poważnych obrażeń ciała.

- Nie przechylać kosiarki podczas uruchamiania silnika lub włączania urządzenia, chyba że wymaga tego procedura uruchomienia silnika. W takim przypadku nie przechylać go bardziej, niż to konieczne i podnieść tylko część znajdującą się i skierowaną w kierunku przeciwnym od operatora.
- Nie uruchamiać silnika stojąc przed otworem wyrzutowym.
- Nie umieszczać rąk lub nóg w pobliżu lub pod częściami obrotowymi. Nigdy nie zasłaniać otworu wylotowego.

Szczegółowe informacje dotyczące ładowania znajdują się w instrukcji obsługi akumulatora lub ładowarki, których listę zamieszczono w specyfi kacji.

INSTALACJA AKUMULATORA

Zobacz rysunek 8.

- Podnieść i przytrzymać osłonę akumulatora.
- Wyrównać akumulator z gniazdem akumulatora kosiarki.
- Zatrzask na spodzie akumulatora musi zatrzasnąć się na swoim miejscu, a akumulator musi być prawidłowo zamocowany w kosiarce, aby można było rozpocząć pracę.
- Jeżeli urządzenie nie będzie od razu używane, nie wolno wkładać klucza izolatora.
- Zamknąć drzwi.

WYJMOWANIE AKUMULATORA

Zobacz rysunek 8.

- Zwolnić dźwignię zasilania, aby wyłączyć urządzenie.
- Wyciągnąć klucz izolatora.
- Otworzyć pokrywę akumulatora.
- Nacisnąć przycisk zwalniający akumulatora na kosiarce. Spowoduje to, że akumulator lekko wysunie się z narzędzia.
- Wyjąć akumulator z urządzenia.

URUCHAMIANIE/ZATRZYMYWANIE KOSIARKI

Zobacz rysunek 9.

- Włożyć kluczyk rozruchowy.
- Kluczyk należy włożyć bezpośrednio przed przystąpieniem do pracy.
- Nacisnąć i przytrzymać przycisk startu.
- Pociągnąć dźwignię napędu do góry (w kierunku uchwytu), aby uruchomić kosiarkę i zwolnić przycisk.
- Aby zatrzymać kosiarkę, należy zwolnić dźwignię sterowania przełącznika.

UWAGA : Gdy silnik elektryczny zwalnia, może występować dźwięk o wysokiej częstotliwości oraz iskrzenie. Jest to normalne zjawisko.

KOSZENIE TRAWY Z UŻYCIEM FUNKCJI SAMOBIEŻNEJ

Zobacz rysunek 9.

Aby włączyć funkcję pracy samobieżnej:

- Otworzyć pokrywę akumulatora.
- Włożyć akumulator.
- Włożyć kluczyk rozruchowy.
- Pociągnąć dźwignię pracy samobieżnej do góry, aż zetknie się z uchwytem.

Aby wyłączyć funkcję pracy samobieżnej:

- Zwolnić dźwignię pracy samobieżnej.

Aby ustawić funkcję pracy samobieżnej:

- Pociągnąć dźwignię regulacji prędkości do położenia z symbolem królika, aby zwiększyć prędkość.
- Popchnąć dźwignię regulacji prędkości do położenia z symbolem żółwia, aby zmniejszyć prędkość.

Not for Reproduction

Polski (Tłumaczenie oryginalnej instrukcji)

WSKAZÓWKI DOTYCZĄCE KOSZENIA

- Upewnić się, że na trawniku nie ma kamieni, gałęzi, przewodów i innych przedmiotów, które mogłyby uszkodzić ostrza lub silnik kosiarki. Nie kosić w pobliżu metalowych ogrodzeń lub innych metalowych elementów. Takie przedmioty mogą być przypadkowo wyrzucone przez kosiarkę w dowolnym kierunku i spowodować poważne zranienie operatora lub innych osób.
- Aby utrzymać trawnik w doskonałym stanie, zawsze ścinać jedną trzecią całkowitej wysokości trawy.
- Nie kosić mokrej trawy, będzie się ona przyklejać od spodu kosiarki i uniemożliwi prawidłowe gromadzenie w pojemniku lub wyrzucanie ściętej trawy.
- Świeża lub gruba trawa może wymagać dokładniejszego koszenia lub ustawienia wyższej wysokości koszenia.
- Po każdym użyciu kosiarki należy oczyścić platformę od spodu, usuwając skoszoną trawę, liście i inne nagromadzone zanieczyszczenia.
- Podczas koszenia wysokiej trawy zwolnij tempo poruszania się, aby zapewnić lepszą skuteczność koszenia i właściwe usuwanie ścinek.

UWAGA: Przed przystąpieniem do czyszczenia spodu kosiarki należy zawsze wyłączyć kosiarkę i odczekać aż nóż tnący przestanie się obracać.

PRACA NA ZBOCZU

⚠ OSTRZEŻENIE

Praca na zboczu to jedna z głównych przyczyn poślizgnięć i upadków, które mogą zakończyć się poważnym zranieniem. Praca na zboczu wymaga zachowania szczególnej ostrożności. Jeśli operator czuje się niepewnie, nie powinien kosić zbocza. Dla własnego bezpieczeństwa nie należy kosić zboczy o nachyleniu większym niż 15 stopni.

⚠ OSTRZEŻENIE

W czasie koszenia pod górę należy utrzymywać niską prędkość napędu.

- Pochyłe tereny należy kosić wzdłuż zbocza, nigdy do góry i w dół. Zachować szczególną ostrożność podczas zmiany kierunku jazdy na pochyłym terenie.
- Uważać na dziury, skały, ukryte przedmioty, które mogą spowodować poślizgnięcie się lub wywrócenie. Wysoka trawa może ukrywać przeszkody. Należy usunąć z trawnika wszystkie przedmioty takie jak skały, kamienie, gałęzie drzew itp., o które można się przewrócić lub które może uderzyć tarcza tnąca.
- Zawsze zwracać uwagę na zachowanie bezpiecznej odległości stóp od urządzenia. Poślizgnięcie się i upadek grozi poważnymi obrażeniami. W przypadku zbliżającej się utraty równowagi należy natychmiast puścić dźwignię zasilania.
- Nie wolni kosić w pobliżu skarp, uskoków, nasypów itp.Groziłoby to utratą równowagi.

OPRÓŻNIANIE KOSZA NA TRAWĘ

Zobacz rysunek 10.

- Wyłączyć kosiarkę, zaczekać aż nóż tnący przestanie się obracać i wyjąć kluczyk rozruchowy.
- Podnieść tylne drzwi.
- Podnieść kosz na trawę używając uchwytu, aby wyciągnąć go z kosiarki.
- Wyrzucić skoszoną trawę.
- Podnieść tylne drzwi i zamontować ponownie kosz na trawę, jak opisano wcześniej w tej instrukcji obsługi.

KONSERWACJA

⚠ OSTRZEŻENIE

Aby uniknąć przypadkowego rozruchu oraz poważnych obrażeń, przed przystąpieniem do konserwacji należy sprawdzić, czy akumulator jest odłączony a kluczyk rozruchowy wyjęty.

Not for Reproduction

Polski (Tłumaczenie oryginalnej instrukcji)

⚠ OSTRZEŻENIE

Aby nie dopuścić do przypadkowego uruchomienia lub nieupoważnionego użycia, bezprzewodowa kosiarka została wyposażona w wyjmowany kluczyk zabezpieczający. Aby całkowicie unieruchomić kosiarkę, kluczyk zabezpieczający należy wyjąć i przechowywać z dala od kosiarki oraz poza zasięgiem dzieci.

⚠ OSTRZEŻENIE

Podczas konserwacji i naprawy używać wyłącznie autoryzowanych części zamiennych. Stosowanie zamienników innych f ir m może stwarzać zagrożenie dla zdrowia użytkownika lub uszkodzić urządzenie.

⚠ OSTRZEŻENIE

Komory silnika i akumulatora muszą być czyste, bez trawy, liści lub nadmiaru smaru. Pomoże to zmniejszyć ryzyko pożaru.

OGÓLNE ZASADY KONSERWACJI URZĄDZENIA

Przed każdym użyciem sprawdzić cały produkt pod względem uszkodzenia, brakujących części, poluzowanych części, np. śrub, nakrętek, wkrętów, korków itp. Dokręcić dobrze wszystkie elementy mocujące i korki; nie uruchamiać urządzenia dopóki wszystkie brakujące lub uszkodzone części zostaną wymienione. Skontaktować się z działem obsługi klienta Snapper tools w celu uzyskania wsparcia.

Unikać stosowania rozpuszczalników do czyszczenia plastikowych części. Większość plastików jest wrażliwa na rozmaite rozpuszczalniki dostępne w handlu i może ulec uszkodzeniu przez ich stosowanie. Do usuwania brudu, kurzu, oleju, smaru itp. należy używać czystej szmatki.

⚠ OSTRZEŻENIE

Aby zmniejszyć ryzyko uszkodzenia i wystąpienia niebezpiecznych sytuacji, nigdy nie należy czyścić narzędzia myjką ciśnieniową ani myć pod bieżącą wodą.

⚠ OSTRZEŻENIE

Przechowywać tylko w pomieszczeniach. Na czas czyszczenia lub przechowywania narzędzia, z kosiarki należy zawsze wyjąć akumulator.

⚠ OSTRZEŻENIE

Nie wolno dopuścić do kontaktu plastikowych części z płynem hamulcowym, benzyną, produktami ropopochodnymi, olejami penetrującymi itp. Substancje chemiczne mogą uszkodzić, osłabić lub zniszczyć tworzywo sztuczne, co może spowodować poważne obrażenia ciała.

Należy systematycznie sprawdzać dokręcenie wszystkich nakrętek i śrub, aby zapewnić bezpieczną prace kosiarki. Okresowo przecierać kosiarkę do czysta za pomocą suchej szmatki. Nie używać do tego celu wody.

SMAROWANIE

Wszystkie łożyska urządzenia zostały nasmarowane odpowiednią ilością smaru o wysokiej jakości, który powinien zapewnić odpowiednie smarowanie tych części przez okres żywotności urządzenia. Dlatego też nie ma potrzeby dodatkowego smarowania.

⚠ OSTRZEŻENIE

W celu wykonania czynności konserwacyjnych związanych z tarczą tnącą, należy zawsze chronić dłonie zakładając grube rękawice ochronne i owijając tarczę tnącą odpowiednim materiałem. Kontakt z ostrzem może powodować poważne obrażenia ciała.

⚠ OSTRZEŻENIE

Nie należy smarować elementów zespołu koła. Smarowanie może spowodować uszkodzenie elementów kół podczas użytkowania, powodując poważne obrażenia ciała osoby obsługującej urządzenie i/lub uszkodzenie kosiarki lub mienia.

Not to be republished

Polski (Tłumaczenie oryginalnej instrukcji)

WYMIANA TARCZY TNĄCEJ

Zobacz rysunek 11-12.

OBJAŚNIENIE: Podczas wymiany używać wyłącznie zatwierdzony ostrzy. Wymienić zużyte lub uszkodzone całe zestawy ostrzy i śrub, aby zachować wyważenie.

- Wyłączyć silnik i wyciągnąć klucz odłącznika. Poczekać, aż ostrze całkowicie się zatrzyma.
- Wyjąć akumulator.
- Położyć kosiarkę na boku.Wstawić klin drewniany między tarczę a podwozie kosiarki, aby zapobiec obracaniu się tarczy.
- Poluzować śrubę ostrza, obracając ją w lewo (patrząc od dołu kosiarki) za pomocą klucza lub nasadki 27 mm (brak w zestawie).
- Odkręcić śrubę ostrza i zdjąć ostrze.
- Nałożyć nowe ostrze na wał. Upewnić się, że ostrze zostało prawidłowo osadzone z wałkiem przechodzącym przez otwór ostrza i dwa trzpienie ostrza na wentylatorze umieszczone w przeznaczonych dla nich otworach ostrza. Należy upewnić się, że jego zakrzywione końce są skierowane w stronę korpusu kosiarki, a nie w stronę ziemi. Prawidłowo osadzone ostrze powinno być położone płasko względem wentylatora.
- Przykręcić śrubę ostrza do wału i dokręcić ręcznie.
- Dokręcić nakrętkę ostrza momentem obrotowym za pomocą klucza dynamometrycznego (brak w zestawie), aby zapewnić właściwe dokręcenie śruby. Zalecany moment obrotowy dla nakrętki ostrza wynosi 62,5~71,5 kG cm.

PRZECHOWYWANIE W POZYCJI PIONOWEJ

Zobacz rysunek 13.

- Wyjmij akumulator z kosiarki.
- Wyjmij kosz na trawę.
- Obróć pokrętła uchwytu do pozycji odblokowania.
- Obniż zespół uchwytu i obróć pokrętła uchwytu do pozycji blokady.
- Podnieś kosiarkę za przedni koniec do pozycji pionowej.

⚠ OSTRZEŻENIE

Akumulator należy zawsze wyjąć z kosiarki przed umieszczeniem urządzenia w pozycji pionowej do przechowywania.

PRZEŁĄCZNIK DLA CELÓW PRZECHOWYWANIA

W przypadku jeśli uchwyt zostanie złożony do położenia przechowywania, kosiarka jest wyposażona w specjalny przełącznik do celów przechowywania, który zapobiega możliwości uruchomienia urządzenia. Przełącznik ten nie zastępuje konieczności wyjęcia kluczyka rozruchowego oraz akumulatora w celu uniknięcia ryzyka przypadkowego uruchomienia urządzenia.

Not for commercial use

Polski (Tłumaczenie oryginalnej instrukcji)

ROZWIĄZYWANIE PROBLEMÓW

Problem	Możliwa przyczyna	Rozwiązanie
Uchwyt nie znajduje się we właściwym położeniu.	Śruby zawieszenia nie są prawidłowo osadzone w gniazdach.	Dostosować wysokość uchwytu i upewnić się, czy sworznie wózka zostały prawidłowo zamocowane.
Kosiarka nie uruchamia się.	Akumulator nie jest w pełni naładowany.	Naładować akumulator.
	Akumulator jest uszkodzony lub nie można go naładować.	Wymienić akumulator.
Kosiarka nierównomiernie kosi trawę.	Trawnik jest niejednolity, nierówny lub ustawiono nieprawidłową wysokość koszenia.	Przestawić koła na wyższą pozycję. Aby kosiarka kosiła równomiernie, wszystkie koła muszą być położone na tej samej wysokości koszenia.
Kosiarka nie ściółkuje prawidłowo.	Mokre skrawki trawy przywierają do dolnej części urządzenia.	Przed koszeniem należy poczekać, aż trawa wyschnie.
Kosiarkę trudno pchać.	Wysoka trawa, tył kosiarki i tarcza tnąca ciągnie ciężką trawę, zbyt mała wysokość cięcia.	Zwiększyć wysokość koszenia.
Kosiarka nie zbiera prawidłowo trawy w worku.	Wysokość cięcia jest ustawiona zbyt nisko.	Zwiększyć wysokość koszenia.
Kosiarka wpada w wibracje przy większej prędkości.	Ostrze jest niewyważone, nadmiernie lub nierówno zużyte.	Wymienić ostrze.
	Wałek silnika jest wygięty.	Wyłączyć silnik, wyciągnąć klucz odłącznika i akumulator, odłączyć źródło zasilania i sprawdzić urządzenie pod kątem uszkodzeń. Przed ponownym uruchomieniem oddać do naprawy w autoryzowanym serwisie.
Silnik zatrzymuje się podczas koszenia.	Wysokość cięcia jest ustawiona zbyt nisko.	Zwiększyć wysokość koszenia.
	Akumulator jest rozładowany.	Naładować akumulator.

Jeżeli przedstawione czynności nie rozwiązały problemu, należy skontaktować się z autoryzowanym przedstawicielem serwisu.

Not for Reproduction

Portugues (Tradução das instruções originais)

O seu produto foi concebido e fabricado de acordo com os altos padrões da Snapper tools no que se refere a fi abilidade, facilidade de funcionamento e segurança do operador. Quando devidamente cuidado irá proporcionar -lhe anos de desempenho reforçado e sem problemas.
Dank u voor uw aankoop van een Snapper tools product.

Guarde este manual para consultas futuras

USO PREVISTO

Este produto foi concebido para o corte doméstico de relva. A lâmina deve girar aproximadamente paralela ao solo sobre o qual está a girar. As quatro rodas devem tocar o chão, enquanto estiver a cortar. É um cortador de relva com comando pedestre traseiro.

NOTA: O cortador de relva não deve ser colocado em funcionamento com as rodas separadas do solo, não deve ser puxado nem se deve colocar em cima dele. Só deve ser usada para cortar relvado de jardins.

NORMAS GERAIS DE SEGURANÇA

⚠ ADVERTÊNCIA

Para reduzir o risco de ferimento, o utilizador deve ler e compreender o manual do utilizador.

⚠ ADVERTÊNCIA

Não tente operar este corta-relva até ter lido atentamente e compreendido totalmente todas as instruções, normas de segurança, etc. que constam neste manual. Se não as cumprir correctamente, pode provocar acidentes envolvendo descargas eléctricas, incêndios e/ou danos corporais graves.

⚠ ADVERTÊNCIA

A máquina deve funcionar com a bateria. Ao usar a máquina com a bateria a funcionar, deve seguir sempre as precauções básicas de segurança para reduzir o risco de incêndio, fugas da bateria e danos corporais.

SEGURANÇA PESSOAL

- O cortador de relva pode amputar mãos e pés, assim como lançar objectos. Na eventualidade de não cumprir com todas as instruções de segurança, tal poderá causar graves lesões ou morte.
- Nunca permita que crianças ou pessoas que não estejam familiarizadas com estas instruções utilizem o aparelho. A legislação local pode restringir a idade do operador.
- Ao operar o corta-relva, permaneça alerta, tenha em atenção ao que está a fazer e use o bom senso. Não utilize o corta-relva quando se sentir cansado ou se encontrar sob a influência de drogas, álcool ou medicamentos. Uma falta de concentração durante o funcionamento do cortador pode resultar em lesão corporal grave.
- Use calças compridas, mangas compridas, botas e luvas. Não use roupas largas, calções, sandálias ou ande descalço.
- Use sempre óculos de segurança com protectores laterais. Use uma máscara de rosto caso a operação seja poeirenta.
- Assegure-se sempre do seu equilíbrio. Mantenhase bem apoiado e equilibrado. Não se aproxime em demasia. Tentar esticar-se demais pode provocar a perda de equilíbrio.
- Ande e nunca corra.
- Corte a relva transversalmente nas inclinações, nunca para cima e para baixo. Tenha extrema cautela ao mudar de direcção nas inclinações.
- Não corte perto de depressões, fossos, declives excessivamente acentuados ou represas. Um fraco equilíbrio pode causar um acidente em que escorrega e cai.
- Planeie os seus movimentos de forma a evitar a descarga de material na direcção de estradas, via pública, pessoas presentes e similares. Evite também descarregar o material contras uma parede ou uma obstrução, que possam fazer com que o material ricochete para trás para o operador.

AMBIENTE DE TRABALHO

- Nunca corte com pessoas, especialmente crianças, ou animais estão por perto.

Not for Reproduction

- Corte sempre a relva com luz natural ou com uma boa luz artificial.
- Não opere a máquina em atmosferas explosivas, tais como na presença de líquidos inflamáveis, gases ou poeira. A ferramenta pode criar fagulhas que podem incendiar o pó ou os gases.
- Os objectos atirados pela lâmina do corta relva podem causar graves lesões às pessoas. Inspeccione cuidadosamente a área onde o cortador vai ser utilizado e retire todas as rochas, paus, metais, fios, ossos, brinquedos ou outros objectos estranhos.
- Não trabalhe com o cortador em relva molhada ou sob chuva.
- Mantenha em mente que o operador ou o utilizador é responsável pelos acidentes ou perigos que ocorrem a outras pessoas ou à sua propriedade.

UTILIZAÇÃO E MANUTENÇÃO DE FERRAMENTAS DE JARDIM

- Antes de a utilizar, realize sempre uma inspecção visual para assegurar-se de que as lâminas, os pernos da lâmina e o conjunto cortador não estão gastos ou danificados.
- Substitua lâminas e parafusos desgastados em conjunto de modo a preservar o equilíbrio.
- Verifique todas as porcas, pregos e parafusos com intervalos frequentes para confirmar a tensão apropriada e se certificar que o equipamento está em condições seguras de funcionamento.
- Verifique o colector de erva frequentemente para ver se existe desgaste ou deterioração.
- Substitua as peças gastas ou danificadas.
- Não deixe a bateria no cortador de relva com a luz directa do sol a incidir sobre ela.
- Não force a máquina. Realizará um trabalho melhor e mais seguro à velocidade para a qual foi concebida.
- Não sobrecarregue o cortador de relva. O corte de relva comprida e densa pode provocar a queda da velocidade do motor ou o corte de potência. Ao cortar erva espessa e comprida, um primeiro corte à altura de corte máxima ajudará a reduzir a carga.
- Pare a lâmina quando passar por superfícies com gravilha.
- Não puxe o corta relva para trás a menos que absolutamente necessário. Se tiver de afastar o cortador de um muro ou obstrução, olhe primeiro para baixo e atrás para evitar de tropeçar ou puxar o cortador para os seus pés.
- Pare a(s) lâmina(s) se tiver de inclinar a máquina para transportá-la ao passar por superfícies que não sejam de relva e quando transportar a máquina para e da área a cortar.
- Não utilize a máquina com protecções defeituosas, ou sem ter situado correctamente os dispositivos de segurança, por exemplo deflectores e/ou apanhadores de relva.
- Acenda o motor conforme as instruções e mantenha as mãos e os pés fora da área de corte.
- Nunca pegue ou levante o cortador de relva enquanto o motor se encontra em funcionamento.
- Retire o interruptor nos seguintes casos:
  - cada vez que deixe a máquina
  - antes de limpar uma obstrução
  - antes de verificar, limpar ou funcionar com o cortador
  - depois de embater num objecto estranho, inspeccione o aparelho para ver se existem danos e realize as reparações conforme necessário
  - antes de esvaziar a caixa de relva.
  - se o cortador começar a vibrar de forma anormal (verifique imediatamente)
  - quando não estiver a ser usada e armazenar a máquina
  - quando estiver a recarregar e ao retirar/colocar a bateria.
- Evite furos, raízes, solavancos, pedras ou outros objectos escondidos. Um terreno desnivelado pode fazer com que escorregue e caia.
- Se o cortador começar a vibrar de forma anormal, pare o motor e verifique imediatamente a causa. Substitua a lâmina se tiver um desgaste irregular ou algum tipo de dano. A vibração é

Illegal Reproduction

geralmente um aviso de problema.

- Se o cortador bater num objecto estranho, siga estes passos:
  - Pare a máquina soltando a alavanca de arranque, espere até que a lâmina pare completamente e, depois, retire o interruptor.
  - Verifique cuidadosamente se o cortador tem algum dano.
  - Substitua a lâmina se estiver danificada. Repare qualquer dano antes de retomar e continuar a operação do corta relva.
- Use o aparelho certo. Não use a máquina para trabalhos para os quais a máquina não foi concebida.
- Quando não estiver a utilizar este corta-relva deve guardar num local bem ventilado, seco e fechado, fora do alcance das crianças. O interruptor também deve ser retirado.
- Não exponha a máquina à chuva ou humidade elevada. A entrada de água na ferramenta de jardim aumentará o risco de choque eléctrico.
- Siga as instruções do fabricante para uma operação e instalação adequadas dos acessórios. Use apenas os acessórios aprovados pelo fabricante.
- Tenha cuidado quando estiver a ajustar a máquina de forma a evitar que os seus dedos fiquem presos entre as lâminas em movimento e as peças fixas da máquina.
- Deixe sempre a máquina arrefecer antes de a guardar.
- Quando efectuar a manutenção das lâminas, tenha em conta que mesmo que a corrente esteja desligada, as lâminas podem na mesma mover-se.

UTILIZAÇÃO E MANUTENÇÃO DA BATERIA

- Recarregue apenas com o carregador especificado pelo fabricante. O uso de um carregador com um pacote de baterias incompatíveis pode criar um risco de incêndio.
- Use ferramentas eléctricas somente com baterias especificamente concebidas. O uso de qualquer outro tipo de bateria pode causar risco de lesões e incêndio.
- Quando a bateria não estiver a ser utilizada, mantenha-a afastada de outros objectos metálicos como clipes de papel, moedas, chaves, pregos, parafusos, ou outros pequenos objectos metálicos que podem fazer a ligação de um terminal para outro. queimaduras ou um incêndio.
- Sob circunstâncias abusivas, o líquido pode ser ejectado da bateria, evite o contacto. Se o contacto ocorrer acidentalmente, limpe com água abundante. Se o líquido entrar em contacto com os olhos, procure adicionalmente assistência médica. O líquido ejectado da bateria pode causar irritação ou queimaduras.

MANUTENÇÃO

- A assistência neste aparelho deve ser realizada apenas por pessoal de reparação qualificado. A assistência ou manutenção realizadas por pessoal não qualificado poderão provocar lesões para o utilizador ou danos para o aparelho.
- Use apenas peças de substituição originais ao reparar o aparelho. O uso de peças não autorizadas pode criar um risco de lesão grave para o utilizador ou danos para o aparelho.

MANUTENÇÃO

- Após a utilização e antes do armazenamento desligue a máquina da bateria e verifique a existência de danos.
- Quando não estiver em utilização guarde a máquina fora do alcance das crianças.
- A máquina apenas deve ser reparada por um técnico autorizado.
- Use apenas peças sobresselentes e acessórios recomendados pelo fabricante.

⚠ ADVERTÊNCIA

A cabeça de corte continua a girar durante alguns segundos após desligar.

- O nível de vibração durante a utilização propriamente dita da ferramenta eléctrica pode diferir do valor total declarado dependendo das formas como a ferramenta é utilizada.
- Foi reportado que as vibrações que derivam de ferramentas podem contribuir

Not for Reproduction

Portugues (Tradução das instruções originais)

para uma doença designada Síndrome de Raynaud em determinados indivíduos. Os sintomas podem incluir formigueiro, entorpecimento e empalidecimento dos dedos, habitualmente visível aquando da exposição ao frio. Estima-se que os factores hereditários, exposição ao frio e humidade, dieta, tabagismo e práticas de trabalho contribuem todos para o desenvolvimento destes sintomas. Actualmente não se sabe até que ponto qualquer vibração ou grau de exposição (se os houver) podem contribuir para a condição. Existem medidas que podem ser tomadas pelo operador para possivelmente reduzir os efeitos da vibração:

- Mantenha o seu corpo quente durante o tempo frio. Ao operar a unidade, use luvas para manter as mãos e os pulsos quentes. Encontra-se reportado que o tempo frio é um grande factor que contribui para o Síndrome de Raynaud.
- Após cada período de operação, exercite para aumentar a circulação sanguínea.
- Faça pausas frequentes no trabalho. Limite o tempo de exposição por dia.

■ Caso sinta algum dos sintomas desta doença, interrompa de imediato a sua utilização e consulte o seu médico sobre estes sintomas.

Guarde as presentes instruções. Consulte-as frequentemente e utilize-as para informar outros que possam usar este aparelho. Caso empreste esta unidade a alguém, empresta também estas instruções.

SÍMBOLO

Alguns dos seguintes símbolos podem ser usados neste produto. Observe-os e aprenda o seu signi cado. Uma correcta interpretação destes símbolos permitir-lhe-á utilizar melhor o produto e de uma forma mais segura.

SÍMB-OLO	TERMINOLOGIA E EXPLICAÇÃO
V	Tensão
A	Amperes
Hz	Hertz
W	Watts
Hrs	Horas
	Construção com duplo isolamento
	Utilizador deve ler e entender o manual do utilizador.
	Mantenha os espectadores afastados.
	Cuidado com as lâminas afiad-as. As lâminas continuam a funcionar após o motor ser desligado. Remova o dispositivo de desativação antes da manutenção.
	Não exponha a máquina à chuva ou humidade elevada.
	Não trabalhe com o cortador em inclinações superior-es a 15º. Corte a relva transv-ersalmente nas inclinações, nunca para cima e para baixo.
	Tenha cuidado com os choques eléctricos.
	Espere que todos os componentes da máquina parem completamente antes de tocar neles.
	O carregador foi concebido para uso em interiores.

As seguintes palavras de sinal e significados destinam-se a explicar os níveis de risco associados a este produto.

SÍMBOLO	SINAL	SIGNIFICADO

Not for Reproduction

Portugues (Tradução das instruções originais)

	P E R - IGO	Indica uma situação perigosa iminente, que, se não evitada, poderá resultar em morte ou feri-mentos graves.
	AVISO	Indica uma situação poten-cialmente perigosa, que, se não evitada, poderá conduzir à morte ou graves lesões.
	C U I - DADO	Indica uma situação potencialmente perigosa, que, se não evitada, poderá resultar em pequenas ou moderadas lesões.
	C U I - DADO	(Sem Símbolo de Alerta de Segurança) Indica uma situação que poderá resultar em danos materiais.

ELIMINAÇÃONON

Os aparelhos eléctricos antigos não devem ser eliminados juntamente com o lixo doméstico. Recicle onde existem instalações para o efeito. Verifi que com as suas Autoridades Locais ou revendedor para obter informações sobre reciclagem.

A recolha seletiva de produtos usados e embalagens permite que os materiais se reciclem e voltem a utilizar. A reutilização dos materiais reciclados ajuda a prevenir a poluição ambiental e reduz a procura de matérias primas.

Batteries

Li-ion

No final da sua vida útil, retire as baterias com o devido cuidado para o ambiente. A bateria contém material perigoso para si e para o ambiente. Deve ser retirada e eliminada separadamente numa instalação que aceite baterias de iões de lítio.

MANUTENÇÃO

Os serviços de manutenção requerem extremo cuidado e conhecimentos e devem apenas ser realizado por um técnico de assistência qualifi cado. Para assistência, sugerimos que devolva o produto ao seu centro de assistência autorizado mais próximo para reparação. Ao realizar serviços de manutenção, use apenas peças de substituição idênticas.

Este produto possui muitas características para tornarem a sua utilização mais agradável e aprazível. Deu-se prioridade de topo à segurança, desempenho e fi abilidade aquando da concepção deste produto, tornando-o mais fácil de manter e operar.

⚠ ADVERTÊNCIA

O funcionamento de qualquer ferramenta eléctrica pode fazer com que objectos estranhos sejam atirados para os seus olhos, o que pode resultar em graves lesões oculares. Antes de começar o funcionamento com a ferramenta eléctrica, use sempre óculos protectores, óculos de segurança com protecções laterais, ou uma protecção para todo o rosto quando necessário. Recomendamos a Máscara Wide Vision Safety para uso sobre os óculos graduados ou sobre os óculos de segurança padrão com protecções laterais. Use sempre protecção para os olhos que esteja marcada em como cumpre com a EN 166.

DESCRIÇÃO

1. Alavanca de arranque
2. Cabo de controlo do motor
3. Pega superior
4. Pega inferior
5. Alavanca reguladora da altura
6. Porta da bateria
7. Roda frontal
8. Roda traseira
9. Caixa de relva
10. Manípulo da pega
11. Botão
12. Parafusos

Nortor Remote.cn

Portugues (Tradução das instruções originais)

13. Pega da caixa de relva
14. Porta traseira
15. Abertura traseira de descarga
16. Haste da porta
17. Ganchos
18. Chave do interruptor
19. Lâmina
20. Eixo do motor
21. Ventilador
22. Parafuso da lâmina
23. Pinos da lâmina
24. Botão de libertação da bateria
25. Tomada de “mulching”
26. Deflector de descarga lateral
27. Porta de descarga lateral
28. Bloco de madeira (não incluída)
29. Chave de serviço (não incluída)
30. Bateria (não incluída)
31. Interruptor de armazenagem
32. Alavanca de autopropulsão
33. Controlos de velocidade autopropulsionado
34. Interruptor de armazenamento

CARACTERÍSTICAS TÉCNICAS

Cortador de relva	ESXD19SPWM82
Largura de fresagem	48 cm
Altura de corte	25 mm - 80 mm
Velocidade sem carga	2800 rpm
Velocidade auto-propulsionada	0.5-1.5 m/s
Nível de pressão sonora	LpA : 71 dB(A), K=3.0
Nível de potência acústica garantido	LwA :96 dB(A)
Nível de vibração	≤ 2.5 m/s^2, K=1.5
Capacidade da caixa de relva	55 L
Peso líquido	28.5 kg

Bateria	Iões de lítio
Número do modelo	EBSB2AH82(2Ah)/ EBSB4AH82(4AH)/ EBSB5AH82(5AH)
Carregador da bateria	
Número do modelo	EBSRC82/ EBSSC82

⚠ ADVERTÊNCIA

O uso de qualquer outra bateria pode resultar num risco de incêndio, choque eléctrico ou danos corporais.

FAMILIARIZE-SE COM O CORTADOR DE RELVA

Ver figura 1.

O uso seguro deste aparelho requer uma compreensão das informações na ferramenta e neste manual do utilizador, bem como um conhecimento do projecto que está a preparar. Antes do uso deste aparelho, familiarizese com todas as características operacionais e regras de segurança.

MONTAGEM

DESEMBALAGEM

Este produto requer montagem.

Remova cuidadosamente o produto e quaisquer acessórios da caixa. Assegure-se de que todos os elementos referidos na lista da embalagem estão incluídos.

⚠ ADVERTÊNCIA

Não use este produto caso alguma das peças na Lista da embalagem já se encontre montada no seu produto ao desembalar. As peças nesta lista não são montadas no produto pelo fabricante e requerem a instalação por parte do cliente. O uso de um aparelho que tenha sido montado de forma inadequada poderá causar lesões pessoais graves.

- Inspeccione o produto cuidadosamente para se certificar que não houve quebra ou danos durante o transporte.

Not for Reproduction

Portugues (Tradução das instruções originais)

- Não deite fora o material da embalagem até ter inspeccionado cuidadosamente o produto e o ter posto a trabalhar.
- Caso falte alguma peça ou alguma peça esteja danificada, por favor contacte o seu centro de serviço Snapper tools para ter assistência.

LISTA DE EMBALAGEM

- Cortador de relva
- Chave do interruptor
- Caixa de relva
- Tomada de “mulching”
- Deflector de descarga lateral
- Manual do operador
- Botões
- Parafusos

⚠ ADVERTÊNCIA

Se qualquer peça estiver danif icada ou em falta, não utilize este produto até as peças serem repostas. O uso de um produto com peças em falta ou cujas peças estejam danif icadas, pode produzir lesões pessoais graves.

⚠ ADVERTÊNCIA

Não tente modif icar este produto ou criar acessórios não recomendados para o uso com este produto. Quaisquer destas alterações ou modif icações representam um uso indevido e pode resultar em condições perigosas ocasionando eventuais ferimentos graves pessoais.

⚠ ADVERTÊNCIA

Não insira o interruptor até que a montagem esteja completa e a unidade pronta a cortar. Se a máquina for mal montada, poderá arrancar acidentalmente e provocar graves danos pessoais.

⚠ ADVERTÊNCIA

Para evitar um arranque acidental que poderia causar lesões corporais sérias, retire sempre a bateria do produto a juntar as peças.

⚠ ADVERTÊNCIA

Nunca utilize a máquina de cortar relva sem os adequados dispositivos de segurança colocados e em perfeitas condições. Nunca opere o corta relva com dispositivos de segurança danif icados. A operação deste aparelho com peças danif icadas ou em falta poderia conduzir a graves lesões pessoais.

DESDOBRAR E AJUSTAR O CABO INFERIOR

Ver Figura 2.

- Puxe e rode as maçanetas do cabo e rode-as 90° para ambos os lados para desapertar os cabos inferiores.
- Mova os cabos inferiores até à posição de funcionamento. Pode subir ou baixar o cabo até à posição que for mais cómoda. Dispõe de 3 posições à escolha. Solte as maçanetas do cabo para bloquear o cabo inferior na sua posição.

NOTA: Assegure-se que ambos os lados se fixam na mesma posição para uma montagem adequada.

INSTALAR O MANÍPULO SUPERIOR

Ver Figura 3.

- Alinhe os orifícios de montagem do cabo superior e do cabo inferior. Insira os parafusos e utilize as maçanetas para apertá-los. Repita a operação no outro lado.

INSTALAÇÃO DA CAIXA DE RELVA

Ver Figura 4.

- Levante a porta traseira da descarga.
- Levante o coletor de relva pelo cabo e coloque-o debaixo da porta traseira de descarga para que os ganchos do coletor de relva fiquem assentes na vareta da porta.
- Solte a porta traseira de descarga. Quando se instalar corretamente, os ganchos do coletor de relva estendem-se através das aberturas da porta de descarga traseira.

INSTALAÇÃO DA TAMPA DE MULCHING

Ver Figura 5.

- Levante e mantenha a porta de descarga traseira.

Not for Reproduction

- Agarre na tampa de mulching pelas pegas e insira-a num pequeno ângulo, conforme apresentado.
- Empurre o adaptador para colocá-lo no seu lugar.
- Baixe a porta de descarga traseira.

INSTALAÇÃO DO DEFLECTOR DE DESCARGA LATERAL

Ver Figura 6.

NOTA: Quando utilizar o def lector de descarga lateral, não instale o depósito. O adaptador para trituração deve permanecer instalado.

- Levante a porta de descarga lateral.
- Alinhe os ganchos do def lector com o tirante de articulação na parte de baixo da porta.
- Baixe o deflector antes que os ganchos estejam fixos no tirante de articulação de mistura.
- Solte o deflector e a porta de descarga lateral.

DEFINIR A ALTURA DA LÂMINA

Ver Figura 7.

Quando enviadas, as rodas no corta relva estão ajustadas para uma posição de corte baixo. Antes de usar o corta relva pela primeira vez, ajuste a posição de corte à altura que melhor se adequa ao seu relvado. O cortador de relva médio deveria medir entre 38 mm e 51 mm durante os meses frios e entre 51 mm y 70 mm durante os meses quentes.

Para ajustar a altura da folha

- Para subir a altura da lâmina, agarre a alavanca de ajuste da altura e desloque-a para a parte traseira doncorta relva.
- Para baixar a altura da lâmina, agarre a alavanca de ajuste da altura e desloque-a para a parte dianteira do corta relva.

UTILIZAÇÃO

⚠ ADVERTÊNCIA

Não diminua a sua vigilância mesmo depois de se ter familiarizado com o seu aparelho. Nunca se esqueça que basta um segundo de falta de atenção para se ferir gravemente.

⚠ ADVERTÊNCIA

Use sempre protecção para os olhos. A falta de cumprimento desta instrução pode ocasionar a projecção de corpos estranhos para os olhos e provocar lesões oculares graves.

⚠ ADVERTÊNCIA

Não utilize peças nem acessórios diferentes dos recomendados pelo fabricante para este aparelho. A utilização de peças ou acessórios não recomendados pode ocasionar riscos de ferimentos graves.

⚠ ADVERTÊNCIA

Inspeccione sempre o cortador de relva para ver se existem peças danifi cadas ou em falta e se a lâmina está danifi cada, torta ou se há um desgaste excessivo antes de a utilizar. O uso de um produto com peças em falta ou cujas peças estejam danifi cadas, pode produzir lesões pessoais graves.

- Não incline o cortador de relva quando fizer arrancar o motor ou ligar o motor, excepto se o cortador tiver de ser inclinado para arrancar. Neste caso, não incline mais do que o absolutamente necessário e levante apenas a parte que está afastada do operador.
- Não ligue o motor quando se encontra em frente da rampa de descarga.
- Não coloque as mãos ou os pés próximo das peças rotativas. Mantenha a abertura de descarga sempre desobstruída.

Para instruções completas sobre o carregamento, consulte o Manual do Utilizador das baterias e carregadores listados na secção de especifi cações.

PARA INSTALAR A BATERIA

Ver Figura 8.

- Levante e mantenha a tampa da bateria.
- Alinhe a bateria com a porta da bateria do corta-relva.
- Assegure-se que o botão de libertação da bateria fica bem colocado no seu sítio e que a bateria está completamente

Not for Reproduction

assente e segura no corta-relva antes de começar a utilizá-lo.

- Se o cortador não for utilizado imediatamente, não insira a chave de interruptor.
- Feche a porta.

PARA RETIRAR A BATERIA

Ver Figura 8.

- Solte a alavanca de arranque para deter o produto.
- Retire a chave de isolamento.Abra a porta do compartimento da bateria.
- Pressione o botão de libertação no corta-relva. Isto fará com que a bateria saia ligeiramente da ferramenta.
- Remova a bateria do produto.

ABASTECER O DEPÓSITO

Ver Figura 9.

- Introduza o interruptor.
- Se a máquina não vai ser utilizada de forma imediata, não insira o interruptor.
- Mantenha premido o botão de arranque.
- Puxe a alavanca de arranque para cima, para a pega, para arrancar o corta-relva e solte o interruptor.
- Para parar o cortador de relva, solte a alavanca do controlo do interruptor.

NOTA: Um barulho estridente e algumas faíscas podem ocorrer quando o motor elétrico desacelera. Isto é normal.

CORTE AUTOPROPULSIONADO

Ver Figura 9.

Para ativar a função de autopropulsão:

- Abra a porta do compartimento da bateria.
- Introduzir a bateria.
- Introduza o interruptor.
- Puxe a alavanca de autopropulsão para cima à pega.

Para desativar a função de autopropulsão:

- Liberte a alavanca de autopropulsão.

Para ajustar a velocidade da função de autopropulsão:

- Puxe a alavanca de controlo de velocidade variável no sentido do Símbolo do Coelho para aumentar a velocidade.
- Empurre a alavanca de controlo de velocidade variável no sentido do Símbolo da Tartaruga para reduzir a velocidade.

DICAS PARA CORTAR A RELVA

- Certifique-se que a relva não contém pedras, paus, fios e outros objectos que possam danificar as lâminas ou motor do cortador de relva. Não corte em cima de estacas ou outros postos de metal. Esses objectos poderiam ser acidentalmente atirados pelo corta relva em qualquer direcção e causar graves lesões pessoais ao operador e a outros.
- Para obter um relvado saudável, corte sempre um terço ou menos do comprimento total de relva.
- Não corte relva molhada, irá colar-se ao lado inferior da plataforma e impedirá o ensaque ou descarga apropriada das aparas de relva.
- A relva nova ou densa pode requerer uma altura de corte superior ou estreita.
- Limpe o lado inferior da plataforma do corta relva depois de cada utilização para remover aparas, folhas, sujidade e quaisquer outros detritos acumulados.
- Ao cortar relva longa, reduza a velocidade de passo para permitir um corte mais eficaz e uma descarga apropriada das aparas.

NOTA: Desligue sempre o corta-relva e deixe que as lâminas parem completamente, retire o interruptor antes de limpar por baixo.

OPERAÇÃO EM DECLIVES

⚠ ADVERTÊNCIA

As inclinações são um dos principais factores que podem causar acidentes que se escorrega e cai e que podem resultar em lesões graves. A operação em inclinações requer um cuidado extra. Se não se sentir equilibrado numa inclinação, não a corte. Para sua segurança, não tente cortar relva em inclinações com mais de 15 graus.

⚠ ADVERTÊNCIA

Por favor, mantenha a autopropulsão a baixa velocidade quando estiver a cortar numa inclinação.

Not for Reproduction

- Corte a relva transversalmente nas inclinações, nunca para cima e para baixo. Tenha extrema cautela ao mudar de direcção nas inclinações.
- Tenha cuidado com os buracos, raízes, objectos escondidos ou solavancos que podem fazer com que escorregue ou tropece. A relva alta pode esconder obstáculos. Remova todos os objectos tais como pedras, ramos de árvore, etc. nos quais poderia tropeçar ou serem atirados pela lâmina.
- Assegure-se sempre do seu equilíbrio. Escorregar e cair pode causar graves lesões pessoais. Se sentir está a perder o seu equilíbrio, solte a alavanca de alimentação imediatamente.
- Não corte perto de declives, valas ou aterros; poderia perder o seu apoio ou equilíbrio.

ESVAZIAMENTO DA CAIXA DE RELVA

Ver Figura 10.

- Pare o corta-relva, deixe que a lâmina pare completamente e retire o interruptor.
- Levante a porta traseira.
- Levante a caixa de relva pelas pegas para retirá-la do cortador de relva.
- Esvazie as aparas de relva.
- Levante a porta traseira e reinstale a caixa de relva conforme descrito anteriormente neste manual.

MANUTENÇÃO

⚠ ADVERTÊNCIA

Antes de realizar qualquer operação de manutenção, assegure-se de que a bateria do corta-relva e o interruptor não estão no corta-relva para evitar um arranque acidental e possíveis lesões pessoais graves.

⚠ ADVERTÊNCIA

Para evitar o arranque acidental ou o uso não autorizado, o corta-relva sem fios está equipado com uma chave de segurança removível. Para desativar completamente o corta-relva, a chave de segurança deve ser removida e guardada num local afastado do corta-relva e fora do alcance das crianças.

⚠ ADVERTÊNCIA

Ao realizar serviços de manutenção, use apenas peças de substituição autorizadas. O uso de quaisquer outras peças pode criar perigo ou causar danos ao aparelho.

⚠ ADVERTÊNCIA

Mantenha os compartimentos do motor e da bateria livres de relva, folhas ou gordura excessiva. Isto ajudará a reduzir o risco de incêndio.

MANUTENÇÃO GERAL

Antes de cada utilização, verifi que todo o aparelho de forma a ver se existem peças danifi cadas, em falta ou soltas, tais como parafusos, porcas, cavilhas, tampas, etc. Aperte fi rmemente todos os grampos e tampas e não utilize o aparelho até que as peças danifi cadas ou em falta sejam substituídas. Por favor, contacte o Serviço de Assistência ao Cliente da Snapper tools.

Evite usar solventes ao limpar as peças de plástico. A maioria dos plásticos ésusceptível de sofrer danos de vários tipos de solventes comerciais e podem ser danificados pelo seu uso. Use panos limpos para remover a sujidade, a poeira, o óleo, a gordura, etc.

⚠ ADVERTÊNCIA

Para reduzir o risco de danos e de perigo, nunca limpe a ferramenta com máquinas limpeza de pressão ou com água corrente.

⚠ ADVERTÊNCIA

Guarde apenas no interior. Retire sempre a bateria da máquina de cortar relva e do carregador quando efetuar a limpeza ou guardar a ferramenta.

⚠ ADVERTÊNCIA

Nunca, em qualquer momento, deixe que fluidos de travagem, gasolina, produtos petrolíferos, óleos de perfuração, etc., entrem em contacto com as peças de plástico. Os produtos químicos podem danifi car, enfraquecer ou destruir o plástico, o que pode resultar em ferimentos graves.

Not for Reproduction

Portugues (Tradução das instruções originais)

Verifi que periodicamente todas as porcas e parafusos para assegurar a tensão adequada e garantir um funcionamento seguro do corta relva.

Limpe o corta relva com um pano seco ocasionalmente. Não utilize água.

LUBRIFICAÇÃO

Todos os rolamentos deste produto estão lubrifi cados com um montante sufi ciente de lubrifi cante de elevado nível, de acordo com a duração de vida da unidade em condições normais de funcionamento. Logo, não é necessária mais lubrifi cação para as engrenagens.

⚠ ADVERTÊNCIA

Proteja sempre as mãos usando luvas pesadas e/ou envolvendo as extremidades cortantes da lâmina com panos e outro material ao realizar a manutenção das lâminas. O contacto com a lâmina pode resultar em graves danos corporais.

⚠ ADVERTÊNCIA

Não lubrifi car quaisquer componentes da roda. A lubrifi cação pode fazer com que os componentes da roda falhem durante a utilização, que poderá provocar em graves danos corporais no operador e/ou no cortador de relva ou danos na propriedade.

SUBSTITUIR A LÂMINA DE CORTE

Ver Figura 11-12.

NOTA : Utilize apenas lâminas de substituição autorizadas. Substitua lâminas e parafusos desgastados em conjunto de modo a preservar o equilíbrio.

- Pare o motor e retire a chave de isolamento. Deixe a lâmina parar completamente.
- Retire a bateria.
- Rode o corta relva pelo seu lado.
- Fixe um bloco de madeira entre a lâmina e a plataforma do corta relva para impedir que a lâmina gire.Desaperte o parafuso da lâmina girando no sentido contrário ao dos ponteiros do relógio (conforme visualizado desde baixo do cortador de relva) utilizando uma chave ou ranhura de 27 mm (não fornecida).
- Retire o parafuso da lâmina e a lâmina.
- Coloque a nova lâmina no eixo. Certifique-se que a lâmina está bem assente num eixo através do orifício da lâmina central e os dois pinos da lâmina inseridos nos seus respetivos orifícios na lâmina. Assegure-se que está instalada com os extremos curvos a apontar para a plataforma de corte e não para o solo. Quando estiver corretamente assente, a lâmina deve estar plana sobre o ventilador.
- Enrosque o parafuso da lâmina no eixo e aperte-o com o dedo.
- Aperte o parafuso da lâmina para baixo e para a direita com uma chave de torção (não incluída) para assegurar que o parafuso está bem apertado. A torção recomendada para o parafuso da lâmina é de 62.5~71.5 kgf cm (350-400 in. lb).

FUNÇÃO DE ARMAZENAMENTO VERTICAL

Ver Figura 13.

- Extrair a bateria do corta-relva.
- Retire o saco coletor de relva.
- Rode os manípulos da pega para a posição destravada.
- Baixe o conjunto da pega e girar os manípulos da pega para a posição travada.
- Levante o corta-relva segurando na extremidade frontal para a posição vertical.

⚠ ADVERTÊNCIA

Retire sempre a bateria do corta-relva antes de colocar o aparelho na posição de armazenamento vertical.

INTERRUPTOR DE ARMAZENAMENTO

Quando o manípulo é rodado para a posição de armazenamento e está totalmente trancado, o corta-relva está equipado com um interruptor de armazenamento que irá desativar o corta-relva do funcionamento na posição de armazenamento. O interruptor de armazenamento não substitui a necessidade de retirar o interruptor e a bateria para evitar um arranque acidental ou uso não autorizado.

Not for reproduction

Portugues (Tradução das instruções originais)

RESOLUÇÃO DE PROBLEMAS

PROBLEMA	POSSÍVEL CAUSA	SOLUÇÃO
A pega não está em posição.	Os parafusos da carroçaria não estão encaixados correctamente.	Ajuste a altura da pega e certifi quese que os parafusos da carroçaria estão correctamente encaixados.
O cortador de relva não arranca.	A bateria tem pouca carga.	Carregar a bateria.
	A bateria está inoperável ou não carrega.	Substitua a bateria.
O cortador de relva corta a relva de forma irregular.	O relvado está áspero ou irregularm ou a altura de corte não está correctamente defi nida.	Mova as rodas até uma posição mais elevada. Todas as rodas devem encontrar-se na mesma altura de corte para que o cortador de relva corte de forma uniforme.
O cortador de relva não mistura adequadamente.	Os recortes de erva húmida fi cam colados à parte inferior da plataforma.	Espere que a erva seque antes de a cortar.
O cortador de relva é difícil de empurrar.	Relva alta, parte traseira da estrutura do corta relva e lâmina a arrastarem em relva pesada ou a cortar a uma altura demasiado baixa.	Eleve a altura de corte.
O cortador de relva não ensaca adequadamente.	A defi nição da altura de corte está demasiado baixa.	Eleve a altura de corte.
O corta relva está a vibrar a uma velocidade superior.	A lâmina não está equilibrada, está excessivamente ou irregularmente gasta.	Volte a colocar a lâmina.
	O eixo do motor está torto.	Pare o motor, retire o interruptor e a bateria, desconecte a fonte de alimentação e verifique se há danos. Leve o aparelho a um centro de serviço autorizado para ser reparado antes de voltar a ligá-lo.
O motor pára enquanto corta.	A defi nição da altura de corte está demasiado baixa.	Eleve a altura de corte.
	A bateria não tem carga.	Carregar a bateria.

Se estas soluções não resolverem o problema, contacte o seu revendedor autorizado de assistência.

Not for Reproduction

Română (Traducere din versiunea originală a instrucţiunilor)

Produsul dvs. a fost proiectat şi fabricat conform celor mai înalte standarde Snapper tools privind abilitatea, operarea facilă ş i siguranţa operatorului. Dacă este îngrijit corespunzător, acest dispozitiv va beneficia de o performanţă ridicată, fără probleme.

Köszönjük, hogy egy Snapper tools terméket vásárolt.

Păstraţi acest manual pentru referinţe ulterioare

UTILIZARE PREVĂZUTĂ

Acest produs este destinat exclusiv tunderii gazonului. Lama de tăiere trebuie să se rotească aproximativ paralel cu solul peste care se roteşte. Toate cele patru roţi trebuie să atingă solul în timpul tunderii ierbii. Aceasta este o maşină de tuns iarba manuală.

OBSERVAŢIE: Maşina de tuns nu trebuie să f ie utilizată cu roţile ridicate de pe sol, aceasta nu trebuie să f ie trasă şi nu trebuie să vă urcaţi pe ea. Aceasta nu trebuie să f ie folosită pentru a tunde nimic altceva decât peluzele cu gazon.

INSTRUCŢIUNI GENERALE DE SIGANŢĂ

⚠ AVERTISMENT

Pentru a reduce riscul vătămării, utilizatorul trebuie să citească şi să înţeleagă manualul de utilizare.

⚠ AVERTISMENT

Nu încercaţi să operaţi maşina de tuns gazon până când nu aţi citit pe deplin şi aţi înţeles complet toate instrucţiunile, regulile de siguranţă, etc conţinute în acest manual. Nerespectarea poate cauza accidente care implică electrocutarea, incendiul, şi / sau vătămări corporale grave.

⚠ AVERTISMENT

Maşina ar trebui să f ie utilizată cu acumulatorul. Atunci când se utilizează maşina cu acumulator, măsurile de precauţie de bază ar trebui să f ie întotdeauna respectate pentru a reduce riscul de incendiu, de scurgere a bateriilor şi de vătămare corporală.

SIGURANŢĂ PERSONALĂ

- Maşina de tuns iarba poate amputa mâinile şi picioarele şi poate proiecta obiecte. Neobservarea tuturor instrucţiunilor de siguranţă poate cauza vătămare gravă sau deces.
- Nu permiteţi niciodată copiilor sau persoanelor care nu sunt familiarizate cu aceste instrucţiuni să utilizeze dispozitivul. Reglementările locale pot restricţiona vârsta operatorului.
- Fiţi alert, observaţi ceea ce faceţi, şi folosiţi simţ practic atunci când operaţi maşina de tuns gazon. Nu operaţi maşina dacă sunteţi obosit sau sub influenţa medicamentelor, a alcoolului sau a drogurilor. Un moment de neatenţie în timpul operării maşinii poate cauza vătămarea personală gravă.
- Purtaţi pantaloni groşi, lungi, mâneci lungi, cizme şi mănuşi. Nu purtaţi haine largi, pantaloni scurţi, sandale sau nu mergeţi desculţ.
- Purtaţi mereu ochelari de protecţie cu apărători laterale. Folosiţi o mască de faţă dacă operaţiunea\ implică şi praf.
- Trebuie să staţi întotdeauna într-o poziţie stabilă. Menţineţi sprijin ferm pe picioare şi echilibru. Nu vă aplecaţi excesiv. Aplecarea excesivă poate cauza pierderea echilibrului.
- Mergeţi.Nu alergaţi niciodată.
- Tundeţi de-a latul pantei, niciodată sus şi în jos. Acordaţi atenţie maximă atunci când schimbaţi direcţia pe pantă.
- Nu cosiţi lângă denivelări, şanţuri, pante excesiv de abrupte sau diguri. Echilibrul fragil pe picioare poate cauza alunecarea sau căderea.
- Planificaţi-vă modelul de tundere pentru a evita evacuarea de material pe şosele, trotuare publice, trecători etc. De asemenea evitaţi descărcarea materialului împotriva zidului sau a unui obstacol întrucât ar putea cauza materialul să ricoşeze înapoi spre operator.

MEDIUL DE LUCRU

- Nu utilizaţi niciodată maşina de tuns în timp ce în apropiere se află persoane, în special copii sau animale de companie.

Not for Reproduction

Română (Traducere din versiunea originală a instrucţiunilor)

- Tundeţi întotdeauna iarba în timpul zilei sau în lumină artificială bună.
- Nu operaţi maşina în atmosfere explozive, precum în prezenţa lichidelor, gazelor sau a prafului inflamabil(e). Unealta poate crea scântei care pot aprinde praful sau vaporii.
- Obiectele prinse de lama maşinii de tuns gazon pot cauza vătămări grave persoanelor. Inspectaţi foarte bine zona în care va fi utilizată maşina şi îndepărtaţi toate pietrele, crengile, metalul, sârma, oasele, jucăriile sau alte obiecte străine.
- Nu operaţi maşina în iarba udă sau în ploaie.
- Reţineţi că operatorul sau utilizatorul este responsabil pentru accidentele sau pericolele ce pot avea loc asupra altor persoane sau proprietăţii lor.

FOLOSIREA ŞI ÎNTREŢINEREA UNELTELOR DE GRĂDINĂ

- Înainte de utilizare, inspectaţi vizual pentru a vă asigura că lamele, şuruburile lamei şi ansamblul cuţitului nu sunt uzate sau deteriorate.
- Înlocuiţi lamele şi şuruburile uzate sau deteriorate în seturi pentru a menţine echilibrul.
- Verificaţi toate piuliţele, suruburile la intervale frecvente de timp ca să fie corespunzător strânse pentru a vă asigura că echipamentul este în stare de lucru în siguranţă.
- Verificaţi frecvent dispozitivul de colectare a ierbii de uzură sau deteriorare.
- Înlocuiţi piesele uzate sau avariate.
- Nu lăsaţi acumulatorul în maşina de tuns în lumina directă a soarelui.
- Nu forţaţi maşina. Aceasta va funcţiona mai bine şi mai sigur la viteza pentru care a fost proiectată.
- Nu suprasolicitaţi maşina de tuns. Tunderea ierbii dese şi lungi poate cauza scăderea turaţiei motor sau reducerea puterii de tăiere. Atunci când tundeţi iarbă deasă şi lungă, o primă tăiere cu înălţimea setată mai mare va ajuta la reducerea sarcinii.
- Opriţi lama la trecerea pe suprafeţe cu pietriş.
- Nu trageţi înapoi maşina de tuns gazon decât dacă e absolut necesar. Dacă trebuie să vă deplasaţi înapoi cu maşina pentru a evita un perete sau un obstacol, în primul rând uitaţi-vă în jos şi în spate pentru a evita împiedicarea sau trecerea cu maşina peste picioarele dvs.
- Opriţi lama(ele) în cazul în care maşina trebuie să fie înclinată pentru transport la traversarea altor suprafeţe decât iarba şi când transportaţi maşina în şi din zona care urmează să fie tunsă.
- Nu folosiţi niciodată maşina cu apărători sau protecţii defecte sau fără dispozitive de siguranţă, de exemplu, deflectoare şi / sau colectoare de iarbă, montate.
- Porniţi motor în conformitate cu instrucţiunile şi ţineţi mâinile şi picioarele la distanţă de zona de tăiere.
- Nu ridicaţi şi nu purtaţi niciodată maşina de tuns gazon în timp ce motorul funcţionează.
- Scoateţi cheia comutatoare pentru cazurile de mai jos:
  - oricând părăsiţi maşina
  - înainte îndepărtarea unui blocaj
  - înainte de verificare, curăţare sau de a lucra la maşină
  - după lovirea unui obiect străin, inspectaţi maşina pentru daune şi efectuaţi reparaţii, după cum este necesar
  - înainte de curăţarea colectorului de iarbă.
  - în cazul în care maşina începe să vibreze anormal (verificaţi imediat)
  - când nu este în uz şi depozitaţi maşina
  - când reîncărcaţi şi scoateţi / introduceţi acumulatorul.
- Evitaţă găurile, făgaşele, pietrele sau alte obiecte ascunse. Nerenul nenivelat poate cauza alunecare sau cădere.
- În cazul în care maşina începe să vibreze anormal, opriţi motorul şi verificaţi imediat cauza. Înlocuiţi lama dacă este uzată inegal sau dacă este deteriorată. Vibraţia în general avertizează asupra unei probleme.
- Dacă maşina loveşte un obiect străin, urmaţi aceşti paşi:

Not for Reproduction

Română (Traducere din versiunea originală a instrucţiunilor)

- Opriţi maşina prin eliberarea manetei de acţionare, aşteptaţi până când lama se opreşte complet şi apoi scoateţi cheia comutatoare.
- Inspectaţi foarte bine maşina pentru orice daune.
- Înlocuiţi lama dacă este deteriorată. Reparaţi orice stricăciune înainte de repornirea şi continuarea operării cu maşina de tuns.

■ Folosiţi doar aparatul corespunzător. Nu folosiţi maşina pentru nicio altă lucrare, cu excepţia celei pentru care este destinată.

■ Atunci când nu este folosit, aparatul de tuns gzonul trebuie depozitat într-un loc bine aerisit, încuiat și ferit de copii. Cheia comutatoare trebuie de asemenea scoasă.

■ Nu expuneţi maşina la ploaie sau umezeală. Apa care intră într-o unealtă de grădină va creşte riscul de electrocutare.

■ Urmaţi instrucţiunile producătorului pentru o funcţionare corespunzătoare şi pentru instalarea accesoriilor. Folosiţi doar accesorii aprobate de producător.

■ Fiţi atent ca în timpul reglării mașinii să evitați prinderea degetelor între lamele în mișcare și părțile fixe ale mașinii.

■ Lăsați întotdeauna mașina să se răcească înainte de depozitare.

■ La efectuarea service-lui lamelor reţineţi chiar dacă alimentarea cu curent a fost oprită, lamele se pot totuși roti.

FOLOSIREA ŞI ÎNTREŢINEREA MAŞINII CU ACUMULATOR

■ Reîncărcaţi numai cu încărcătorul specificat de producător. Utilizarea unui încărcător cu acumulator incompatibil poate crea un risc de incendiu.

■ Folosiţi uneltele electrice numai cu acumulatorii indicaţi. Utilizarea oricăror alţi acumulatori poate crea un risc de vătămare şi de incendiu.

■ Atunci când acumulatorul nu este în uz, păstraţi-l departe de alte obiecte metalice, cum ar fi agrafe de birou, monede, chei, cuie, şuruburi sau alte obiecte metalice mici, care pot face o conexiune de la o bornă la alta. Scurtcircuitarea bornelor bateriei poate provoca arsuri sau incendiu.

■ Ca urmare a folosirii necorespunzătoare, din acumulator se poate scurge lichid; evitaţi contactul cu acesta. În cazul unui contact accidental, spălaţi cu apă. În cazul contactului cu ochii, consultaţi suplimentar un medicul. Lichidul care iese din acumulator poate provoca iritaţii sau arsuri.

ÎNTREŢINERE

■ Service-ul produsului trebuie să fie făcut doar de către personal calificat. Service-ul sau întreţinerea efectuat de personal necalificat poate duce la vătămarea utilizatorului sau deteriorarea produsului.

■ Folosiţi doar piese de schimb identice atunci cînd efectuaţi service-ul produsului. Folosirea de piese neautorizate poate crea riscul de vătămare gravă a utilizatorului sau poate deteriora produsul.

ÎNTREŢINEREA

■ După utilizare şi înainte de depozitare, deconectaţ dispozitivul de la acumulator şi verificaţi dacă există vreo defecţiune.

■ Atunci când nu este utilizat, depozitaţi dispozitivul întrun loc inaccesibil copiilor.

■ Maşina ar trebui reparată doar de către un depanator autorizat.

■ Utilizaţi doar piese de schimb şi accesorii recomandate de producător.

⚠ ATENŢIE

Capul de tăiere va continua să se rotească timp de câteva secunde după oprirea uneltei.

■ Nivelul de vibraţii în timpul folosirii efective a sculei electrice poate diferi de valoarea totală declarată în funcţie de modurile în care este utilizată maşina.

■ S-a raportat că vibraţiile de unelte pot contribui la o afecţiune numită sindromul Raynaud la anumite persoane. Simptomele pot include furnicături, amorţeală şi albirea degetelor, care apare, de obicei, după expunerea la frig. Factori ereditari, expunerea la frig şi umiditate, dieta, fumatul şi practicile de muncă contribuie la dezvoltarea acestor simptome. În prezent

Not for Reproduction

Română (Traducere din versiunea originală a instrucţiunilor)

nu se cunoaşte care, dacă este cazul, vibraţii sau grad de expunere pot contribui la această stare. Există măsurător care pot fi efectuate de către operator pentru a reduce efectele de vibraţiilor:

- Păstraţi-vă temperatura corporală ridicată pe vreme rece. Când operaţi unitatea purtaţi mănuşi pentru a vă menţine mâinile şi încheieturile la căldură. S-a constatat că vremea rece este un factor major care contribuie la sindromul Raynaud.
- După fiecare perioadă de operare, trebuie făcute exerciţii pentru a creşte circulaţia sângelui.
- Trebuie făcute pauze la intervale de timp regulate. Limitaţi expunerea zilnică.

■ Dacă sunt experimentate oricare dintre simptomele acestei afecţiuni, trebuie întreruptă utilizarea şi consultat un medic.

Salvaţi aceste instrucţiuni. Referiţi-vă la ele frecvent şi folosiţi-le pentru a instrui alte persoane care ar putea folosi acest produs. Dacă împrumutaţi această unitate, împrumutaţi, de asemenea, aceste instrucţiuni.

SIMBOL

Unele dintre următoarele simboluri pot folosite pe acest produs. Vă rugăm să le studiaţi şi să le reţineţi sensul. Interpretarea corectă a acestor simboluri vă va permite să operaţi produsul mai bine şi mai în siguranţă.

SIMBOL	DESCRIERE/EXPLICAŢIE
V	Tensiune
A	Amperi
Hz	Herţi
W	Waţi
Hrs	Ore
⧈	Construcţie dublu izolată
	Utilizatorul trebuie să citească şi să înţeleagă manualul de utilizare înainte de folosirea acestui produs.
	Să păstreze persoanele din jur la distanță.
	Atenție, lamele sunt ascuțite. Lamele continuă să se rotească după ce motorul a fost oprit. Scoateți dispozitivul de dezactivare înainte efectuării întreținerii.
	Nu expuneţi maşina la ploaie sau umezeală.
	Nu folosiţi pe pante mai mari de 15º. Tundeţi de-a latul pantei, niciodată sus şi în jos.
	Pericol de electrocutare.
STOP	Aşteptaţi ca toate componentele maşinii să se oprească complet înainte de a le atinge.
	Încărcătorul este conceput numai pentru uz în interior.

Următoarele cuvinte de semnalizare şi înţelesurile lor sunt destinate să explice nivelul de risc asociat cu acest produs.

SYMBOL	SEMNAL	ÎNŢELES
	PERICOL	Indică o situaţie iminentă periculoasă, care dacă nu este evitată va rezulta în deces sau vătămare gravă.
	AVERTIZARE	Indică o situaţie potenţial periculoasă, care dacă nu este evitată, poate rezulta în deces sau vătămare gravă.

Not for Reproduction

Română (Traducere din versiunea originală a instrucţiunilor)

⚠	**A T E N - ŢIE**	Indică o situaţie potenţial periculoasă, care dacă nu este evitată, poate rezulta în vătămare minoră sau moderată.
	A T E N - ŢIE	(Fără simbol de alertă de siguranţă) Indică o situaţie ce poate rezulta în deteriorare a proprietăţii.

ELIMINAREANVIRONMENTAL

Deşeurile produselor electrice nu trebuiesc înlăturate împreună cu deşeurile casnice. Vă rugăm reciclaţi acolo unde există facilităţi. Verificaţi la autoritatea dvs locală sau la vânzător pentru sfaturi privind reciclarea.

Colectarea separată a produselor și ambalajelor folosite permite ca materialele să fie reciclate și folosite din nou. Refolosirea de materiale reciclate ajută la prevenirea poluării mediului înconjurător și reduce cererea de materii prime.

Batteries
Li-ion

La sfârșitul duratei lor de funcționare, eliminați bateriile cu grija datorată mediului. Bateria conține materiale ce sunt periculoase pentru dvs. și pentru mediu. Trebuie să fie îndepărtate și eliminate separat la unități de reciclare ce acceptă baterii litiu-ion.

ÎNTREŢINERE

Service-ul necesită atenţie şi cunoştinţe deosebite şi trebuie îndeplinit doar de către un tehnician service calificat. Pentru service sugerăm să returnaţi produsul la cel mai apropiat centru service autorizat pentru efectuarea reparaţiilor. Când se efectuează service-ul folosiţi doar piese de schimb identice.

Acest produs are multe caracteristici pentru a face utilizarea sa mai plăcută. Siguranţa, performanţa şi f iabilitatea au avut prioritate la proiectarea acestui produs, pentru a-l face mai uşor de întreţinut şi de operat.

⚠ AVERTISMENT

Operarea oricărei scule electrice poate rezulta în aruncarea de obiecte străine în ochii dvs, ceea ce poate rezulta în vătămare gravă a ochilor. Înainte de începerea operării sculei, purtaţi întotdeauna ochelari de protecţie, ochelari de protecţie cu apărătoare laterală sau o apărătoare de faţă completă atunci când e nevoie. Recomandăm să folosiţi Masca de Siguranţă cu Câmp Vizual Larg peste ochelarii de protecţie sau peste cei cu apărătoare laterală. Întotdeauna purtaţi protecţie a ochilor ce este marcată în conformitate cu EN 166.

DESCRIERE

1. Nivel putere
2. Cablu de control motor
3. Mâner superior
4. Mânerul inferior
5. Manetă de reglare a înălţimii
6. Uşă acumulator
7. Roată faţă
8. Roată spate
9. Colector de iarbă
10. Mâner rotativ
11. Buton rotativ
12. Șuruburi
13. Mâner colector de iarbă
14. Uşă din spate
15. Deschidere de evacuare posterioară
16. Tijă uşă
17. Cârlige
18. Cheie comutator
19. Lamă
20. Arbore motor
21. Ventilator
22. Şurub lamă
23. Suporturi lamă
24. Buton de eliberare a bateriei
25. Duză pentru mulcire
26. Deflector evacuare laterală
27. Uşă evacuare laterală

Not for Reproduction

Română (Traducere din versiunea originală a instrucţiunilor)

28. Bloc de lemn (neinclusă)
29. Cheie de serviciu (neinclusă)
30. Baterie (neinclusă)
31. Întrerupător pentru depozitare
32 Pârghie autonomă
33. Comenzi viteză autonome
34. Depozitarea comutatorului

CARACTERISTICI TEHNICE

Maşină de tuns gazon	ESXD19SPWM82
Lăţime de frezare	48 cm
Înălţimea de tăiere	25 mm - 80 mm
Viteză fără sarcină	2800 rpm
Cu viteză autopropulsată	0.5-1.5 m/s
Nivel de presiune acustică	LpA : 71 dB(A), K=3.0
Nivel de putere acustică garantat	LwA :96 dB(A)
Nivelul vibraţiilor	≤ 2.5 m/s^2, K=1.5
Capacitate colector de iarbă	55 L
Greutate netă	28.5 kg
Acumulator	Litiu ion
Număr model	EBSB2AH82(2Ah)/ EBSB4AH82(4AH)/ EBSB5AH82(5AH)
Încărcător de acumulator	
Număr model	EBSRC82/ EBSSC82

⚠ AVERTISMENT

Utilizarea unui alt acumulator poate produce un risc de incendiu, de electrocutare sau de vătămare a persoanelor.

FAMILIARIZAŢI-VĂ CU MAŞINA DVS. DE TUNS GAZONUL

A se vedea figura 1.

Utilizarea în siguranţă a produsului necesită înţelegerea informaţiilor cu privire la unealtă şi din manualul de operare, precum şi o cunoaştere a proiectului pe care îl realizaţi. Înainte de utilizarea acestui produs, familiarizaţivă cu toate caracteristicile de operare şi cu regulile de siguranţă.

MONTARE

DEZAMBALAREA

Acest produs necesită asamblare.

- Îndepărtaţi cu grijă produsul şi orice accesorii din cutie. Asiguraţi-vă că toate elementele enumerate în lista de ambalare sunt incluse.

⚠ AVERTISMENT

Nu utilizaţi acest produs în cazul în care orice piese de pe lista de expediere sunt deja asamblate la produsul dvs. când îl despachetaţi. Piesele de pe această listă nu sunt asamblate la produs de către producător şi necesită instalarea de către client. Utilizarea unui produs asamblat greşit ar putea duce la vătămări corporale grave.

- Inspectaţi produsul cu atenţie pentru a vă asigura că nici o spargere sau defecţiune nu a survenit în timpul transportului.
- Nu aruncaţi ambalajul până când nu inspectaţi cu atenţie şi nu utilizaţi în mod satisfăcător produsul.
- În cazul în care orice piesele sunt deteriorate sau lipsesc, vă rugăm să sunaţi la centrul de service Snapper tools pentru asistenţă.

LISTĂ DE EXPEDIERE

- Maşină de tuns gazon
- Cheie comutator
- Colector de iarbă
- Duză pentru mulcire
- Deflector evacuare laterală

Not for Reproduction

Română (Traducere din versiunea originală a instrucţiunilor)

- Manualul operatorului
- Butoane rotative
- Șuruburi

⚠ AVERTISMENT

Dacă orice piesă este deteriorată sau lipsă nu operaţi acest produs până când piesele nu sunt înlocuite. Utilizarea unui produs cu piese deteriorate sau lipsă ar putea duce la vătămări corporale grave.

⚠ AVERTISMENT

Nu încercaţi să modifi caţi acest produs sau să creaţi accesorii nerecomandate pentru folosirea cu acest produs. Orice transformare sau modifi care înseamnă întrebuinţare abuzivă şi poate rezulta în condiţii periculoase ce pot duce la vătămare personală gravă.

⚠ AVERTISMENT

Nu introduceți cheia comutatoare până când ansamblul nu este finalizat și până când nu sunteți gata pentru tundere. Neurmarea aceasta poate rezulta în pornire accidentală și posibilă vătămare personală gravă.

⚠ AVERTISMENT

Pentru a preveni pornirea accidentală care ar putea cauza vătămări corporale grave, scoateţi întotdeauna acumulatorul din produs atunci când asamblaţi piesele.

⚠ AVERTISMENT

Nu utiliaţi maşina de tuns iarba fără dispozitivele de siguranţă adecvate montate şi în stare de funcţionare. Nu operaţi niciodată maşina cu dispozitivele de siguranţă deteriorate. Neurmarea acestei avertizări poate rezulta în vătămare personală gravă.

DESFACEREA ŞI REGLAREA MÂNERULUI INFERIOR

A se vedea figura 2.

- Trageţi şi rotiţi mânerele rotative la 90° pe ambele părţi pentru a slăbi mânerele inferioare de pe ambele părţi.
- Mutaţi mânerele inferioare în poziţia de lucru. Puteţi ridica sau coborî mânerul la o poziţie confortabilă pentru Dvs. Există 3 poziţii din care să alegeţi. Eliberaţi mânerele rotative pentru a bloca în poziţie mânerul inferior.

NOTĂ: Asiguraţi-vă că ambele părţi sunt reglate în aceeaşi poziţie pentru o asamblare corespunzătoare.

INSTALAREA MÂNERULUI SUPERIOR

A se vedea figura 3.

- Aliniaţi găurile de montare de pe mânerul superior şi de pe mânerul inferior. Introduceţi şuruburile de fixare şi folosiţi butoanele rotative pentru a le strânge. Repetaţi operaţia şi pe cealaltă parte.

INSTALAREA COLECTORULUI DE IARBĂ

A se vedea figura 4.

- Ridicaţi uşa de golire posterioară.
- Ridicaţi maşina de tuns iarba de mânerele sale şi aşezaţi-o sub uşa din spate de evacuare în aşa fel încât cârligele maşinii de tuns iarba sunt aşezate pe tija uşii.
- Eliberaţi uşa din spate de evacuare. Când sunt instalate corect, cârligele maşinii de tuns iarba se vor prelungi prin deschizătura uşii din spate de evacuare.

INSTALAREA DUZEI PENTRU MULCIRE

A se vedea figura 5.

- Ridicaţi şi ţineţi sus uşa de evacuare posterioară.
- Apucaţi duza pentru mulcire de mâner şi introduceţi-o la un unghi mic, după cum este indicat.
- Împingeţi duza de mulcire fix în poziţie.
- Coborâţi uşa de evacuare posterioară.

INSTALAREA DEFLECTORULUI DE DESCĂRCARE LATERALĂ

A se vedea figura 6.

OBSERVAŢIE: Când utilizaţi de ector de evacuare laterală, nu instalaţi colectorul de iarbă. Duza de mulcire trebuie să rămână instalată.

Not for Reproduction

Română (Traducere din versiunea originală a instrucţiunilor)

- Ridicaţi uşa de evacuare laterală.
- Aliniaţi cârligele de pe de ector cu tija balamalei de pe partea inferioară a uşii.
- Coborâţi de ectorul până când cârligele xate pe tija balamalei uşii de mulcire.
- Eliberaţi de ector şi uşa laterală de evacuare laterală.

REGLAREA ÎNĂLŢIMII LAMEI

A se vedea figura 7.

Atunci când e livrată, roţile maşinii de tuns sunt reglate la poziţia de tundere joasă. Înainte de folosirea maşinii pentru prima oară, reglaţi poziţia de tundere la înălţimea optimă. Gazonul mediu ar trebui să fi e între 38 mm şi 51 mm în timpul lunilor reci şi între 51 mm şi 70 mm în timpul lunilor calde.

Pentru a ajusta înălţimea lamei

- Pentru a ridica înălţimea lamei, apucaţi maneta de ajustare a înălţimii şi mutaţi-o înainte spre spatele maşinii de tuns.
- Pentru a micşora înălţimea lamei, apucaţi maneta de ajustare a înălţimii şi mutaţi-o înainte înspre partea din faţă a maşinii de tuns.

UTILIZARE

⚠ AVERTISMENT

Nu slăbiţi vigilenţa odată ce vă simţiţi familiarizat cu aparatul. Nu uitaţi niciodată că o secundă de neatenţie este sufi cientă pentru a vă răni foarte grav.

⚠ AVERTISMENT

Purtaţi întotdeauna ochelari de protecţie. Nerespectarea acestei reguli poate antrena proiectarea de corpuri străine în ochi şi poate provoca răniri oculare grave.

⚠ AVERTISMENT

Nu utilizaţi alte piese sau accesorii decât cele recomandate de către producătorul acestui aparat. Utilizarea de piese sau accesorii nerecomandate poate prezenta riscuri de răniri grave.

⚠ AVERTISMENT

Verifi caţi întotdeauna maşina de tuns pentru piese lipsă sau deteriorate şi lama pentru deteriorare, asperităţi sau uzură excesivă înainte de utilizare. Utilizarea unui produs cu piese deteriorate sau lipsă ar putea duce la vătămări corporale grave.

- Nu înclinaţi maşina de tuns gazonul când porniţi motorul, cu excepţia cazului în care maşina de tuns iarba trebuie să fie înclinată pentru pornire. În acest caz, nu îl înclinaţi mai mult decât este absolut necesar şi ridicaţi numai partea care este departe de operator.
- Nu porniţi motorul când staţi în faţa jgheabului de golire.
- Nu puneţi mâinile sau picioarele în apropierea sau sub piesele în rotaţie. Staţi întotdeauna la distanţă de deschidere de evacuare.

Pentru instrucţiuni complete de încărcare, consultaţi Manualul de operare cu privire la acumulatori şi încărcătoare, prezentate în secţiunea de specifi caţii.

PENTRU A INSTALA ACUMULATORUL

A se vedea figura 8.

- Ridicaţi şi ţineţi sus capacul acumulatorului.
- Alinaţi bateria cu portul bateriei maşinii de tuns iarba.
- Asiguraţi-vă că butonul de eliberare a bateriei face un clic la fixare şi că bateria este complet aşezată şi fixă în maşina de tuns iarba, înainte de a începe operarea ei.
- Dacă maşina nu va fi utiliză imediat, nu introduceţi cheia de contact.
- Închideţi uşa.

PENTRU A SCOATE ACUMULATORUL

A se vedea figura 8.

- Eliberaţi maneta de alimentare electrică pentru a opri produsul.
- Scoateţi cheia de contact.
- Deschideţi uşiţa bateriei.
- Apăsaţi butonul de eliberare a bateriei de pe maşina de tuns iarba. Acest lucru va face ca bateria să se ridice uşor din aparat.

Not for Reproduction

- Scoateţi acumulatorul din produs.

PORNIREA/OPRIREA MAŞINII DE TUNS GAZON

A se vedea figura 9.

- Introduceţi cheia comutatoare.
- Dacă aparatul nu va fi folosit imediat, nu introduceţi cheia comutatoare.
- Apăsați și țineți apăsat butonul de pornire.
- Trageţi de maneta de acționare către mâner pentru a porni aparatul și eliberați butonul de pornire.
- Pentru a opri mașina de tuns iarba eliberați maneta de control al comutatorului.

NOTĂ: Un zgomot strident și scânteie poate să aibă loc când motorul decelerează.

TUNDERE IARBĂ ÎN MOD AUTO-PROPULSAT

A se vedea Figura 9.

Pentru a activa caracteristica de auto-propulsare:

- Deschideţi uşiţa bateriei.
- Introduceţi cheia.
- Introduceţi cheia comutatoare.
- Trageţi în sus pârghia pentru funcţionare autonomă până când se întâlnește cu mânerul.

Pentru a dezactiva caracteristica de auto-propulsare:

- Eliberaţi pârghia pentru funcţionare autonomă.

Pentru reglarea vitezei la caracteristica de autopropulsare:

- Trageţi pârghia de control variabil a vitezei înspre simbolul Iepure (Rabbit) pentru a crește viteza.
- Împingeţi pârghia de control variabil a vitezei înspre simbolul Broască Ţestoasă (Turtle) pentru a scădea viteza.

SFATURI DE TUNDERE

- Asiguraţi-vă că în gazon nu se află pietre, crengi, cabluri şi alte obiecte care ar putea deteriora lamele sau motorul maşinii de tuns iarba. Nu tundeţi iarba de deasupra ţăruşilor de hotar sau de deasupra altor stâlpi de metal. Astfel de obiecte pot fi accidental aruncate de maşina de tuns în orice direcţie şi pot cauza vătămare personală gravă operatorului sau altor persoane.
- Pentru un gazon sănătos, tăiaţi întotdeauna o treime sau mai puţin din lungimea totală a ierbii.
- Nu tăiaţi iarbă udă, se va lipi de partea de jos a maşinii şi va împiedica încărcarea sau golirea corespunzătoare a ierbii tăiate.
- Iarba nouă sau deasă poate necesita o tăiere mai îngustă sau o înălţime mai mare de tăiere.
- Curăţaţi partea de dedesubt a punţii maşinii de tuns după fiecare folosire, pentru a îndepărta iarba tăiată, frunzele, mizeria sau orice resturi acumulate.
- Atunci când tăiaţi iarbă înaltă, reduceţi viteza de înaintare pentru a permite o tăiere mai bună şi o golire corespunzătoare a ierbii tăiate.

NOTĂ: Opriţi întotdeauna aparatul de tuns gazonul, lăsați lamele să se oprească complet și scoateți cheia comutatoare înainte de curățarea dedesubt a aparatului.

OPERAREA PE PANTĂ

⚠ AVERTISMENT

Pantele sunt un factor major legat de alunecare şi alte accidente prin cădere şi pot cauza vătămare serioasă. Operarea pe pante, necesită atenţie suplimentară. Dacă simţiţi că nu e uşor să operaţi pe pantă nu operaţi. Pentru siguranţa dvs, nu încercaţi să tundeţi pe pante mai mari de 15 grade.

⚠ AVERTISMENT

Vă rugăm mențineți pe auto-propulsie la viteză mică atunci când tundeți gazonul pe o pantă.

- Tundeţi de-a latul pantei, niciodată sus şi în jos. Acordaţi atenţie maximă atunci când schimbaţi direcţia pe pantă.
- Fiţi atent la găuri, brazde, pietre, obiecte ascunse sau dâlme ce vă pot cauza alunecarea sau derapaţi. Iarba înaltă poate ascunde obstacole. Îndepărtaţi

Not for Reproduction

toate obiectele precum pietrele, buştenii de copac etc ce ar putea să alunece înspre dvs sau să fie aruncate de lamă.

- Trebuie să staţi întotdeauna într-o poziţie stabilă. O alunecare şi cădere pot provoca accidente grave cu caracter personal. Dacă simţiţi că vă pierdeţi echilibrul, eliberaţi maneta de alimentare electrică imediat.
- Nu tundeţi lângă pante, şanţuri sau diguri; puteţi pierde sprijinul pe picioare sau echilibrul.

GOLIREA COLECTORULUI DE IARBĂ

A se vedea figura 10.

- Opriţi aparatul, lăsați lama să se oprească complet și coateți cheia comutatoare.
- Ridicaţi uşa din spate.
- Ridicaţi colectorul de iarbă de mâner pentru a-l scoate de pe maşina de tuns.
- Goliţi iarba tăiată.
- Ridicaţi uşa din spate şi reinstalaţi colectorul de iarbă cum este descris mai înainte, în acest manual.

ÎNTREŢINEREA

⚠ AVERTISMENT

Înainte de efectuarea întreținerii, asigurați-vă că bateria aparatului de tuns gazonul și cheia comutatoare sunt scoase pentru a evita pornirea accidentală și posibila vătămare personală gravă.

⚠ AVERTISMENT

Pentru a preveni pornirea accidentală sau folosirea neautorizată, mașina fără cablu de tuns iarba este echipată cu o cheie de siguranță detașabilă. Pentru a dezactiva complet mașina de tuns iarba, cheia de siguranță trebuie scoasă și păstrată într-un loc ferit de mașina de tuns iarba sau de copii.

⚠ AVERTISMENT

În timpul lucrărilor de service, utilizaţi doar piese de schimb autorizate. Folosirea oricăror altor piese poate crea pericol sau cauza deteriorarea produsului.

⚠ AVERTISMENT

Feriţi compartimentele motorului şi al acumulatorului de iarbă, frunze sau de vaselină în exces. Acest lucru va ajuta la reducerea riscului de incendiu.

ÎNTREŢINERE GENERALĂ

Înainte de f ie care utilizare, verif icaţi întregul produs pentru piese deteriorate, lipsă, sau care se desprind, cum ar fi şuruburi, piuliţe, bolţuri, capace etc. Strângeţi bine toate elementele de f i xare şi capacele şi nu utilizaţi acest produs până când nu montaţi la loc toate piesele lipsă sau deteriorate. Vă rugăm să sunaţi Serviciul pentru clienţi Snapper tools pentru asisten ţă.

Evitaţi să folosi ţi solvenţi pentru curăţarea pieselor din plastic. Majoritatea pieselor din plastic sunt susceptibile să se deterioreze de la tipurile diferite de solvenţi comerciali şi pot f i deteriorate. Utilizaţi cârpe curate pentru a îndepărta praful, uleiul, vaselina etc.

⚠ AVERTISMENT

Pentru a reduce riscul de deteriorări și de pericol, nu curățați niciodată scula cu aparatul de curățat cu presiune înaltă sau sub apa de la robinet.

⚠ AVERTISMENT

A se depozita numai în interior. Întotdeauna îndepărtați acumulatorul din mașina de tuns și din încărcător când curățați sau depozitați scula.

⚠ AVERTISMENT

Nu lăsaţi deloc lichidul de frână, benzina, produsele pe bază de petrol, uleiurile penetrante etc., să intre în contact cu piesele din plastic. Produsele chimice pot deteriora, slăbi sau distruge plasticul, ceea ce poate cauza vătămări grave.

Verifi caţi periodic toate şuruburile şi piuliţele dacă sunt strânse corespunzător pentru a asigura o operare în siguranţă a maşinii de tuns.

Ştergeţi maşina uneori cu o cârpă uscată. Nu folosiţi apă.

Not for Reproduction

Română (Traducere din versiunea originală a instrucţiunilor)

LUBRIFIEREA

Toţi rulmenţii din acest produs sunt lubrifi aţi cu o cantitate sufi cientă de lubrifi ant de calitate înaltă pentru durata de funcţionare a produsului în condiţii de folosire normale. De aceea, nu e necesară lubrifi ere suplimentară.

⚠ AVERTISMENT

Protejaţi-vă mereu mâinile purtând mănuşi şi/ sau înveliţi marginile de tăiere a lamei cu resturi de hârtie sau alte materiale atunci când efectuaţi întreţinerea lamei. Contactul cu lama poate cauza vătămări corporale grave.

⚠ AVERTISMENT

Nu lubrifi aţi nicio componentă a roţii. Ungerea poate provoca defectarea componentelor roţii în timpul utilizării, ceea ce ar putea cauza vătămarea corporală gravă a operatorului şi / sau pagube materiale sau ale maşinii de tuns.

ÎNLOCUIREA LAMEI DE TĂIERE

A se vedea figura 11-12.

OBSERVAŢIE: Folosiţi doar lame de înlocuire autorizate. Înlocuiţi lamele şi şuruburile uzate sau deteriorate în seturi pentru a menţine echilibrul.

- Opriţi motorul şi scoateţi cheia de contact. Lăsaţi lama să se oprească complet.
- Scoateţi acumulatorul.
- Întoarceţi maşina pe o partea.
- Fixaţi o pană de lemn între lamă şi puntea maşinii pentru a preveni învârtirea lamei.
- Slăbiţi şurubul lamei rotindu-l în sens invers acelor de ceas (aşa cum este văzut de la baza maşinii de tuns iarba) folosind o cheie de 27 mm (nefurnizată).
- Îndepărtaţi şurubul lamei şi lama.
- Puneţi noua lamă pe coloană. Asiguraţi-vă că lama este corespunzător aşezată cu coloana mergând prin centrul găurii lamei şi cei doi stâlpi ai lamei pe ventilatorul introdus în respectivele găuri ale lamei. Asiguraţi-vă că este instalat cu capetele curbate îndreptate înspre corpul maşinii de tuns iarba şi nu îndreptate înspre sol. Atunci când este aşezată corespunzător, lama trebuie să fie dreaptă faţă de ventilator.
- Înşurubaţi şurubul lamei de pe coloană şi strângeţi cu degetele.
- Strângeţi la cuplu piuliţa lamei în sens orar folosind o cheie dinamometrică (nu este furnizată) pentru a vă asigura că şurubul este bine strâns. Cuplul recomandat pentru piuliţa de lamă este de 62,5 ~ 71,5 cm kgf (350 - 400 inch lb).

FUNCȚIA DE DEPOZITARE VERTICALĂ

A se vedea figura 13.

- Scoateți bateria din mașina de tuns gazon.
- Scoateți sacul de colectare a ierbii.
- Rotiți butonul rotativ de pe mâner în poziția deblocat.
- Coborâți ansamblul mânerului și rotiți butonul rotativ de pe mâner în poziția blocat.
- Ridicați mașina de tuns gazonul de partea din față în poziție verticală.

⚠ AVERTISMENT

Scoateți întotdeauna bateria din mașina de tuns gazon, înainte de a așeza unitatea în poziția verticală de depozitare.

DEPOZITAREA COMUTATORULUI

Când mânerul este rotit în poziția de depozitare complet blocat, aparatul de tuns gazonul este echipat cu un comutator pentru depozitare ce va dezactiva aparatul împotriva pornirii în poziția de depozitare. Comutatorul de depozitare nu înlocuiește nevoia de a scoate cheia comutatoare și bateria pentru prevenirea pornirii accidentale sau a folosirii neautorizate.

Not for Reproduction

Română (Traducere din versiunea originală a instrucţiunilor)

DEFECŢIUNILOR

Problemă	Cauză posibilă	Soluţie
Mânerul nu este în poziţie.	Şuruburile de susţinere nu sunt poziţionate corect.	Reglaţi înălţimea mânerului şi asiguraţi-vă că şuruburile de susţinere sunt aşezate corect.
Maşina de tuns nu porneşte.	Acumulatorul este descărcat.	Încărcaţi acumulatorul.
	Acumulatorul este fi e defect, fi e nu se încarcă.	Înlocuiţi la loc acumulatorul.
Maşina de tuns taie iarba neuniform.	Gazonul este dur, neuniform sau înălţimea de tăiere nu este setată corect.	Mutaţi roţile într-o poziţie mai înaltă. Toate roţile trebuie să fi e plasate la aceeaşi înălţime de tăiere pentru ca maşina să tundă uniform.
Maşina de tuns nu acoperă cu strat protector în mod corespunzător.	Firele de iarbă tăiate umede se lipesc pe partea inferioară a mesei.	Aşteptaţi până când se usucă iarba, înainte de tundere.
Maşina de tuns este greu de împins.	Iarbă înaltă, carcasa din spate a maşinii sau lama se târăşte în iarba grea, ori înaălţimea lamei de tăiere prea joasă.	Ridicaţi înălţimea de tăiere.
Maşina de tuns nu colectează în mod corespunzător.	Înălţimea de tăiere este setată prea jos.	Ridicaţi înălţimea de tăiere.
Maşina vibrează la viteză mai mare	Lama este dezechilibrată, uzată excesiv sau inegal.	Înlocuiţi lama.
	Arborele motorului este îndoit.	Opriți motorul, scoateți cheia comutatoare și bateria, deconectați de la sursa de alimentare și inspectați dacă există deteriorări. Duceți-l la un centru service autorizat pentru reparare înainte de a reporni aparatul.
Motorul se opreşte în timpul tunderii.	Înălţimea de tăiere este setată prea jos.	Ridicaţi înălţimea de tăiere.
	Acumulatorul nu are nici o putere.	Încărcaţi acumulatorul.

Dacă aceste soluţii nu rezolvă problema contactaţi reprezentantul dvs. autorizat de service.

Not for Reproduction

Русский (Перевод из первоначальных инструкций)

Данное устройство спроектировано и изготовлено с учетом высоких стандартов надежности, простоты эксплуатации и безопасности работы, принятых в компании Snapper tools. Правильный ухо д за инструментом обеспечит е го многолетнюю высоконадежную, бесперебойную работу.

Благодарим за приобретение продукции компании Snapper tools.

Сохраните данное руководство для последующего использования

НАЗНАЧЕНИЕ

Данное устройство предназначено для стрижки газонов в бытовых условиях. Режущее лезвие должно вращаться примерно параллельно поверхности, по которой перемещается газонокосилка. Во время стрижки все четыре колеса должны касаться земли. Следование за работающей газонокосилкой требует особого внимания от оператора.

ПРИМЕЧАНИЕ: Не допускайте отрыва колес газонокосилки от земли во время работы, ее также не следует дергать и использовать для катания. Устройство можно использовать исключительно для стрижки газонов в бытовых условиях.

ОБЩИЕ ПРАВИЛА ТЕХНИКИ ЗОПАСНОСТИ

⚠ ОСТОРОЖНО

Чтобы уменьшать риск ущерба, пользователь должен читать и понимать руководство оператора.

⚠ ОСТОРОЖНО

Не пытайтесь использовать эту косилку, пока Вы не читали полностью и поняли полностью все инструкции, правила безопасности, и т.д. содержащиеся в этом руководстве. Несоблюдение данных инструкций может привести к несчастным случаям, включая поражение электрическим током, возгорание и тяжкие телесные повреждения.

⚠ ОСТОРОЖНО

Устройство следует использовать с аккумуляторной батареей. Во избежание опасности возгорания, течи аккумуляторной батареи и получения травм при использовании электроинструментов с питанием от аккумуляторных батарей следует соблюдать основные правила техники безопасности.

ЛИЧНАЯ БЕЗОПАСНОСТЬ

- Ненадлежащее использование газонокосилки может привести к ампутации рук и ног, газонокосилка также может разбрасывать различные предметы, попадающие под нее. Отказ соблюдать все инструкции безопасности, может кончаться серьезным ущербом или смертью.
- Не допускайте к работе с данным устройством детей и лиц, незнакомых с инструкциями по использованию устройства. Местные инструкции могут ограничить возраст оператора.
- Будьте внимательны, смотрите, что Вы делаете, и используете здравый смысл при действии косилки лужайки. Не используйте косилку, в то время как утомлены или под влиянием наркотиков, алкоголя, или лечения. Недостаточная внимательность во время работы с устройством может привести к получению серьезной травмы.
- Надевайте длинные плотные брюки, одежду с длинными рукавами, ботинки и перчатки. Не надевайте свободную одежду, короткие брюки, сандалии и не работайте босиком.
- Всегда надевать небьющиеся очки с щитами стороны. Использовать маску лица, если действие пыльно.
- Сохраняйте устойчивость во время работы. Держать устойчивую опору и баланс. Не перенапрягать. Перенапряжение может кончаться потерей баланса.
- Передвигайтесь шагом, не бегайте.
- Не косить поперек наклонов,

Non-Reproduction

никогда вверх и вниз. Осуществлять чрезвычайное предостережение при изменении направления на наклонах.

- Не производите стрижку вблизи обрывов, рвов, необычайно крутых откосов и насыпей. Бедная опора может причинять несчастный случай промаха и падения.
- Составьте схему стрижки, чтобы избежать выброса материала на дороги, тротуары, на посторонних лиц и т. п. Также, избегите освобождать материал против стены или преграды, которая может заставлять материал бить рикошетом назад к оператору.

БЕЗОПАСНОСТЬ НА РАБОЧЕМ МЕСТЕ

- Не работайте с устройством, если рядом находятся посторонние лица, особенно дети, а также домашние животные.
- Производите стрижку только днем или при хорошем искусственном освещении.
- Не используйте изделия с аккумуляторным питанием во взрывоопасной среде, например, при наличии легковоспламеняющихся жидкостей, газов или пыли. В устройстве могут образовываться искры, что может привести к воспламенению пыли или газа.
- Объекты, пораженные лезвием косилки лужайки, могут причинять серьезные повреждения людям. Тщательно осмотрите участок, где предполагается использовать газонокосилку, и уберите все камни, палки, металлические части, проволоку, кости, игрушки и другие посторонние предметы.
- Не работайте с устройством во влажной траве или под дождем.
- Иметь в виду, что оператор или пользователь ответственны за несчастные случаи или опасности, встречающиеся другим людям или их собственности.

ЭКСПЛУАТАЦИЯ САДОВОГО ИНСТРУМЕНТА И УХОД ЗА НИМ

- Перед работой всегда проверяйте инструмент на наличие износа или повреждений режущего лезвия, болтов для его крепления полотна и режущего узла.
- Замените изношенные или поврежденные режущие лезвия и болты в комплекте, чтобы обеспечить балансировку.
- Проверить все болты, задвижки, и винты, через короткие интервалы, на надлежащую плотность, чтобы убедиться, что оборудование находится в безопасном, рабочем состоянии.
- Держать механизм в хорошем рабочем состоянии.
- Заменяйте изношенные или поврежденные детали.
- Не оставляйте аккумуляторную батарею в газонокосилке стоять под прямыми солнечными лучами.
- Не прикладывайте чрезмерных усилий при работе с данным устройством. Лучше и безопаснее выполнить работу на той скорости, на которую устройство рассчитано.
- Не допускайте перегрузок при работе газонокосилки. При стрижке длинной густой травы частота вращения двигателя может упасть или может прекратиться подача энергии. При первой стрижке длинной густой травы следует установить более высокое значение высоты стрижки, что поможет снизить нагрузку.
- При пересечении участков, покрытых гравием, остановите режущее лезвие.
- Не тянуть косилку назад, если абсолютно необходимо. Если вам потребуется отодвинуть устройство от стены или иного ограждения, сначала посмотрите под ноги и назад, чтобы не повредить себе ноги при его перемещении.
- Остановите режущее лезвие, если необходимо наклонить устройство для его транспортировки, при пересечении участков без травяного покрытия, а также при транспортировке устройства на место стрижки и обратно.
- Никогда не пользуйтесь устройством с поврежденными защитными прис-

Kutter Reproduction

пособлениями или щитками или без защитных устройств, например, без отражателей и/или контейнеров для травы.

- Включите двигатель в соответствии с инструкциями и не допускайте попадания рук и ног в зону стрижки.
- Никогда не поднимать, или носить газонокосилку, в то время, как двигатель бежит.
- Извлекайте ключ пуска в указанных ниже случаях.
  - когда оставляете устройство
  - перед устранением забивания
  - перед проверкой, очисткой или эксплуатацией устройства
  - если устройство столкнулось с посторонним предметом, осмотрите устройство на наличие повреждений, при необходимости выполните ремонт
  - перед чисткой контейнера для травы.
  - если устройство начинает необычно вибрировать (проверьте немедленно)
  - когда устройство не используется или помещено на хранение
  - когда производится зарядка или извлечение/ установка аккумуляторной батареи.
- Избежать отверстий, колей, ударов, камней, или других скрытых объе-ктов. Неровный ландшафт может причинять несчастный случай пром-аха и падения.
- Если устройство начинает необычно вибрировать, сразу же выключите двигатель и определите причину. Замените режущее лезвие, если оно имеет неравномерный износ или каким-либо образом повреждено. Проверить состояние лезвия, поскольку неравно изношенное или поврежденное лезвие, может причинять неправильную вибрацию.
- Если устройство столкнулось с посторонним предметом, выполните следующие действия:
  - Остановите устройство, освободив рычаг управления, дождитесь полной остановки лезвия, а затем извлеките ключ пуска.
  - Тщательно осмотрите на предмет наличия повреждений.
  - Замените режущее лезвие, если оно каким- либо образом повреждено. Если косилка начала вибрировать неправильно, остановить двигатель, разъединить провод штепселя искры, и проверить немедленно причину.
- Использовать правильный прибор. Не используйте устройство для каких-либо других целей, кроме прямого назначения.
- Газонокосилка должна храниться в хорошо проветриваемом, сухом и недоступном для детей месте. Ключ пуска также должен быть извлечен.
- Изделия с аккумуляторным питанием не должны находиться под дождем или в условиях повышенной влажности. Попавшая внутрь садового инструмента вода увеличивает опасность поражения электрическим током.
- Следовать за инструкциями изготовителя для надлежащего действия и установки принадлежностей. Только используйте принадлежности, одобренные изготовителем.
- Будьте осторожны во время регулировки устройства, чтобы не допустить защемления пальцев между двигающимися лезвиями и неподвижными частями устройства.
- Дайте устройству остыть перед постановкой на хранение.
- При обслуживании лезвия имейте в виду, что даже если питание выключено, лезвия все еще могут двигаться.

ЭКСПЛУАТАЦИЯ УСТРОЙСТВА С АККУМУЛЯТОРНЫМ ПИТАНИЕМ И УХОД ЗА НИМ

- Зарядку выполняйте только с использованием зарядного устройства, указанного изготовителем. Использование зарядного устройства с несовместимой аккумуляторной батареей может создать опасность возгорания.

Motor Reproduction

Русский (Перевод из первоначальных инструкций)

- Используйте электрические устройства только со специально предназначенными для них аккумуляторными батареями. Использование аккумуляторных батарей другого типа может привести к телесным повреждениям или возгоранию.
- Если аккумуляторная батарея не используется, храните ее отдельно от других металлических предметов, например канцелярских скрепок, монет, ключей, гвоздей, винтов и других мелких металлических предметов, которые могут привести к замыканию контактов батареи. Замыкание контактов батареи может вызвать ожоги или привести к возгоранию.
- При ненормальных условиях из батареи может вытечь жидкость, избегайте контакта с ней. Если этого избежать не удалось, смойте жидкость водой. Если жидкость попала в глаза, после их промывания обратитесь за медицинской помощью. Жидкость, вытекшая из батареи, может вызвать раздражение или ожог.

ОБСЛУЖИВАНИЕ

- Обслуживание изделия должно быть выполнено квалифицированным персоналом ремонта только. Обслуживание или наладка, выполненная дисквалифицированным персоналом, могут кончаться ущербом пользователю или повреждать изделие.
- Использовать только идентичные сменные части при обслуживании изделия. Использование неправомочных частей может создавать риск серьезного ущерба пользователю, или повреждать изделие.

ТЕХНИЧЕСКОЕ ОБСЛУЖИВАНИЕ

- После использования или перед хранением отключите аккумулятор-ную батарею и проверьте на наличие повреждений.
- Если инструмент не используется, храните его в месте, недоступном для детей.
- Ремонт устройства должен производиться только уполномоченным работником службы ремонта.
- Используйте запасные части и принадлежности только рекомендованные изготовителями.

⚠ UWAGA

После выключения режущая головка продолжает вращаться в течение нескольких секунд.

- Уровень вибрации во время текущей работы электрического устройства может отличаться от заявленной общей величины вибрации, что\ зависит от способа его использования.
- Считается, что вибрация инструментов может привести к проявлению у отдельных лиц так называемой болезни Рейно (Raynaud's Syndrome). К симптомам могут относиться покалывание, онемение и побеление пальцев (как при переохлаждении). Считают, что наследственные факторы, охлаждение и влажность, диета, курение и практический опыт способствуют развитию этих симптомов. В настоящее время неизвестно, как вибрация или продолжительность воздействия влияют (если вообще влияют) на развитие данных симптомов. Ниже приводятся меры, которые может принять оператор для снижения воздействия вибрации:
  - Одевайтесь теплее в холодную погоду. При работе с устройством пользуйтесь перчатками, чтобы руки и запястья были в тепле. Считается, что холодная погода является основным фактором, способствующим возникновению болезни Рейно (Raynaud's Syndrome).
  - После каждого этапа работы выполните упражнения для усиления кровообращения.
  - Чаще делайте перерывы в работе. Сократите длительность ежедневного пребывания на открытом воздухе.
- При появлении каких-либо из

Not for Reproduction

Русский (Перевод из первоначальных инструкций)

указанных симптомов сразу же прекратите работу и обратитесь по их поводу к врачу.

Сохранить эти инструкции. Обращаться к ним, часто и использовать их, чтобы инструктировать других, кто может использовать это изделие. Если вы временно передаете кому-либо данное устройство, передайте вместе с ним и данные инструкции.

СИМВОЛ

На данном инструменте могут присутствовать некоторые из следующих обозначений. Изучите их и запомните, что они означают. Правильное понимание данных обозначений позволит вам лучше и безопаснее пользоваться данным устройством.

ЗНАК	ЗНАЧЕНИЕ И ПОЯСНЕНИЕ
V	Напряжение
A	Амперы
Hz	Герц
W	Ватт
Hrs	Часов
	Конструкция с двойной изоляцией
	Прочитайте руководство оператора.
	Держите посторонних в отдалении
	Будьте предельно внимательными с острыми лезвиями. Лезвия продолжают вращаться после выключения двигат- еля. Снимите блокир- овочное устройство перед проведением технического обслуживания.

	Изделия с аккумуляторным питанием не должны находиться под дождем или в условиях повышенной влажности.
	Не производите работы на склонах с углом наклона более 15°. Не косить поперек наклонов, никогда вверх и вниз.
	Опасность поражения электрическим током.
STOP	Прежде чем прикасаться к компонентам устройства, дождитесь их полного останова.
	Зарядное устройство предназначено для эксплуатации только в помещениях.

Следующие сигнальные слова и значения предназначены для того, чтобы объяснить уровень риска, связанного с этим изделием.

ОБОЗНАЧЕНИЕ	СИГНАЛ	ЗНАЧЕНИЕ
	ОПАСНОСТЬ!	Указывает на потенциально опасную ситуацию,которая, если ее не избежать, приведет к летальному исходу или серьезной травме.
	ВНИМАНИЕ!	Указывает на потенциально опасную ситуацию, которая, если ее не избежать, может привести к летальному исходу или серьезной травме.

Not for Reproduction

Русский (Перевод из первоначальных инструкций)

⚠	**ПРЕДУ-ПРЕЖ-ДЕНИЕ!**	Указывает на потенциально опасную ситу-ацию, которая, если ее не избежать, может привести к трав-ме легкой или средней тяжести.
	ПРЕДУ-ПРЕЖ-ДЕНИЕ!	(Без предупреж-даю-щего символа) Указывает на ситуацию, которая может привести к порче имущес-тва.

ЗАЩИТА ОКРУЖАЮЩЕЙ СРЕДЫ

Отработанная электротехническая продукция должна уничтожаться вместе с бытовыми отходами. Утилизируйте, если имеется специальное техническое оборудование. По вопросам утилизации проконсультируйтесь с местным органом власти или предприятием розничной торговли.

Раздельный сбор отработанных изделий и использованных упаковочных материалов позволяет их перерабатывать и повторно использовать. Использование переработанных материалов помогает предотвратить загрязнение окружающей среды и снижает спрос на сырье.

Batteries
Li-ion

В конце срока службы батарей утилизируйте их с надлежащей заботой об окружающей среде. Батарея содержит вещества, которые являются опасными для вас и окружающей среды. Ее следует снять и отправить для утилизации в пункт приема отработанных литий-ионных батарей.

ОБСЛУЖИВАНИЕ

Обслуживание требует чрезвычайной заботы и знания и должно быть выполнено только квалифицированным техником обслуживания. Для обслуживания мы предлагаем, чтобы вы возвратили изделие вашему самому близкому уполномоченному центру обслуживания для ремонта. При обслуживании использовать только идентичные сменные части.

Данное устройство обладает рядом особенностей, которые делают его использование более удобным и приятным. При разработке данного устройства особое внимание уделялось его безопасности, эксплуатационным характеристикам и надежности для удобства при техническом обслуживании и использовании.

⚠ ОСТОРОЖНО

Действие любого инструмента мощности, может кончаться иностранными объектами, бросаемыми в ваши глаза, которые могут кончаться серьезным повреждением глаз. Перед началом действия инструмента мощности, всегда надевать приспособления безопасности или небьющиеся стекла со щитами стороны и, когда необходимо, полным щитом лица. Мы рекомендуем Широкую Маску Безопасности Зрения для использования по очкам или стандартным небьющимся стеклам со щитами стороны. Всегда используйте защиту глаз, которая отмечена, чтобы исполнить EN 166.

ОПИСАНИЕ

1. Рычаг управления стартером
2. Управляющий кабель двигателя
3. Верхняя ручка
4. Нижняя ручка
5. Рычаг регулирования высоты
6. Дверца отсека батареи
7. Переднее колесо
8. Заднее колесо
9. Контейнер для травы
10. Фиксатор ручки
11. Фиксатор
12. болта
13. Ручка контейнера для травы

Not for Reproduction

Русский (Перевод из первоначальных инструкций)

14. Задняя дверца
15. Заднее разгрузочное отверстие
16. Дверной стержень
17. Скобы
18. Ключ зажигания
19. Пильное полотно
20. Вал двигателя
21. Вентилятор
22. Болт пильного диска
23. Основание режущего лезвия
24. Кнопка фиксатора батареи
25. Заглушка для мульчирования
26. Боковой разгрузочный отражатель
27. Боковая разгрузочная дверца
28. Деревянный брусок (не входит в комплект поставки)
29. Гаечный ключ (не входит в комплект поставки)
30. Батарея (не входит в комплект поставки)
31. Переключатель в исходное положение
32. Рычаг самоходного движения
33. Регуляторы скорости самоходного движения
34. Выключатель постановки на хранение

ТЕХНИЧЕСКИЕ ХАРАКТЕРИСТИКИ

Газонокосилка	ESXD19SPWM82
Ширина фрезеровки	48 cm
Высота стрижки	25 mm - 80 mm
Холостая скорость	2800 rpm
Скорость самохо-дного движения	0.5-1.5 m/s
уровень звукового давления	LpA : 71 dB(A), K=3.0
Гарантированный уровень звуковой мощности	LwA :96 dB(A)
Уровень вибрации	≤ 2.5 m/s^2, K=1.5
Вместимость контейнера для травы	55 L
Вес нетто	28.5 kg
Аккумулятор	Литий-ионных
Номер модели	EBSB2AH82(2Ah)/ EBSB4AH82(4AH)/ EBSB5AH82(5AH)
Зарядное устройство	
Номер модели	EBSRC82/ EBSSC82

⚠ ОСТОРОЖНО

Использование аккумуляторных батарей другого типа может прив-ести к возгоранию, поражению электрическим током или телесным повреждениям.

ЗНАКОМСТВО С ГАЗОНОКОСИЛКОЙ

См. рис. 1.

Безопасное использование устройства требует понимания информации, нанесенной на устройство и приведенной в данном руководстве по эксплуатации, а также знания выполняемой работы. Перед использованием данного устройства ознакомьтесь со всеми режимами работы и правилами техники безопасности.

СБОРКА

РАСПАКОВЫВАНИЕ

Данное устройство требует сборки.

- Осторожно извлеките устройство и все приспособления из коробки. Проверьте наличие всех деталей, перечисленных в упаковочном листе.

⚠ ОСТОРОЖНО

Не пользуйтесь устройством, если при его распаковке обнаружится, что какие-либо детали из упаковочного листа уже смонтированы на устройстве. Детали из данного списка не монтируются на устройстве изготовителем, они должны устанавливаться покупа-телем. Использование неправ-ильно собранного устройства может привести к серьезной травме.

Not for Reproduction

Русский (Перевод из первоначальных инструкций)

- Внимательно осмотрите устройство на наличие дефектов или повреждений, возникших при транспортировке.
- Не выбрасывайте материал упаковки, пока не выполните тщательный осмотр и не убедитесь в нормальной работе устройства.
- Если какая-либо деталь повреждена или отсутствует, обратитесь в службу работы с клиентами компании Snapper tools за помощью.

УПАКОВОЧНЫЙ ЛИСТ

- Газонокосилка
- Ключ пуска
- Контейнер для травы
- Заглушка для мульчирования
- Боковой разгрузочный отражатель
- Руководство пользователя
- Фиксаторы
- Болты

⚠ ОСТОРОЖНО

Если любые части повреждены, или отсутствуют не использовать это изделие, пока части не заменены. Использование устройства с поврежденными деталями или без установки таких деталей может привести к получению тяжелых травм.

⚠ ОСТОРОЖНО

Не пытайтесь изменять это изделие или создавать принадлежности, не рекомендуемые для использования с этим изделием. Любое такое изменение или модификация - неправильное употребление и могут кончаться опасным состоянием, ведущим к возможному серьезному персональному ущербу.

⚠ ОСТОРОЖНО

Вставляйте ключ пуска только тогда, когда сборка будет завершена, и вы будете готовы начать скашивание. Несоблюдение этого правила может привести к случайному запуску и серьезным травмам.

⚠ ОСТОРОЖНО

Чтобы предотвратить случайный запуск, который может стать причиной серьезного травмирования, всякий раз извлекайте аккумуляторную батарею из устройства, когда собираетесь демонтировать его узлы.

⚠ ОСТОРОЖНО

Никогда не работайте с газонокосилкой без установленных и исправных устройствах защиты. Никогда не используйте косилку с поврежденными устройствами безопасности. Действие этого изделия с поврежденными или отсутствующими частями может кончаться серьезным персональным ущербом.

РАСКРЫВАНИЕ И РЕГУЛИРОВКА НИЖНЕЙ РУЧКИ

См. рис. 2.

- Потяните и поверните фиксаторы ручки на 90° по обеим сторонам, чтобы ослабить нижние ручки с обеих сторон.
- Переместите нижние ручки в рабочее положение. Вы можете поднять или опустить ручку в удобное для вас положение. Вы можете выбрать одну из 3 позиций. Освободите фиксаторы ручки, чтобы нижняя ручка встала на свое место.

ПРИМЕЧАНИЕ. Убедитесь, что обе стороны находятся в одинаковом положении для правильной сборки.

УСТАНОВКА ВЕРХНЕЙ РУЧКИ

См. рис. 3.

- Совместите монтажные отверстия в верхней и нижней ручке. Вставьте болты с квадратным подголовком затяните их с помощью фиксаторов. Повторите эти действия на другой стороне.

УСТАНОВКА КОНТЕЙНЕРА ДЛЯ ТРАВЫ

См. рис. 4.

- Снять тыловую дверь разгрузки.
- Поднимите травосборник за ручку и установите его под заднюю

Not for Reproduction

разгрузочную дверцу так, чтобы крючки на травосборнике сидели на стержне дверцы.

- Освободите заднюю разгрузочную дверцу. При правильной установке крючки на травосборнике пройдут через отверстия на задней разгрузочной дверце.

УСТАНОВКА ЗАГЛУШКИ ДЛЯ МУЛЬЧИРОВАНИЯ

См. рис. 5.

- Поднимите и придержите заднюю разгрузочную дверцу.
- Возьмите заглушку для мульчирования за ручку и установите под небольшим углом, как показано на рисунке.
- Надежно задвиньте заглушку для мульчирования на место.
- Опустите заднюю разгрузочную дверцу.

УСТАНОВКА БОКОВОГО РАЗ ГРУЗОЧНОГО ОТРАЖА ТЕЛЯ

См. рис. 6.

ПРИМЕЧАНИЕ: При использовании бокового разгрузочного отражателя не устанавливайте контейнер для травы. Заглушка для мульчирования должна оставаться на своем месте.

- Поднимите боковую разгрузочную дверцу.
- Совместите скобы отражателя со стержнем петли с обратной стороны дверцы.
- Опустите отражатель, чтобы скобы зафиксировались на стержне петли дверцы для мульчирования.
- Отпустите отражатель и боковую разгрузочную дверцу

УРЕГУЛИРОВАНИЕ ВЫСОТЫ ЛЕЗВИЯ

См. рис. 7.

Когда отправлено, колеса на косилке установлены в низко сокращающее положение. Перед использованием косилки впервые, регулировать сокращающее положение к высоте, лучше всего удовлетворенной для вашей лужайки. Средняя высота газона должна составлять от 38 до 51 мм в холодное время года и от 51 до 70 мм в теплое время года.

Для настройки высоты режущего лезвия

- Чтобы поднимать высоту лезвия, схватить рычаг регулирования высоты, и переместить его к задней части косилки.
- Чтобы понизить высоту лезвия, схватить рычаг регулирования высоты, и переместить его к фронту косилки.

ЭКСПЛУАТАЦИЯ

⚠ ОСТОРОЖНО

Овладев зарядным устройством, не теряйте бдительности. Помните, что достаточно секунды невнимания, чтобы получить тяжелую травму.

⚠ ОСТОРОЖНО

Всегда надевайте средства защиты зрения. При несоблюдении этого правила техники безопасности посторонние предметы могут попасть в глаза и вызвать тяжелые глазные травмы.

⚠ ОСТОРОЖНО

Пользуйтесь только рекомендованными изготовителем деталями и аксессуарами. Использование других деталей и аксессуаров ведет к тяжелым травмам.

⚠ ОСТОРОЖНО

Перед использованием всегда проверяйте газонокосилку на комплектность оснащения и наличие поврежденных деталей, а также проверяйте режущее лезвие на наличие повреждений, искривления или чрезмерного износа. Использование устройства с поврежденными деталями или без установки таких деталей может привести к получению тяжелых травм.

- Не наклоняйте газонокосилку во время запуска двигателя, за исключением тех случаев, когда это ояза-

Not for Reproduction

тельно требуется при запуске устройства. В этом случае не наклоняйте устройство больше, чем это необходимо, и поднимите только дальнюю от оператора часть.

- Не начать двигатель, когда стоите перед разгрузочным желобом.
- Не держите руки или ноги вблизи вращающихся деталей или под ними. Всегда очищайте разгрузочное отверстие.

Для получения полных сведений о зарядке обращайтесь к разделу технических характеристик Руководства пользователя, где приведен перечень аккумуляторных батарей и зарядных устройств.

УСТАНОВКА АККУМУЛЯТОРНОЙ БАТАРЕИ

См. рис. 8.

- Поднимите и придержите крышку аккумуляторной батареи.
- Совместите батарею со входом в батарейный отсек на газонокосилке.
- Убедитесь, что кнопка фиксатора батареи на своем месте, и что батарея надежно установлена и правильно закреплена в газонокосилке перед началом работы.
- Если вы не собираетесь использовать устройство сразу же, не вставляйте ключ зажигания.
- Закройте дверцу.

ИЗВЛЕЧЕНИЕ АККУМУЛЯТОРНОЙ БАТАРЕИ

См. рис. 8.

- Отпустите рычаг управления стартером, чтобы остановить устройство.
- Выньте ключ зажигания.
- Откройте дверцу батарейного отсека.
- Нажмите кнопку фиксатора батареи на газонокосилке. Это приведет к тому, что батарея будет слегка выступать из устройства.
- Снимите батарею с Газонокосилка.

СТАРТ/ОСТАНОВКА КОСИЛКИ

См. рис. 9.

- Вставьте ключ пуска.
- Не вставляйте ключ пуска, если вы не собираетесь сразу начать работу с устройством.
- Нажмите и удерживайте кнопку запуска.
- Потяните рычаг управления двигателем вверх к ручке, чтобы запустить газонокосилку, и отпустите кнопку запуска.
- Чтобы остановить газонокосилку, отпустите рычаг управления.

ПРИМЕЧАНИЕ. Во время торможения электрического двигателя могут возникнуть высокочастотный шум и искрение. Это нормально.

СКАШИВАНИЕ ПРИ САМОХОДНОМ ДВИЖЕНИИ

См. рис. 9.

Включение самоходного движения:

- Откройте дверцу батарейного отсека.
- Установите батарею.
- Вставьте ключ пуска.
- Потяните рычаг самоходного движения вверх к ручке.

Выключение самоходного движения:

- Отпустите рычаг самоходного движения.

Регулировка скорости самоходного движения:

- Потяните рычаг регулировки скорости в сторону значка с изображением кролика, чтобы увеличить скорость.
- Толкните рычаг регулировки скорости в сторону значка с изображением черепахи, чтобы уменьшить скорость.

СКОС ВЕРХУШЕК

- Убедитесь, что на газоне нет камней, палок, проволоки и других предметов, которые могли бы привести к повреждению режущих лезвий газонокосилки или двигателя. Не производите стрижку около разделительных столбов землевладения и других металлических стоек. Такие объекты могут быть случайно брошены косилкой в любом направлении и причинить серьезный персональный ущерб оператору и другим.

Not for Reproduction

Русский (Перевод из первоначальных инструкций)

- Для получения красивого газона срезают одну треть от общей высоты травы или меньше.
- Не сократить влажную траву, она будет придерживаться нижней стороны палубы, и предот вращать надлежащее помещение в мешкиили разгрузку травы отсечения.
- Для стрижки свежей или густой травы может потребоваться уменьшение ширины или увеличение высоты стрижки.
- Очищайте нижнюю часть платформы газонокосилки после каждого использования, удаляя обрезки травы, листья, грязь и любой другой накопившийся мусор.
- При стрижке высокой травы снижайте скорость перемещения, чтобы обеспечить более эффективное срезание и надлежащий выброс обрезков.

ПРИМЕЧАНИЕ. Обязательно остановите газонокосилку, дождитесь полной остановки лезвия и извлеките ключ пуска перед чисткой нижней части газонокосилки.

НАКЛОННОЕ ДЕЙСТВИЕ

⚠ ОСТОРОЖНО

Наклоны - главный фактор, приводящий к промахам и падению, которые могут кончаться серьезным ущербом. Действие на наклонах требует дополнительного предостережения. Если Вы чувствуете себя неловко на наклоне, не косите . Для вашей безопасности, не пытайтесь косить наклоны большее чем 15 градусов.

⚠ ОСТОРОЖНО

Когда скашивание выполняется при самоходном движении вверх по склону, скорость движения должна быть низкой.

- Не косить поперек наклонов, никогда вверх и вниз. Осуществлять чрезвычайное предостережение при изменении направления на наклонах.
- Осмотреть на наличие отверстий, колей, камней, скрытых объектов, или ударов, которые могут заставлять Вас скользить или спотыкаться. Высокая трава может скрывать препятствия. Удалить все объекты типа камней, ветвей дерева, и т.д., который могут быть захвачены, закончены или брошены лезвием.
- Сохраняйте устойчивость во время работы. Промах и падение могут причинять серьезный персональный ущерб. Если вы чувствуете, что теряете равновесие, сразу же отпустите рычаг управления стартером.
- Не косить около выбоин, канав, или набережных; Вы можете терять вашу опору или баланс.

ОПОРОЖНЕНИЕ КОНТЕЙНЕРА ДЛЯ ТРАВЫ

См. рис. 10.

- Остановите газонокосилку, дождитесь полной остановки лезвия и извлеките ключ пуска.
- Поднимите заднюю дверцу.
- Поднимите контейнер для травы за ручку и выньте из газонокосилки.
- Опустошить отсечения травы.
- Поднимите заднюю дверцу и установ-ите контейнер для травы на место, как было описано ранее в данном руководстве.

ТЕХНИЧЕСКОЕ ОБСЛУЖИВАНИЕ

⚠ ОСТОРОЖНО

Перед проведением технического обслуживания убедитесь, что батарея газонокосилки и ключ пуска извлечены во избежание случайного запуска и серьезных травм.

⚠ ОСТОРОЖНО

Для предотвращения случайного пуска или несанкционированного использования беспроводная газонокосилка оснащена съемным предохранительным ключом. Чтобы полностью выключить газонокосилку, необходимо извлечь предохранительный ключ и хранить его вдали от газонокосилки в недоступном для детей месте.

Non-for Reproduction

Русский (Перевод из первоначальных инструкций)

⚠ ОСТОРОЖНО

При проведении технического обслуживания используйте только рекомендованные запчасти. Использование любых других частей может создавать опасность или причинять повреждение изделия.

⚠ ОСТОРОЖНО

Очищайте двигатель и отсек аккумуляторной батареи от травы, листьев и лишней смазки. Это поможет снизить опасность возгорания.

ОБЩЕЕ ОБСЛУЖИВАНИЕ

Перед каждым использованием проверьте инструмент на отсутствие повреждений, недостающих или ослабших деталей (винты, гайки, болты, крышки и т.п. Надежно затяните все крепления и крышки и не пользуйтесь инструментом до замены всех утерянных или поврежденных деталей. За консультацией обращайтесь в с лужбу ра боты клие нтасми компании Snapper tools.

При очистке пластмассовых деталей не допускается использовать растворители. Большинство пластмасс восприимчиво, чтобы повредиться от различных типов коммерческих растворителей и может быть повреждено их использованием. Для очистки от грязи, пыли, масла, смазки и т.п. используйте протирочную тряпку.

⚠ ОСТОРОЖНО

Чтобы снизить риск повреждения и возникновения опасной ситуации, никогда не очищайте устройство водой под давлением или под проточной водой.

⚠ ОСТОРОЖНО

Хранить только в помещении. Всегда извлекайте аккумулятор из газонокосилки и зарядного устройства перед очисткой и хранением инструмента.

⚠ ОСТОРОЖНО

Не допускайте взаимодействия тормозных жидкостей, бензина, нефтепродуктов, пропиточных масел и т.п. с пластмассовыми деталями. Химикаты могут повредить, ослабить или разрушить пластмассу, что может привести к тяжким телесным повреждениям.

Периодически проверять все болты и задвижки для надлежащей плотности, чтобы гарантировать безопасное действие косилки.

Вытирать косилку, чистой и сухой тканью иногда. Не использовать воду.

СМАЗЫВАНИЕ

Все отношения в этом изделии - смазаны с достаточным количеством смазки высшего качества для жизни единицы под нормальными эксплуатационными режимами. Поэтому, никакая дальнейшая смазка отношения, не требуется.

⚠ ОСТОРОЖНО

Всегда защитить руки, надевая тяжелые перчатки и-или обертывая лезвия тряпками и другим материалом при выполнении обслуживания лезвия. В результате контакта с режущим лезвием можно получить серьезную травму.

⚠ ОСТОРОЖНО

Не смазывать никакой из компонентов колеса. Смазка может привести к сбою в работе компонентов колеса во время стрижки, что может привести к серьезной травме оператора и/или повреждению газонокосилки или другого имущества.

ЗАМЕНА СОКРАЩАЮЩЕГО ЛЕЗВИЯ

См. рис. 11-12.

ПРИМЕЧАНИЕ: Используйте только разрешенные запасные режущие лезвия. Замените изношенные или поврежденные режущие лезвия и болты в комплекте, чтобы обеспечить балансировку.

- Остановите двигатель и выньте ключ зажигания. Дождитесь полного

Not for Reproduction

останова режущего лезвия.

- Снимите аккумуляторную батарею.
- Повернуть косилку на ее сторону.
- Втиснуть блок древесины между лезвием и палубой косилки, чтобы предотвратить лезвие от превращения.
- Используя ключ на 27 мм (не входит в комплект поставки), ослабьте болт пильного диска поворотом против часовой стрелки, если смотреть с нижней части газонокосилки.
- Снимите болт пильного диска и сам диск.
- Установите новый пильный диск на вал. Убедитесь, что пильный диск правильно сидит на валу, проходящем через центральное отверстие пильного диска, и два штыря на вентиляторе вставлены в соответствующие отверстия на пильном диске. Убедитесь, что он установлен с загнутыми концами вверх в сторону основания газонокосилки, а не вниз к земле. При правильном размещении напротив вентилятора должна находиться плоская часть диска.
- Наживите болт пильного диска на вал и затяните пальцами.
- Затяните гайку режущего лезвия гаечным ключом (не прилагается), вращая по часовой стрелке, чтобы обеспечить надлежащую затяжку болта. Рекомендуемый крутящий момент при затягивании гайки режущего лезвия составляет 62,5~71,5 кгс·см (350-400 дюймов/фунт).

ХРАНЕНИЕ В ВЕРТИКАЛЬНОМ ПОЛОЖЕНИИ

См. рис. 13.

- Снимите батарею с газонокосилки.
- Очистите травосборник.
- Поверните ручки блокировки в положение «открыто».
- Опустите ручку и поверните ручки блокировки в положение «закрыто».
- Поднимите газонокосилку за передний край в вертикальное положение.

⚠ ОСТОРОЖНО

Снимите батарею с газонокосилки перед постановкой устройства на хранение в вертикальном положении.

ВЫКЛЮЧАТЕЛЬ ПОСТАНОВКИ НА ХРАНЕНИЕ

Когда ручка повернута в положение полной блокировки, можно воспользоваться выключателем постановки на хранение, чтобы газонокосилка не могла запуститься во время хранения. Выключатель постановки на хранение не отменяет необходимости извлекать ключ пуска и батарею во избежание случайного запуска или самовольного использования газонокосилки.

ПОИСК НЕИСПРАВНОСТЕЙ

Проблема	Возможные причины	Решение
Рукоятка не в нужном положении.	Болты с квадратным подголовком сидят ненадлежащим образом.	Отрегулируйте высоту рукоятки и убедитесь, что болты с квадратным подголовком сидят правильно.

Not for Reproduction

Русский (Перевод из первоначальных инструкций)

ПОИСК НЕИСПРАВНОСТЕЙ

Проблема	Возможные причины	Решение
Газонокосилка не запускается.	Низкий уровень заряда батареи.	Зарядите батарею.
	Батарея неисправная или не может заряжаться.	Замените аккумуляторную батарею.
Газонокосилка неровно стрижет траву.	Трава газона жесткая или неровная либо неправильно выбрана высота стрижки.	Переместите колеса в более высокое положение. Для обеспечения ровной стрижки все четыре колеса газонокосилки должны быть установлены на одной высоте стрижки.
Газонокосилка произв-одит мульчирование ненадлежащим образом.	Обрезки мокрой травы прилипают с нижней стороны основания газонокосилки.	Прежде чем стричь траву, дождитесь ее высыхания.
Газонокосилка с трудом перемещается при толкании.	Высокая трава, тыл размещения косилки и лезвия, притягивающего тяжелую траву, или высота среза слишком низкие.	Увеличьте высоту стрижки.
Газонокосилка произв-одит упаковку в мешки ненадлежащим образом.	Установленная высота стрижки слишком маленькая.	Увеличьте высоту стрижки.
Косилка, вибрирует на более высокой скорости.	Режущее лезвие разбалансировалось, чрезмерно износилось или износ его неравномерный.	Замените режущее лезвие.
	Вал двигателя погнулся.	Остановите двигатель, извлеките ключ пуска и батарею, отключите подачу электропитания и проверьте его на наличие повреждений. Перед запуском его необходимо отремонтировать в авторизованном сервисном центре.
Двигатель останавливается во время стрижки.	Установленная высота стрижки слишком маленькая.	Увеличьте высоту стрижки.
	Батарея разрядилась.	Зарядите батарею.

Если предлагаемые меры не приводят к устранению неисправности, обращайтесь в уполномоченный сервисный центр.

Not for Reproduction

Slovenčina (Preklad z pôvodných inštrukcií)

Tento produkt bol skonštruovaný a vyrobený podľa vysokého štandardu spoločnosti Snapper tools pre spoľahlivosť, jednoduchú obsluhu a bezpečnosť operátora. Pri dodržaní primeranej starostlivosti vám zaistí stabilnú a bezproblémovú prevádzku.

Ďakujeme vám, že ste si zakúpili výrobok spoločnosti Snapper tools.

Tento návod si odložte pre budúce použitie

ÚČEL POUŽITIA

Tento produkt je určený na domáce kosenie trávnikov. Rezné ostrie by sa malo otáčať približne rovnobežne so zemou, nad ktorou sa pohybuje. Pri kosení sa musia všetky štyri kolesá dotýkať zeme. Je to chodcom riadená chôdza za kosačkou.

POZNÁMKA: Kosačka sa nikdy nesmie používať s kolieskami mimo zeme, ale sa musí ťahať alebo viesť. Nesmie sa používať na strihanie iných ako domácich trávnikov.

VŠEOBECNÉ BEZPEČNOSTNÉ PRAVIDLÁ

⚠ VAROVANIE

Pre zníženie nebezpečenstva poranenia musí užívateľ pred použitím tohto výrobku prečítať a pochopiť návod na obsluhu.

⚠ VAROVANIE

Nikdy sa nesnažte obsluhovať kosačku skôr, ako si prečítate a osvojíte pokyny, bezpečnostné upozornenia atď. uvedené v tomto návode. Pri ich nedodržaní by mohlo dôjsť k nehodám ako úder elektrickým prúdom, požiar alebo závažné osobné poranenie.

⚠ VAROVANIE

Zariadenie je určené na použitie s jednotkou akumulátora. Pri používaní akumulátorového nástroja je potrebné dodržiavať základné bezpečnostné opatrenia, aby sa znížilo riziko vzniku požiaru, vytečenia akumulátorov a osobného poranenia.

OSOBNÁ BEZPEČNOSŤ

- Kosačka trávy dokáže amputovať ruky a nohy a vymršťovať predmety. Pochybenie pri dodržiavaní bezpečnostných pokynov tak môže spôsobiť vážny úraz alebo usmrtenie.
- Nástroj nikdy nedovoľte používať deťom alebo osobám neoboznámeným s návodom na použitie. Miestne platné predpisy môžu obmedzovať dobu použitia kosačky.
- Buďte opatrní, dávajte pozor na to, čo robíte, a pri práci používajte zdravý rozum. Stroj nikdy nepoužívajte, ak ste unavení, pod vplyvom liekov, alkoholu alebo drôg. Po oddelení akumulátora od kosačky zapojte konektor nabíjačky do zásuvky na akumulátore.
- Noste hrubé a dlhé nohavice, dlhé rukávy, topánky a rukavice. Nenoste voľné pohodlné oblečenie, krátke nohavice, sandále ani nepracujte bosí.
- Vždy noste bezpečnostné okuliare s bočným ochranným štítom. Ak pracujete v prašnom prostredí, noste nasadený respirátor.
- Vždy majte pevnú oporu nôh. Udržujte bezpečný postoj a rovnováhu. Nepreceňujte sa. Preceňovanie sa môže spôsobiť stratu rovnováhy.
- Choďte krokom, nikdy nebežte.
- Na strmých svahoch koste po vrstevniciach, nikdy nie hore a dolu svahom. Ak meníte smer, buďte veľmi opatrní.
- Nekoste v blízkosti prudkých svahov, priekop, veľmi strmých svahov alebo násypov. Nedostatočne stabilný postoj môže byť príčinou uklznutia a pádu.
- Naplánujte si postup kosenia, aby ste nemuseli vyprázdňovať materiál na cesty, verejné chodníky, k okolostojacim osobám a pod. Tiež zabráňte vyvrhávaniu materiálu proti stenám alebo prekážkam, ktoré môžu spôsobiť, že sa materiál môže odraziť naspäť smerom k obsluhe.

PRACOVNÝ PRIESTOR

- Nikdy nekoste, keď sa v blízkosti nachádzajú iné osoby, najmä deti alebo domáce zvieratá.

Not for Reproduction

Slovenčina (Preklad z pôvodných inštrukcií)

- Vždy koste za denného svetla a lebo pri dostatočnom umelom osvetlení.
- Nepracujte so zariadením vo výbušných atmosférach, napríklad v blízkosti zápalných tekutín, plynov alebo prachu. Zariadenie môže vytvárať iskry, ktoré môžu podpáliť takýto prach alebo výpary.
- Predmety vymrštené nožom kosačky môžu spôsobiť veľmi vážne poranenia osôb. Dôkladne skontrolujte priestor, kde sa má zariadenie používať a odstráňte všetky kamene, paličky, kov, drôty, kosti, hračky a iné cudzie predmety.
- Nepracujte so zariadením na mokrej tráve alebo v daždi.
- Užívateľ alebo obsluha stroja sú zodpovední za nehody alebo škody na majetku a za nebezpečenstvo vzniknuté pri prevádzke stroja.

POUŽÍVANIE ZÁHRADNÝCH NÁSTROJOV A STAROSTLIVOSŤ O NE

- Pred použitím vždy vizuálne skontrolujte, či ostria, maticové skrutky ostria a strihacia jednotka nie sú opotrebované alebo poškodené.
- Opotrebované alebo poškodené ostria a maticové skrutky vymieňajte v súpravách, aby sa zachovalo vyváženie.
- Skontrolujte všetky skrutky, matice v častých intervaloch či sú riadne utiahnuté, aby sa zaistila bezpečná prevádzka stroja.
- Pravidelne a často kontrolujte zachytávač trávy či nie je opotrebovaný alebo poškodený.
- Opotrebené alebo poškodené časti vymeňte.
- Nenechávajte akumulátor v kosačke na priamom slnečnom svetle.
- Na zariadenie nevyvíjajte silu. Svoju úlohu splní lepšie a bezpečnejšie, keď s ním budete pracovať pri rýchlosti, pre ktorú je určený.
- Kosačku nepreťažujte. Kosenie dlhej hustej trávy môže spôsobiť pokles otáčok motora a prerušenie napájania. Pri kosení v dlhej a hustej tráve najskôr koste s vyššie nastavenou reznou výškou, znížite tak zaťaženie kosačky.
- Keď prechádzate povrchy so štrkom, zastavte ostrie.
- Nikdy neťahajte kosačku smerom dozadu, ak to nie je nevyhnutné. Ak musíte odtiahnuť zariadenie od steny alebo prekážky, najskôr sa pozrite dole a za seba, aby nedošlo k prevráteniu alebo potiahnutiu zariadenie po vašich nohách.
- Zastavte ostria, ak je potrebné zariadenie nakloniť pri prechode cez iné ako trávnaté povrchy a pri prevoze zariadenia na miesto kosenia a z neho.
- So zariadením nikdy nepracujte, keď má poškodené vodiace lišty alebo kryty alebo nemá nasadené bezpečnostné zariadenia, napríklad odchyľovače alebo zberače trávy.
- Podľa pokynov zapnite motor a nedávajte ruky ani nohy do blízkosti rezného priestoru.
- Kosačku nikdy neprevracajte ani nenastavujte, ak je motor v prevádzke.
- Vyberte spínací kľúč v nasledujúcich prípadoch:
  - vždy, keď sa vzdialite od zariadenia
  - pred čistením blokovania
  - pred kontrolou, čistením alebo prácou na zariadení
  - po zasiahnutí cudzím objektom, skontrolujte, či zariadenie nie je poškodené a vykonajte potrebné opravy
  - pred čistením zberača trávy.
  - ak zariadenie začne neštandardne vibrovať (ihneď skontrolujte)
  - keď sa zariadenie nepoužíva a počas skladovania
  - pri nabíjaní a vyberaní/vkladaní jednotky akumulátora.
- Vyhýbajte sa dierám, vyjazdeným koľajám, vyvýšeninám, kameňom, alebo iným skrytým predmetom. Nerovný terén môže byť príčinou pokĺznutia a pádu.
- Ak zariadenie začne neštandardne vibrovať, ihneď zastavte motor a zistite príčinu. Ak je ostrie nerovnomerne opotrebované alebo akokoľvek poškodené, vymeňte ho. Vibrácie sú všeobecne znakom problémov.

Not for Reproduction

Slovenčina (Preklad z pôvodných inštrukcií)

- Ak zariadenie narazí na cudzí predmet, postupujte nasledovne:
  - Zariadenie zastavíte uvoľnením páčky výkonu, potom počkajte, kým sa ostrie úplne nezastaví a vyberte spínací kľúč.
  - Dôkladne skontrolujte zariadenie, či nie je poškodené.
  - Ak je ostrie akokoľvek poškodené, vymeňte ho. Všetky poškodenia najskôr odstráňte/nechajte opraviť v autorizovanom servise skôr, ako znova naštartujete kosačku.
- Použite správny nástroj. Nepoužívajte zariadenie na iný ako určený účel.
- Keď sa kosačka nepoužíva, odložte ju na chladné a suché miesto a uzamknite mimo dosahu detí. Je tiež potrebné vybrať spínací kľúč.
- Zariadenie nevystavujte dažďu ani mokrému prostrediu. Voda, ktorá vnikne do záhradného nástroja, zvyšuje riziko úrazu elektrickým prúdom.
- Dodržujte pokyny výrobcu pre riadnu obsluhu a prevádzku a inštaláciu príslušenstva. Používajte výhradne príslušensvo schválené výrobcom.
- Počas nastavovania stroja buďte opatrní, aby sa predišlo zachyteniu prstov do pohybujúci ch sa čepelí a pevných častí stroja.
- Stroj vždy nechajte vychladnúť pred jeho uskladnením.
- Pri servise čepelí buďte vždy obozretní, dokonca aj vtedy, keď napájanie vypnuté, pretože čepele môžu byť ešte v pohybe.

POUŽÍVANIE AKUMULÁTORA A STAROSTLIVOSŤ OŇ

- Nabíjajte len s použitím nabíjačky špecifikovanej výrobcom. Pri použití nabíjačky s nekompatibilnou jednotkou akumulátora vzniká nebezpečenstvo požiaru.
- Používajte len mechanické nástroje so špecificky určenými jednotkami akumulátorov. Pri použití iných jednotiek akumulátora vzniká riziko poranenia a požiaru.
- Keď sa jednotka akumulátora nepoužíva, nedávajte ju do blízkosti iných kovových objektov, ako sú papierové sponky, mince, kľúče, klince, skrutky či iné malé kovové predmety, ktoré by mohli skratovať svorky. Pri skratovaní svoriek akumulátora môže dôjsť k popáleninám alebo požiaru.
- Za nevhodných podmienok, keď by z batérie vytekala kvapalina, predchádzajte kontaktu s ňou. Pri náhodnom kontakte opláchnite vodou. Ak tekutina zasiahne oči, dodatočne vyhľadajte lekársku pomoc. Tekutina vytečená z akumulátora môže spôsobiť podráždenie alebo popáleniny.

OPRAVY

- Stroj smie byť opravovaný iba v autorizovanom servise. Neodborná údržba alebo opravy môžu byť príčinou úrazu alebo vážneho poškodenia stroja.
- Pri údržbe používajte iba originálne náhradné diely zhodné s pôvodnými. Použitie nedovolených dielov môže spôsobiť nebezpečenstvo úrazu alebo poranenia užívateľa alebo poškodenie stroja.

ÚDRŽBA

- Po použití a pred skladovaním odpojte nástroj od akumulátora a skontrolujte prípadné poškodenie.
- Nástroj nepoužívate, odložte ho mimo dosahu detí.
- Zariadenie môže opravovať len autorizovaný servis.
- Používajte len výrobcom odporúčané náhradné diely a príslušenstvo.

⚠ VÝSTRAHA

Rezacia hlava sa po vypnutí ešte niekoľko sekúnd otáča.

- Úroveň vibrácií počas samotného používania elektrického nástroja sa môže líšiť od deklarovanej celkovej hodnote v závislosti od toho, ktorý nástroj sa používa.
- Boli hlásené prípady, kedy vibrácie z nástroja u niektorých osôb prispeli k stavu nazývanému Raynaudov syndróm. K symptómom patria:tŕpnutie, znecitlivenie

Not for Reproduction

Slovenčina (Preklad z pôvodných inštrukcií)

a blednutie prstov, zvyčajne zjavné po vystaveniu zime. Je známe, že k vývoju týchto symptómov prispievajú:dedičné faktory, vystavovanie zime a vlhkosti, diéta, fajčenie a pracovné návyky. V súčasnosti nie je známe, či by vibrácie alebo dlhodobé používanie mohli prispievať k tomuto stavu. Opatrenia, ktoré môže vykonať obsluhujúca osoba na možné zníženie účinkov vibrácií:

- V studenom počasí udržiavajte svoje telo v teple. Pri práci so zariadením noste rukavice, aby ste mali ruky a zápästia v teple. Boli hlásené prípady, kedy hlavným faktorom prispievajúcim k Raynaudovmu syndrómu bolo studené počasie.
- Po každom určitom časovom úseku prevádzky cvičte, aby ste zlepšili krvný obeh.
- Počas práce si doprajte časté prestávky. Obmedzte počet vystavení za deň.

■ Ak zistíte ktorýkoľvek zo symptómov tohto stavu, okamžite prerušte používanie zariadenia, navštívte svojho lekára a povedzte mu o symptómoch.

Uschovajte si tieto pokyny. Dôkladne si prečítajte pokyny uvedené v časti informácie o používaní stroja. Ak niekomu zariadenie požičiate, priložte k nemu aj tento návod.

ZNAČKY

Na tomto zariadení môžu byt použité niektoré z nasledujúcich symbolov. Preštudujte si ich a naučte sa ich význam. Nesprávna interpretácia týchto symbolov vám umožní pracovať so zariadením lepšie a bezpečnejšie.

SYMBOL	OZNAČENIE/VÝZNAM
V	Napätie
A	Ampéry
Hz	Hertz
W	Watty
Hrs	Hodín
⧈	Konštrukcia s dvojitou izoláciou

	Prečítajte si návod na použitie.
	Udržiavajte okolostojace osoby v bezpečnej vzdialenosti.
	Pozor na ostré čepele. Čepele sa ďalej točia aj po vypnutí motora. Pred údržbou odstráň-te blokovacie zariadenie.
	Zariadenie nevystavujte dažďu ani mokrému prostrediu.
	Nepracujte na svahoch strmších ako 15°. Na strmých svahoch koste po vrstevniciach, nikdy nie hore a dolu svahom.
	Nebezpečenstvo úderu elektrickým prúdom.
	Predtým, ako sa budete dotýkať komponentov zariadenia, počkajte, kým sa úplne nezastavia.
	Nabíjačka je určená len na použitie v interiéri.

Nasledujúce signálne slová a významy slúžia na vysvetlenie úrovní rizika súvisiacich s týmto produktom.

SYM-BOL	SIGNÁL	VÝZNAM
⚠	NEBEZ-PEČEN-STVO	Označuje bezpros-tredne nebezpečnú situáciu, ktorá, ak jej nepredídete, spôsobí usmrte-nie alebo vážne poranenie.

Not for Reproduction

Slovenčina (Preklad z pôvodných inštrukcií)

⚠	**VÝSTRAHA**	Označuje potenciálne nebezpečnú situáciu, ktorá, ak jej nepredídete, môže spôsobiť usmrtenie alebo vážne poranenie.
⚠	**UPOZORNENIE**	Označuje potenciálne nebezpečnú situáciu, ktorá, ak jej nepredídete, môže spôsobiť menšie alebo stredne závažné poranenie.
	UPOZORNENIE	(Bez symbolu bezpečno-stného alarmu) Označuje situáciu, pri ktorej môže dôjsť k poškodeniu ma-jetku.

OCHRANA ŽIVOTNÉHO PROSTREDIA

Opotrebované elektrické zariadenia by ste nemali odhadzovať do domového odpadu. Prosíme o recykláciu ak je možné. Kontaktujte miestne úrady, alebo predajcu pre viac informácií ohľadom ekologického spracovania.

Oddelený zber použitých produktov a obalov umožňuje recykláciu a opätovné použitie materiálov. Opakované použitie recyklovaných materiálov pomáha predchádzať znečisteniu životného prostredia a znižuje dopyt po surovinách.

Batteries
Li-ion

Na konci životnosti zlikvidujte akumulátory s ohľadom na životné prostredie. Akumulátor obsahuje materiál, ktorý je nebezpečný pre vás i životné prostredie. Musí sa vyhadzovať a likvidovať oddelene v zariadení na zber lítium-iónových akumulátorov.

OPRAVY

Údržba vyžaduje extrémnu starostlivosť a znalosti, a musí byť prevádzaná výhradne v autorizovanom servise. Z dôvodu servisu vám odporúčame vrátiť výrobok do najbližšieho autorizovaného servisného centra na opravu Ak výrobok opravujete, používajte iba rovnaké originálne náhradné diely.

Tento produkt má množstvo funkcií, ktoré zjednodušia a uľahčia jeho obsluhu. Na dosiahnutie jednoduchej obsluhy a prevádzky boli pri navrhovaní tohto produktu najvyššou prioritou bezpečnosť, výkon a spoľahlivosť.

⚠ VAROVANIE

Obsluha každého poháňaného stroja môže mať za následok vniknutie cudzích telies do očí a spôsobiť vážne poranenia. Pred začatím práce si nasaďte ochranné okuliare s postrannými štítmi a v prípade potreby aj tvárový štít. Odporúčame Široký Vision bezpečnosť maska pre použitie cez okuliare alebo štandardné bezpečnostné okuliare s bočnými štítmi. Vždy noste ochranu očí označenú značkou zhody s EN166.

OPIS

1. Páčka výkonu
2. Ovládací kábel motora
3. Horná rukoväť
4. Spodná rukoväť
5. Páka nastavenia výšky
6. Dvierka priečinka na akumulátor
7. Predné koleso
8. Zadné koleso
9. Zberač trávy
10. Gumb na ročaju
11. Gumb
12. maticové skutky
13. Rukoväť zberača trávy
14. Zadné dvierka
15. Zadný vyprázdňovací otvor
16. Tyč dvierok
17. Háčiky
18. Rozpojovací kľúč

Not for reproduction

Slovenčina (Preklad z pôvodných inštrukcií)

19. Ostrie
20. Hriadeľ motora
21. Ventilator
22. Vijak rezila
23. Stĺpiky ostria
24. Gumb za sprostitev akumulatorja
25. Mulčovacia prípojka
26. Odchyľovač bočného vyprázdňovania
27. Bočné vyprázdňovacie dvierka
28. Drevený klát (nie je súčasťou dodávky)
29. Kľúč (nie je súčasťou dodávky)
30. Batéria (nie je súčasťou dodávky)
31. Spínač režimu uskladnenia
32. Páčka samostatného pohonu
33. Ovládacie prvky rýchlosti samostatného pohonu
34. Spínač skladovania

ŠPECIFIKÁCIE

Kosačka trávy	ESXD19SPWM82
Šírka rezu	48 cm
Výška strihania	25 mm - 80 mm
Rýchlosť naprázdno	2800 rpm
Samohybná rýchlosť	0.5-1.5 m/s
Hladina akustic-kého tlaku	LpA : 71 dB(A), K=3.0
Garantovaná hladina akusti-ckého výkonu	LwA :96 dB(A)
Úroveň vibrácií	≤ 2.5 m/s^2, K=1.5
Kapacita zberača trávy	55 L
Netto hmotnosť	28.5 kg
Batéria	Lítium-iónové
Číslo modelu	EBSB2AH82(2Ah)/ EBSB4AH82(4AH)/ EBSB5AH82(5AH)
Nabíjačka akumulátorov	
Číslo modelu	EBSRC82/ EBSSC82

⚠ VAROVANIE

Pri použití akýchkoľvek iných jednotiek akumulátorov vzniká riziko požiaru, úderu elektrickým prúdom alebo poranenia osôb.

OBOZNÁMTE SA S VAŠOU KOSAČKOU TRÁVY

Pozrite si obrázok 1.

Na bezpečné používanie tohto zariadenia je potrebné pochopenie informácií o produkte a informácií v tomto návode na obsluhu, ako aj znalostí úlohy, ktorú plánujete vykonať. Pred použitím tohto zariadenia sa oboznámte so všetkými prevádzkovými funkciami a bezpečnostnými pravidlami.

MONTÁŽ

ROZBAĽOVANIE

Tento produkt vyžaduje montáž.

- Opatrne vyberte zariadenie a všetko príslušenstvo z balenia. Skontrolujte, či sa v balení nachádzajú všetky položky uvedené v zásielkovom zozname.

⚠ VAROVANIE

Nepoužívajte tento produkt, ak sú nejaké diely zo zásielkového zoznamu už namontované na produkte pri rozbalení. Diely v tomto zozname nie sú namontované na zariadení výrobcom a vyžadujú inštaláciu zákazníkom. Používanie produktu, ktorý mohol byť nesprávne zmontovaný, môže zapríčiniť vážne osobné poranenie.

- Dôkladne skontrolujte zariadenie, či počas prepravy nedošlo k žiadnemu porušeniu alebo poškodeniu.
- Baliaci materiál nevyhadzujte, kým zariadenie dôkladne neskontrolujete a úspešne nevyskúšate.
- V prípade, že sú niektoré diely poškodené alebo chýbajú, požiadajte o pomoc servis zákazníkom spoločnosti Snapper tools.

ZÁSIELKOVÝ ZOZNAM

- Kosačka trávy
- Spínací kľúč
- Zberač trávy

Not for Reproduction

Slovenčina (Preklad z pôvodných inštrukcií)

- Mulčovacia prípojka
- Odchyľovač bočného vyprázdňovania
- Návod na obsluhu
- Tlačidlá
- Maticové skrutky

⚠ VAROVANIE

Ak nejaké predmety chýbajú alebo sú viditeľne poškodené, nepracujte s týmto strojom, kým sa súčasti nevymenia. Pri používaní produktu s poškodenými alebo chýbajúcimi dielmi by mohlo dôjsť k vážnemu osobnému poraneniu.

⚠ VAROVANIE

Nepokúšajte sa modifi kovať produkt, alebo vytvoriť príslušenstvo, ktoré nie je odporučené pre použitie s týmto produktom. Akékoľvek úpravy alebo prestavby môžu mať za následok nebezpečné podmienky vedúce k vážnym osobným poraneniam.

⚠ VAROVANIE

Nevkladajte rozpojovací kľúč, kým nedokončíte montáž a nie ste pripravení na kosenie. V opačnom prípade by mohlo dôjsť k neúmyselnému spusteniu a závažnému osobnému poraneniu.

⚠ VAROVANIE

Aby nedošlo k neúmyselnému spusteniu a následnému závažnému poraneniu osôb, pri montáži dielov vždy odstráňte jednotku akumulátora zo zariadenia.

⚠ VAROVANIE

Nikdy nepracujte s kosačkou, pokiaľ nemá nasadené a funkčné príslušné bezpečnostné zariadenia. Kosačku nikdy nepoužívajte, ak sú ochranné prvky a zariadenia poškodené. Obsluha stroja s chýbajúcimi alebo vadnými súčiastkami môže spôsobiť vážne poranenia.

NAMESTITEV IN PRILAGAJANJE SPODNJEGA ROČAJA

Pozrite si obrázok 2.

- Povlecite gumba na ročaju in ju obrnite za 90° na obeh straneh, da spustite ročaja na obeh straneh.
- Spodnja ročaja premaknite v delovni položaj. Ročaj lahko dvignete ali spustite do položaja, ki vam ustreza. Izbirate lahko med 3 položaji. Sprostite gumba na ročaju, da se spodnji ročaj zaskoči na mestu.

OPOMBA: Za pravilno montažo preverite, ali sta obe strani na istem položaju.

INŠTALÁCIA HORNEJ RUKOVÄTE

Pozrite si obrázok 3.

- Poravnajte luknje za montažo na zgornjem in spodnjem ročaju. Vstavite vijake z nizko polokroglo glavo in jih privijte z gumbi. Postopek ponovite na drugi strani.

INŠTALÁCIA ZBERAČA TRÁVY

Pozrite si obrázok 4.

- Nadvihnite zadné dvierka pre vyprázdňovanie
- Lovilnik trave dvignite za ročaj in ga namestite pod zadnja vrata za izmet, tako da se kljukice na lovilniku trave usedejo v palico na vratih.
- Spustite zadnja vrata za izmet. Pri pravilni namestitvi kljukice na lovilniku trave segajo iz odprtin na zadnjih vratih za izmet.

INŠTALÁCIA MULČOVACEJ PRÍPOJKY

Pozrite si obrázok 5.

- Nadvihnite a pridržte zadné vyprázdňovacie dvierka.
- Uchopte mulčovaciu prípojku za jej rukoväť a zasuňte pod miernym uhlom podľa vyobrazenia.
- Zatlačte mulčovaciu prípojku bezpečne na miesto.
- Spustite zadné vyprázdňovacie dvierka.

INŠTALÁCIA ODCHYĽOVAČA VYPRÁZDŇOVANIA

Pozrite si obrázok 6.

POZNÁMKA: Pri použití odchyľovača bočného vyprázdňovania neinštalujte zberač trávy. Mulčovacia prípojka by mala ostať namontovaná.

Not for reproduction

Slovenčina (Preklad z pôvodných inštrukcií)

- Nadvihnite zadné dvierka bočné vyprázdňovacie dvierka.
- Zarovnajte háčiky na odchyľovači s tyčkou pántu na rube dvierok.
- Spúšťajte odchyľovač, kým sa háčiky nezaistia na tyčke pántu mulčovacích dvierok.
- Uvoľnite odchyľovač a bočné vyprázdňovacie dvierka.

NASTAVENIE VÝŠKY NOŽA

Pozrite si obrázok 7.

Pri preprave nastavte kolesá kosačky na najnižšiu sekaciu úroveň. Pred prvým použitím kosačky nastavte sekaciu polohu na výšku ktorá je najvhodnejšia pre váš trávnik. Priemerný trávnik by mal v studených mesiacoch mať 38 mm až 51 mm a v teplých mesiacoch 51 mm až 70 mm.

Nastavenie výšky ostria

- Pre zdvihnutie výšky noža uchopte páku nastavenia výšky a posuňte ju smerom k zadnej časti kosačky.
- Pre zníženie výšky noža uchopte páčku nastavenia výšky a posuňte ju smerom k prednej časti kosačky.

PREVÁDZKA

⚠ VAROVANIE

Nedovoľte, aby rutina oslabila vašu opatrnosť. Zapamätajte si, že aj v ľahostajnosti aj zlomok sekundy môže viesť k vážnym zraneniam.

⚠ VAROVANIE

Vždy používajte chrániče zraku. Ak tak neurobíte, môže to spôsobiť, že úlomky odletia do vašich očí, čo môže spôsobiť vážne zranenie.

⚠ VAROVANIE

Nepoužívajte nástavce, alebo príslušenstvo, ktoré nie je odporučené pre použitie s týmto produktom. Takéto konanie môže viesť k nebezpečným podmienkam a následným vážnym zraneniam.

⚠ VAROVANIE

Pred použitím vždy skontrolujte kosačku – chýbajúce alebo poškodené diely a poškodené ostrie, nerovnomerné alebo nadmerné opotrebenie. Pri používaní produktu s poškodenými alebo chýbajúcimi dielmi by mohlo dôjsť k vážnemu osobnému poraneniu.

- Nenakláňajte kosačku trávy pri štartovaní alebo zapínaní motora, pokiaľ kosačka trávy nemá byť pri štartovaní naklonená. V takom prípade ho nenakláňajte viac ako je absolútne nevyhnutné a zdvíhajte len časť, ktorá ďalej od obsluhujúcej osoby.
- Neštartujte motor, ak stojíte pred vyvrhávacím otvorom.
- Nedávajte ruky alebo nohy do blízkosti rotujúcich dielov ani pod ne. Nikdy neblokujte vyprázdňovací otvor.

Kompletné pokyny na nabíjanie nájdete v Návode na obsluhu pre jednotky akumulátorov a nabíjačky uvedené v časti so špecifi káciami.

INŠTALÁCIA JEDNOTKY AKUMULÁTORA

Pozrite si obrázok 8.

- Nadvihnite a pridržte kryt priečinka na akumulátory.
- Akumulator poravnajte z nosilcem akumulatorja na kosilnice.
- Pred uporabo preverite, ali se je gumb za sprostitev akumulatorja zaskočil na mestu in ali je akumulator povsem vstavljen in pritrjen v kosilnico.
- Ak sa zariadenie nebude bezprostredne používať, nevkladajte rozpojovací kľúč.
- Zatvorte dvierka.

VYBRATIE JEDNOTKY AKUMULÁTORA

Pozrite si obrázok 8.

- Uvoľnite páčku výkonu a zariadenie sa zastaví.
- Vyberte rozpojovací kľúč.
- Odprite nosilec akumulatorja.
- Pritisnite gumb za sprostitev akumulatorja na kosilnici. Pri tem bo

Not for Reproduction

baterija nekoliko pogledala iz orodja.

- Vyberte jednotku akumulátora zo zariadenia.

ŠTARTOVANIE A ZASTAVENIE KOSAČKY

Pozrite si obrázok 9.

- Kľúč vstavite v režo ter ga pritisnite in pridržite.
- Vzvod za vklop/izklop povlecite navzgor proti ročaju, da zaženete kosilnico, nato pa izpustite gumb.
- Kosačku zastavíte uvoľnením riadiacej páčky spínača.

POZNÁMKA: Ako elektrický motor spomaľuje, môže byť počuteľný vysoký zvuk a dôjsť k iskreniu. Ide o normálny jav.

KOSENIE SO SAMOSTATNÝM POHONOM

Pozrite si obrázok 9.

Aktivovanie funkcie samostatného pohonu:

- Otvorte dvierka priečinku na akumulátor.
- Vložte akumulátor.
- Vložte spínací kľúč.
- Potiahnite samostatného pohonu, aby sa dostala k rukoväti.

Deaktivovanie funkcie samostatného pohonu:

- Uvoľnite páčku samostatného pohonu.

Nastavenie rýchlosti funkcie samostatného pohonu:

- Potiahnutím páčky ovládania rýchlosti samostatného pohonu smerom k značke zajaca zvýšite rýchlosť.
- Potlačením páčky ovládania rýchlosti samostatného pohonu smerom k značke korytnačky znížite rýchlosť.

TIPY NA KOSENIE

- Skontrolujte, či sa v kosačke nenachádzajú kamene, paličky, drôty či iné predmety, kosačky trávy. Nekoste nad vymeriavacím kolíkmi či inými kovovými stĺpikmi. Takéto predmety môžu byť vymrštené kosačkou ktorýmkoľvek smerom a môžu spôsobiť vážne poranenia obsluhe alebo okolostojacim osobám, alebo môžu spôsobiť materiálne škody.
- Ak chcete mať zdravý trávnik, vždy strihajte maximálne jednu tretinu celkovej dĺžky trávy.
- Nekoste mokrú trávu, tá sa lepí na spodnú stranu dna a bráni správnemu zberaniu alebo vysypávaniu odrezkov trávy.
- Nová alebo hustá tráva môže vyžadovať užší rez alebo vyššiu reznú výšku.
- Po každom použití vyčistite spodné časti kosačky, aby sa odstránili zvyšky trávy, listy, nečistoty a všetok ostatný nazbieraný odpad.
- Pri kosení dlhej trávy znížte rýchlosť posuvu, aby sa umožnilo efektívnejšie kosenie a správne odhadzovanie odrezkov.

POZNÁMKA: Pred čistením pod kosačkou vždy zastavte kosačku, počkajte, kým sa ostria úplne nezastavia a vyberte spínací kľúč.

OBSLUHA NA SVAHU

⚠ VAROVANIE

Svahy sú hlavným faktorom pri pokĺznutiach a pádoch, ktoré môžu mať za následok veľmi vážne poranenia. Obsluha na svahoch si vyžaduje zvýšenú opatrnosť. Ak sa na svahu cítite neisto, nekoste tam. Nikdy sa nesnažte kosiť na svahoch so sklonom väčším ako 15 stupňov.

⚠ VAROVANIE

Pri pohybe hore svahom udržiavajte samostatný pohon na nízkych otáčkach.

- Na strmých svahoch koste po vrstevniciach, nikdy nie hore a dolu svahom. Ak meníte smer, buďte veľmi opatrní.
- Vyhľadávajte otvory, vyjazdené koľaje, kamene, skryté predmety alebo vyvýšeniny, ktoré môžu spôsobiť zakopnutie alebo pokĺznutie a vyhnite sa im. Vysoká tráva môže skrývať prekážky. Odstráňte všetky predmety, napríklad kamene, konáre apod., ktoré môžu byť vymrštené sekacím nožom.
- Vždy majte pevnú oporu nôh. Ukĺznutie a pád môžu mať za následok ťažké ublíženie na zdraví. Ak cítite, že strácate rovnováhu, ihneď uvoľnite páčku výkonu.
- Nikdy nekoste v blízkosti prudkých

Not for Reproduction

svahov, priekop alebo hrádzí, mohli by ste stratiť pevný postoj a rovnováhu.

VYPRÁZDŇOVANIE ZBERAČA TRÁVY

Pozrite si obrázok 10.

- Zastavte kosačku, počkajte, kým sa ostrie úplne nezastaví a vyberte spínací kľúč.
- Nadvihnite zadné dvierka.
- Nadvihnite zberač trávy za jeho rukovať a vyberte ho z kosačky.
- Vyprázdnite zberný kôš.
- Nadvihnite zadné dvierka a znova namontujte zberač trávy podľa popisu uvedeného vyššie v tejto príručke.

ÚDRŽBA

⚠ VAROVANIE

Predtým, ako vykonáte akúkoľvek údržbu, vždy odstráňte akumulátor kosačky a spínací kľúč, aby nedošlo k neúmyselnému spusteniu a možným závažným poraneniam osôb.

⚠ VAROVANIE

Aby nedošlo k neúmyselnému spusteniu alebo neoprávnenému používaniu, akumulátorová kosačka je vybavený odoberateľným bezpečnostným kľúčom. Ak chcete kosačku úplne deaktivovať, vyberte bezpečnostný kľúč a odložte ho ďalej od kosačky a mimo dosahu detí.

⚠ VAROVANIE

Predtým, ako vykonáte akúkoľvek údržbu, vždy odstráňte akumulátor kosačky a rozpojovací kľúč, aby nedošlo k neúmyselnému spusteniu a možným závažným poraneniam osôb.

⚠ VAROVANIE

Dbajte na to, aby v priečinku na motor a akumulátor neostávala tráva, listy alebo nadmerné množstvo mastnoty. Znížite tak riziko požiaru.

VŠEOBECNÁ ÚDRŽBA

Pred každým použitím skontrolujte celý produkt, či nie je poškodený, niečo nechýba a či nemá uvoľnené diely ako skrutky, matice, maticové skrutky, viečka a pod. Bezpečne utiahnite všetky upínadlá a viečka a nepracujte s produktom, kým všetky chýbajúce alebo poškodené diely nevymeníte. O pomoc požiadajte servis zákazníkom spoločnosti Snapper tools.

Pri čistení plastových dielov nepoužívajte rozpúšťadlá. Veľa plastov je citlivých na poškodenie rôznymi typmi komerčných rozpúšťadiel a môžu byť nimi poškodené. Na odstránenie špiny, prachu, oleja, maziva a pod. použite čisté tkaniny.

⚠ VAROVANIE

Aby sa znížilo riziko poškodenia a nebezpečenstva, nikdy nečistite nástroj s tlakovou umývačkou alebo pod tečúcou vodou.

⚠ VAROVANIE

Skladujte len v interiéri. Pri čistení alebo ukladaní náradia vždy vyberte batériu z kosačky a nabíjačky.

⚠ VAROVANIE

Dbajte na to, aby do kontaktu s plastovými dielmi nikdy neprišli do kontaktu brzdové kvapaliny, benzín, ropné produkty, prenikavé oleje a pod. Chemikálie môžu poškodiť, oslabiť či zničiť plast, čo môže spôsobiť závažné osobné poranenie.

Pravidelne a často kontrolujte všetky matice a skrutky na ich správne utiahnutie, zaistí sa tak bezpečná prevádzka kosačky.

Občas kosačku vyutierajte suchou utierkou. Nepoužívajte vodu.

MAZANIE

Všetky ložiská náradia boli výrobcom namazané dostatočným množstvom vysokoúčinného maziva, ktoré vystačí na celú dobu životnosti kosačky pri normálnych podmienkach používania. Žiadne ďalšie mazanie ložisiek nie je potrebné.

Not for Reproduction

Slovenčina (Preklad z pôvodných inštrukcií)

⚠ VAROVANIE

Vždy chráňte svoje ruky nosením rukavíc a/alebo obaľujte ostrie noža handrami a inými materiálmi, ak prevádzate údržbu noža. Pri kontakte s ostrím by mohlo dôjsť k závažnému poraneniu osôb.

⚠ VAROVANIE

Nemažte žiadne časti kolies. Mazanie môže spôsobiť, že komponenty kolesa pri používaní prestanú fungovať, čo by mohlo viesť k závažnému poraneniu osôb a poškodeniu kosačky alebo majetku.

VÝMENA SEKACIEHO NOŽA

Pozrite si obrázok 11-12.

POZNÁMKA: Používajte len autorizované náhradné ostria. Opotrebované alebo poškodené ostria a maticové skrutky vymieňajte v súpravách, aby sa zachovalo vyváženie.

- Zastavte motor a vyberte rozpojovací kľúč. Počkajte,
- kým sa ostrie úplne nezastaví.
- Vyberte jednotku akumulátora.
- Otočte kosačku na bok karburátorom smerom hore.
- Medzi nôž a dno kosačky vložte drevený klin aby ste zabránili otáčaniu noža.Odvijte vijak rezila, tako da ga zavrtite v nasprotni smeri urinega kazalca (če gledate z dna kosilnice) s 27-milimetrskim ključem ali natičnim ključem (ni priložen).
- Odstranite vijak rezila in rezilo.
- Novo rezilo položite na os. Prepričajte se, da je rezilo ustrezno nameščeno, tako da se os pomika skozi luknjo osrednjega rezila in dva nastavka za rezila na ventilatorju, vstavljena v ustrezni luknji na rezilu. Preverite, ali je nameščen tako, da zaobljena konca kažeta navzgor proti vrhu kosilnice in ne navzdol proti tlom. Če je rezilo pravilno nameščeno, mora biti vzporedno z ventilatorjem.
- Vijak rezila navijte na os in ga ročno privijte.
- Utiahnite maticu ostria v smere pohybu hodinových ručičiek pomocou momentového kľúča (nie je súčasťou balenia), aby bola maticová skrutka správne utiahnutá. Odporúčaný moment pre maticu ostria je 62,5~71,5 kgf cm (350-400 in. lb).

FUNKCIJA POKONČNEGA SHRANJEVANJA

Pozrite si obrázok 13.

- Iz kosilnice odstranite baterijo.
- Odstranite vrečo za travo.
- Gumbe na ročaju zavrtite v odklenjen položaj.
- Spustite sklop ročaja in gumbe na ročaju zavrtite v zaklenjen položaj.
- Kosilnico s sprednjim delom dvignite v pokončen položaj.

⚠ VAROVANIE

Preden enoto namestite v pokončen položaj za shranjevanje, iz kosilnice vedno odstranite baterijo.

SPÍNAČ SKLADOVANIA

Keď je rukoväť otočená do plne zablokovanej polohy skladovania, kosačka je vybavená spínačom skladovania, ktorý zastaví kosačku v polohe uskladnenia. Spínač skladovania nenahrádza potrebu vybrať spínací kľúč a akumulátor, aby nedošlo k náhodnému uvedeniu do prevádzky alebo neoprávnenému použitiu.

Not for Reproduction

Slovenčina (Preklad z pôvodných inštrukcií)

RIEŠENIE PROBLÉMOV

Problém	Možná príčina	Riešenie
Rukoväť nie ja na svojom mieste.	Maticové skrutky vozíka nie sú správne nasadené.	Nastavte výšku rukoväte a skontrolujte, či sú maticové skrutky vozíka správne nasadané.
Kosačka sa nenaštartuje.	Akumulátor je takmer vybitý.	Nabite akumulátor.
	Akumulátor je buď nefunkčný alebo sa nedá nabiť.	Vymeňte akumulátor.
Kosačka kosí trávu nerovnomerne.	Trávnik je divoký alebo nevyrovnaný alebo nie je správne nastavená výška strihania.	Posuňte kolieska do vyššej polohy. Aby sa kosačka pohybovala rovnomerne, všetky kolesá musia byť v rovnakej reznej výške.
Kosačka správne nemulčuje.	Mokré odstrižky trávy sa lepia na spodnú stranu dosky.	Predtým, ako začnete kosiť, počkajte, kým tráva neuschne.
Kosačka sa ťažko tlačí.	Vysoká tráva, zadná časť krytu kosačky a nôž uviazli v ťažkej tráve alebo je výška kosenia príliš nízka.	Zdvihnite reznú výšku.
Kosačka správne nevreckuje.	Rezná výška je príliš nízka.	Raise the cutting height.
Kosačka pri vyskoej rýchlosti vibruje	Ostrie je nevyvážené, nadmerne alebo nerovnomerne opotrebované.	Znova nasaďte ostrie.
	Hriadeľ motora je ohnutý.	Zastavte motor, vyberte spínací kľúč a akumulátor, odpojte zdroj napájania a skontrolujte, či nedošlo k poškodeniu. Pred opätovným spustením nechajte zariadenie opraviť v autorizovanom servise.
Motor sa pri kosení zastaví.	Rezná výška je príliš nízka.	Zdvihnite reznú výšku.
	Akumulátor je úplne vybitý.	Nabite akumulátor.

Ak tieto riešenia nepomôžu odstrániť problém, obráťte sa na vášho autorizovaného predajcu.

Not for Reproduction

Slovensko (Prevod originalnih navodil)

Vaš izdelek je bil izdelan in sestavljen v skladu z visokimi standardi Snapper tools za odvisnost, enostavno upravljanje in varnost upravljavca. Ob pravilnem vzdrževanju vam nudi leta zanesljivega delovanja brez težav.

Paldies, ka iegādājāties Snapper tools produktu.

Ta priročnik shranite za nadaljnjo referenco

NAMEN UPORABE

Izdelek je namenjen domači košnji trave. Rezilo naj kroži nekako vzporedno s tlemi, nad katerimi se obrača. Med košnjo se morajo vsa štiri kolesa dotikati tal. Za kosilnico je pot, primerna za pešce.

OPOMBA: Kosilnice nikoli ne uporabljajte z dvignjenimi kolesi, je ne vlecite in se ne vozite na njej. Z njim kosite samo domače trate.

SPLOŠNA VARNOSTNA PRAVILA

⚠ OPOZORILO

Za zmanjšanje nevarnosti poškodb si preberite in osvojite vsebino navodil.

⚠ OPOZORILO

Ne poskušate upravljati te kosilnice, dokler niste v celoti prebrali in razumeli vseh navodil, varnostnih napotkov, ipd. v tem priročniku. Neupoštevanje tega lahko povzroči električni udar, požar in/ali hude telesne poškodbe.

⚠ OPOZORILO

Napravo uporabljajte z vstavljeno baterijo. Pri uporabi naprave z baterijo vedno upoštevajte osnovne varnostne ukrepe, da zmanjšate tveganje za požar, puščanje baterij in telesne poškodbe.

OSEBNA VARNOST

- Kosilnica lahko v zrak meče predmete, z njo pa si lahko tudi odrežete roke in stopala. Neupoštevanje vseh varnostnih navodil se lahko konča z resnimi poškodbami ali smrtjo.
- Naprave nikoli ne smejo uporabljati otroci ali osebe, ki niso seznanjene z navodili za uporabo. Lokalni predpisi se morda nanašajo tudi na minimalno starost upravitelja.
- Bodite pozorni, glejte kaj delate, in uporabite zdrav razum, ko uporabljate kosilnice. Ne uporabljajte je, ko ste utrujeni ali pod vplivom drog, alkohola ali zdravil. Padec koncentracije pri uporabi naprave lahko privede do hudih telesnih poškodb.
- Nosite trdne, dolge hlače, dolge rokave, čevlje in rokavice. Ne nosite ohlapnih oblačil, kratkih hlač, natikačev in ne hodite bosi.
- Vedno nosite zaščitna očala s stransko zaščito. Če je območje prašno, uporabljajte dihalno zaščito.
- Vedno stojite trdno. Pazite na ravnotežje in ne pretiravajte. Nesiahajte príliš ďaleko. Pretiravanje lahko povzroči izgubo ravnotežja.
- Vedno hodite, nikoli ne tecite.
- Vedno kosite prečno po pobočjih, nikoli gor in dol. Pri menjavanju smeri na pobočjih bodite še posebej previdni.
- Ne kosite v bližini pečin, jarkov, izredno strmih pobočij ali nabrežij. Slaba obutev lahko povzroči zdrs in nesrečo.
- Načrtujte pot košnje, da se izognete izmetu materiala proti cestam, javnim pločnikom, prisotnim in podobnemu. Prav tako se izognite izpihovanju materiala v stene ali ovire, saj se slednji lahko odbije nazaj v upravitelja.

DELOVNO OBMOČJE

- Ne kosite, če so v bližini ljudje, zlasti otroci, ali pa domače živali.
- Kosite le podnevi ali pri dobri umetni svetlobi.
- Naprave ne uporabljajte v eksplozivnih okoljih, npr. v bližini vnetljivih tekočin, plinov ali prahu. Orodje lahko proizvaja iskre, zaradi katerih se lahko prah ali hlapi vnamejo.
- Objekti, ki jih zadane rezilo kosilnice, lahko povzročijo resne poškodbe. Temeljito preglejte delovno površino in odstranite vse kamne, palice, kovino, žice, kosti, igračke ali druge predmete.

Not for Reproduction

- Naprave ne uporabljajte na mokri travi ali na dežju.
- Pomnite, da je upravitelj oz. uporabnik odgovoren za n sreče ali nevarnosti, ki se pripetijo ostalim ljudem ali njihovi lastnini.

UPORABA IN NEGA VRTNEGA ORODJA

- Pred vsako uporabo jo preglejte in se prepričajte, da rezila, vijaki rezila in sestavni deli rezalnika niso obrabljeni ali poškodovani.
- Obrabljena ali poškodovana rezila in vijake zamenjajte v kompletih, da ohranite uravnoteženost naprave.
- Pogosto preverjajte, ali so vse matice in vijaki dobro priviti in tako zagotovite varno delovno stanje opreme.
- Pogosto preverjajte lovilnik trave zaradi morebitne obrabe ali poslabšanja stanja.
- Obrabljene in poškodovane dele redno menjajte.
- Baterije ne puščajte v kosilnici na neposredni sončni svetlobi.
- Naprave ne preobremenjujte. Nalogo bo opravila bolje in varneje pri hitrosti, za katero je bila zasnovana.
- Kosilnice ne preobremenjujte. Košnja dolge goste trave lahko zmanjša hitrost motorja ali pa lahko ustavi delovanje. Pri košnji dolge goste trave prva košnja z višjo nastavljeno višino rezanja zmanjša breme.
- Pri košnji prek peščenih površin rezilo ustavite.
- Ne vlecite kosilnice vzvratno, če ni to neizogibno potrebno. Če morate napravo odmakniti od zidu ali ovire, se najprej ozrite navzdol in nazaj, da se ne spotaknete ali si naprave ne povlečete čez stopala.
- Rezilo ustavite, če je treba napravo pri prečkanju površin, ki niso travnate, nagniti za prevoz, in če napravo prevažate na in iz območja, kjer kosite.
- Naprave nikoli ne uporabljajte, če so poškodovana varovala ali zaščite, ali če varnostne naprave, na primer deflektorji in/ali posode za travo, niso nameščene.
- Motor vklopite po navodilih, roke in noge pa imejte proč od predela rezanja.
- Nikoli ne dvigajte ali prenašajte kosilnice, medtem ko motor deluje.
- Odstranite ključ v spodnjih primerih:
  - ko napravo zapustite
  - preden odstranite blokado
  - preden napravo preverjate, čistite ali na njej izvajate dela
  - ko zadene ob trd predmet, preglejte, če je naprava poškodovana in opravite ustrezna popravila
  - preden očistite posodo za travo.
  - če naprava začne nenormalno vibrirati (takoj preverite)
  - ko ni v uporabi in pri shranjevanju naprave
  - pri ponovnem polnjenju in odstranjevanju/ vstavljanju baterije.
- Izogibajte se luknjam, brazdam, izboklinam, kamnom ali ostalim skritim predmetom. Zaradi neravnega terena vam lahko spodrsne in lahko se poškodujete.
- Če naprava začne nenormalno vibrirati, ustavite motor in takoj poiščite vzrok. Zamenjajte rezilo, če je neenakomerno obrabljeno ali kakor koli poškodovano. Vibracije so ponavadi znanilec težav.
- Če naprava zadene ob trd predmet, sledite tem korakom:
  - Stroj zaustavite tako da sprostite ročico za zagon, počakajte da se rezilo popolnoma zaustavi in nato odstranite ključ.
  - Temeljito preglejte, če je naprava poškodovana.
  - Zamenjajte rezilo, če je kakor koli poškodovano. Pred ponovnim zagonom in nadaljevanjem uporabe popravite kakršno koli škodo.
- Uporabljajte jo za ustrezen namen. Naprave ne uporabljajte za druge namene, kot za tiste, za katere je bila zasnovana.
- Ko kosilnica ni v uporabi, jo shranite v dobro prezračevanem, suhem, zaklenjenem prostoru, izven dosega otrok. Prav tako je treba odstraniti ključ.
- Naprave ne izpostavljajte dežju ali vlagi. Voda v vrtnem orodju poveča tveganje električnega udara.

Not for Reproduction

Slovensko (Prevod originalnih navodil)

- Za pravilno namestitev in delovanje dodatne opreme glejte navodila proizvajalca. Uporabljajte samo dodatno opremo, ki je odobrena s strani proizvajalca.
- Bodite previdni pri nastavljanju naprave, da preprečite, da bi se prsti ujeli med premikajoča rezila in nepremične dele stroja.
- Pred shranjevanjem vedno pustite, da se naprava ohladi.
- Pri servisiranju rezil se zavedajte, da se lahko rezila premikajo, kljub temu, da je napajanje izključeno.

UPORABA IN VZDRŽEVANJE BATERIJSKEGA ORODJA

- Baterijo polnite le s polnilnikom, ki ga določa proizvajalec. Če polnilnik uporabite z nezdružljivo baterijo, lahko pride do požara.
- Baterijska orodja uporabljajte samo s predpisano vrsto baterij. Uporaba katerih koli drugih baterij ustvari tveganje poškodb in požara.
- Ko baterije ne uporabljajte, pazite, da bo odmaknjena od kovinskih predmetov, kot so papirne sponke, kovanci, ključi, žeblji, vijaki ali drugih majhni kovinski predmeti, ki bi lahko povzročili povezavo med obema terminaloma. Kratek stik zaradi povezanih terminalov baterije lahko povzroči opekline ali požar.
- Ob zlorabi baterije lahko iz nje steče tekočina. Če se po nesreči dotaknete tekočine, mesto dotika sperite z vodo. Če pride tekočina v stik z očmi, poiščite zdravstveno pomoč. Tekočina, ki izteče iz baterije, lahko povzroči vnetje ali opekline.

SERVISIRANJE

- Servis izdelka mora opraviti usposobljena oseba. Nepooblaščeno poseganje se lahko odrazi v poškodbah uporabnika ali izdelka.
- Uporabljajte samo identične nadomestne dele, ko servisirate izdelek. Uporaba neustreznih delov povzroči tveganje za resne poškodbe uporabnika ali poškodovanost izdelka.

VZDRŽEVANJE

- Po uporabi in pred shranjevanjem napravo ločite od baterije in preverite škodo.
- Ko naprave ne uporabljate, jo shranite izven dosega otrok.
- Napravo naj servisira samo pooblaščeni serviser.
- Uporabljajte le rezervne dele in dodatke, ki jih priporoča proizvajalec.

⚠ POZOR

Glava kosilnice se po izklopu še nekaj sekund vrti.

- Raven vibracije med dejansko uporabo električnega orodja se od navedene vrednosti lahko razlikuje, odvisno od načina, kako se orodje uporablja.
- Ugotovljeno je bilo, da lahko pri nekaterih posameznikih vibracije orodij povzročijo Raynaudov sindrom. Simptomi so lahko mravljinci, otrplost in pobledeli prsti, kar je običajno vidno, kadar je oseba izpostavljena mrazu. Dedni dejavniki, izpostavljenost mrazu in vlagi, dieta, kajenje in delovne navade naj bi pripomogle k razvoju teh simptomov. Trenutno še ni znano, katere vibracije ali raven izpostavljenosti, če sploh, lahko prispevajo k temu. Za zmanjšanje učinkov vibracij lahko upravljavec upošteva naslednja navodila:
  - Poskrbite, da bo vaše telo na mrazu toplo. Med upravljanjem nosite rokavice in tako ohranjajte toploto vaših dlani in zapestij. Kot poročajo, je mraz glavni dejavnik, ki prispeva k Raynaudovemu sindromu.
  - Po vsakem obdobju upravljanja naprave telovadite in tako pospešite krvni obtok.
  - Pogosto si vzemite odmor. Omejite dnevno količino izpostavljenosti.
- Če zaznavate kakršne koli simptome takšnega stanja, takoj prenehajte z uporabo naprave in se o simptomih posvetujte z zdravnikom.

Shranite ta navodila. Pogosto jih pregledujte in jih uporabljajte za učenje ostalih, ki bodo uporabljali ta izdelek. Če komu to enoto posodite, priložite zraven tudi ta navodila.

Non-Reproduction

Slovensko (Prevod originalnih navodil)

SIMBOL

Na izdelku so lahko uporabljeni naslednji simboli. Prosimo, preučite jih in se naučite njihovih pomenov. Pravilno razumevanje sporočila teh simbolov vam omogoča boljše in varnejše uporabljanje naprave.

SYMBOL	OZNAČENIE/VÝZNAM
V	Napetost
A	Amperi
Hz	Hertz
W	Watts
Hrs	Ur
	Dvojno izolirana konstrukcija
	Razume uporabniški priročnik.
	Opazovalci naj bodo varno oddaljeni.
	Pazite na ostra rezila. Ko se motor izklopi, se rezila še vedno vrtijo. Pred vzdrževanjem odstranite napravo, ki omogoča pogon.
	Naprave ne izpostavljajte dežju ali vlagi.
	Ne uporabljajte je na pobočjih z naklonom, večjim od 15°. Vedno kosite prečno po pobočjih, nikoli gor in dol.
	Izognite se nevarnosti električnega udara.
STOP	Počakajte, da se vsi sestavni deli naprave popolnoma ustavijo, preden se jih dotaknete.
	Polnilnik je namenjen le notranji uporabi.

Naslednje besedne oznake in njihovi pomeni služijo za razlago stopenj tveganja pri uporabi tega izdelka.

SIMBOL	SIGNAL	POMEN
	NEVARNOST	Označuje neposredno nevarno situacijo, ki v primeru, da se ji ne izognete, povzroči smrt ali resne poškodbe.
	OPOZORILO	Prikazuje potencialno nevarno situacijo, ki lahko v primeru, da se ji ne izognete, povzroči smrt ali resne poškodbe.
	POZOR	Prikazuje potencialno nevarno situacijo, ki lahko v primeru, da se ji ne izognete, povzroči manjšo ali zmerno poškodbo.
	POZOR	(Brez varnostne-ga opozorilnega simbola) Prikazuje situa-cijo, ki lahko povzro či materi-alno škodo.

ZAŠČITA OKOLJA

Odpadne električne izdelke odlagajte skupaj z ostalimi gospodinjskimi odpadki. Reciklažo opravljajte na predpisanih mestih. Za reciklažni nasvet se obrnite na lokalne oblasti.

Ločeno zbiranje odpadnih izdelkov ter embalaže omogoča recikliranje materialov in njihovo ponovno uporabo. Vnovična uporaba recik-liranih materialov preprečuje onesnaževanje okolja in zmanjša potrebo po surovinah.

Batteries
Li-ion

Na koncu življenjske dobe baterije zavrzite v skladu z okoljevarstvenimi zahtevami. Baterija vsebuje snov, ki je nevarna za vas in okolje. Zato je baterije treba zavreči ločeno na mestu, kjer sprejemajo litij-ionske baterije.

Not for Reproduction

Slovensko (Prevod originalnih navodil)

SERVISIRANJE

Servisiranje zahteva posebno pozornost in znanje in naj jo zato opravlja samo izurjeni servisni tehnik. Servisiranje in popravila izdelka vam priporočamo pri vašem najbližjem pooblaščenem servisnem centru. Pri servisiranju uporabljajte le identične nadomestne dele.

Ta izdelek ima veliko funkcij, ki omogočajo lažjo in enostavnejšo uporabo. Pri snovanju tega izdelka smo največ pozornosti namenili varnosti, učinkovitosti in zanesljivosti ter tako naredili izdelek, ki je enostaven za vzdrževanje in uporabo.

⚠ OPOZORILO

Uporaba kakršnega koli električnega ali motornega orodja lahko povzroči izmet predmetov v vaše oči, kar lahko povzroči hude poškodbe. Pred uporabo električnega ali motornega orodja si vedno nadenite varnost očala s stransko zaščito in po potrebi zaščito za celoten obraz. Namesto varnostnih očal sicer bolj priporočamo uporabo varnostne maske, ki prekrije celoten obraz in ne ovira vidnega polja. Vedno uporabljajte zaščito za oči, ki je skladna z EN 166.

OPIS

1. Vzvod za vklop/izklop
2. Kabel za nadzor motorja
3. Zgornji ročaj
4. Spodnji ročaj
5. Ročica za prilagoditev višine
6. Vrata baterije
7. Sprednje kolo
8. Zadnje kolo
9. Posoda za travo
10. Gumb na ročaju
11. Gumb
12. Vijaka
13. Ročaj posode za travo
14. Zadnja vrata
15. Zadnja odprtina za izmet
16. Palica vrat
17. Kljukice
18. Ključ
19. Rezilo
20. Motorna gred
21. Ventilator
22. Vijak rezila
23. Nastavki za rezilo
24. Gumb za sprostitev akumulatorja
25. Drobilni nastavek
26. Stranski defl ektor za izmet
27. Stranska vrata za izmet
28. Kos lesa (ni priložena)
29. Ključ (ni priložena)
30. Baterija (ni priložena)
31. Stikalo za skladiščenje
32. Vzvod za samozaganjanje
33. Upravljalni elementi za hitrost pri samozaganjanju
34. Stikalo za skladiščenje

TEHNIČNI PODATKI

Kosilnica	ESXD19SPWM82
Širina reza	48 cm
Višina rezanja	25 mm - 80 mm
Hitrost Mneobremenjenega motorja	2800 rpm
Hitrost lastnega pogona	0.5-1.5 m/s
Raven zvočnega pritiska	LpA : 71 dB(A), K=3.0
Zajamčena raven zvočne moči	LwA :96 dB(A)
Nivo vibracij	≤ 2.5 m/s^2, K=1.5
Kapaciteta posode za travo	55 L
Neto teža	28.5 kg
Akumulator	Litij-ionski
Številka modela	EBSB2AH82(2Ah)/ EBSB4AH82(4AH)/ EBSB5AH82(5AH)
Polnilnik baterij	
Številka modela	EBSRC82/EBSSC82

Not for Reproduction

Slovensko (Prevod originalnih navodil)

⚠ OPOZORILO

Uporaba drugih baterij lahko povzroči požar, električni udar ali telesne poškodbe.

SPOZNAJTE SVOJO KOSILNICO

Glejte sliko 1.

Varna uporaba tega izdelka zahteva razumevanje podatkov in informacij na orodju in v tem priročniku za uporabo, poleg tega pa morate poznati tudi delo, ki se ga lotevate. Pred uporabo tega izdelka se seznanite z vsemi funkcijami delovanja in varnostnimi pravili.

MONTAŽA

ODPAKIRANJE

Izdelek je treba sestaviti.

- Izdelek previdno odstranite iz škatle skupaj z njegovimi dodatki. Preverite, ali so priloženi vsi deli, navedeni na pakirnem seznamu.

⚠ OPOZORILO

Izdelka ne uporabljajte, če med razpakiranjem opazite, da je kakršen koli del s pakirnega seznama že sestavljen. Deli na tem seznamu na izdelek niso nameščeni s strani proizvajalca in jih mora namestiti uporabnik. Zaradi uporabe izdelka, ki je neustrezno sestavljen, lahko pride do hudih telesnih poškodb.

- Izdelek temeljito preglejte in se prepričajte, da se med prevozom ni poškodoval ali zlomil.
- Ne odvrzite pakirnega materiala, dokler izdelka temeljito ne pregledate in ga ne začnete uporabljati zadovoljivo.
- Če so katerikoli deli poškodovani ali manjkajo, pokličite servisni center Snapper tools.

PAKIRNI SEZNAM

- Kosilnica
- Drobilni nastavek
- Posoda za travo
- Drobilni nastavek
- Stranski defl ektor za izmet
- Uporabniški priročnik
- Gumbi
- Vijaki

⚠ OPOZORILO

Če so deli poškodovani ali manjkajo, izdelka ne uporabljajte, dokler deli niso zamenjani. Če ta izdelek uporabljate s poškodovanimi ali manjkajočimi deli, se lahko resno poškodujete.

⚠ OPOZORILO

Ne skušajte spreminjati izdelka ali ustvarjati priključke, katerih uporabe na tem izdelku ne priporočamo. Vsako tako spreminjajte je zloraba in lahko privede do tveganj, ta pa do hudih osebnih poškodb.

⚠ OPOZORILO

Ne vstavljajte ključa pred zaključkom montaže in dokler niste pripravljeni na košnjo. V nasprotnem primeru lahko pride do nehotenega zagona in morebitnih hudih telesnih poškodb.

⚠ OPOZORILO

Za preprečitev neželenega zagona, ki lahko povzroči resne telesne poškodbe, pri sestavljanju delov vedno najprej odstranite baterijo.

⚠ OPOZORILO

Kosilnice nikoli ne uporabljajte brez nameščenih ustreznih zaščitnih naprav, ki delujejo. Nikoli ne uporabljajte kosilnice s poškodovanimi varnostnimi napravami. Če tega opozorila ne upoštevate, lahko pride do hudih osebnih poškodb.

NAMESTITEV IN PRILAGAJANJE SPODNJEGA ROČAJA

Glejte sliko 2.

- Povlecite gumba na ročaju in ju obrnite za 90° na obeh straneh, da spustite ročaja na obeh straneh.
- Spodnja ročaja premaknite v delovni

not for reproduction

položaj. Ročaj lahko dvignete ali spustite do položaja, ki vam ustreza. Izbirate lahko med 3 položaji. Sprostite gumba na ročaju, da se spodnji ročaj zaskoči na mestu.

OPOMBA: Za pravilno montažo preverite, ali sta obe strani na istem položaju.

NAMEŠČANJE ZGORNJEGA ROČAJA

Glejte sliko 3.

- Poravnajte luknje za montažo na zgornjem in spodnjem ročaju. Vstavite vijake z nizko polokroglo glavo in jih privijte z gumbi. Postopek ponovite na drugi strani.

NAMEŠČANJE POSODE ZA TRAVO

Glejte sliko 4.

- Dvignite zadnja vrata za odstranjevanje.
- Lovilnik trave dvignite za ročaj in ga namestite pod zadnja vrata za izmet, tako da se kljukice na lovilniku trave usedejo v palico na vratih.
- Spustite zadnja vrata za izmet. Pri pravilni namestitvi kljukice na lovilniku trave segajo iz odprtin na zadnjih vratih za izmet.

NAMEŠČANJE DROBILNEGA NASTAVKA

Glejte sliko 5.

- Dvignite in zadržite zadnja vrata za izmet.
- Drobilni nastavek primite za ročaj in ga pod rahlim kotom vstavite, kot je prikazano.
- Drobilni nastavek potisnite tako, da se dobro zatakne.
- Spustite zadnja vrata za izmet.

NAMEŠČANJE STRANSKEGA DEFLEK-TORJA ZA IZMET

Glejte sliko 6.

OPOMBA: Ko uporabljate stranski defl ektor za izmet, ne namestite posodo za travo. Drobilni nastavek naj ostane nameščen.

- Dvignite stranska vrata za izmet.
- Kljukice na de ektorju poravnajte z zgibno palico na spodnji strani vrat.
- Spustite deflektor, da se kljukice zaskočijo na zgibni palici vrat drobilnika.
- Spustite deflektor in stranska vrata za izmet.

NASTAVLJANJE VIŠINE REZILA

Glejte sliko 7.

Privzeto so kolesa na kosilnici nastavljena na nizek položaj. Pred prvo uporabo kosilnice nastavite položaj rezila tako, da kar najbolje ustreza vaši travi. Običajno naj bi bila dolžina trave med 38 mm in 51 mm v hladnih mesecih ter med 51 mm in 70 mm v vročih mesecih.

Prilagajanje višine rezila

- Za dvig višine rezila primite ročico za prilagajanje višine in jo premaknite proti zadnjemu delu kosilnice.
- Za spust višine rezila primite ročico za prilagajanje višine in jo premaknite proti sprednjemu delu kosilnice.

DELOVANJE

⚠ OPOZORILO

Ne dovolite si, da bi bili zaradi dobrega poznavanja naprave nepazljivi. Zapomnite si, da lahko že trenutek nepazljivosti povzroči resno poškodbo.

⚠ OPOZORILO

Vedno nosite zaščito za oči. Če tega ne storite, vam lahko v oko prileti predmet in povzroči resno poškodbo.

⚠ OPOZORILO

Ne uporabljajte sestavnih delov ali pribora, ki ga ne priporoča proizvajalec te naprave. Uporaba nepriporočenih sestavnih delov ali pribora lahko povzroči resne telesne poškodbe.

⚠ OPOZORILO

Vedno se prepričajte, da so deli kosilnice in rezilo nepoškodovani, ne manjkajo, so ravni in niso prekomerno obrabljeni. Če ta izdelek uporabljate s poškodovanimi ali manjkajočimi deli, se lahko resno poškodujete.

- Pri zagonu ali vklopu motorja kosilnice ne nagibajte, razen če jo je za zagon treba nagniti. V tem primeru je ne nagnite bolj

Not for Reproduction

kot je nujno potrebno in dvignite samo del, ki je odmaknjen od upravljavca.

- Ne zaganjajte motorja, ko stojite pred odprtino za praznjenje.
- Roke in stopala držite stran od vrtečih se delov. Nikoli se ne približujte odprtini za izmet.

Za popolna navodila za polnjenje glejte Navodila za uporabo baterije in polnilcev, ki so našteti v poglavju Tehnični podatki.

NAMEŠČANJE BATERIJE

Glejte sliko 8.

- Dvignite in držite pokrov baterije privzdignjen.
- Akumulator poravnajte z nosilcem akumulatorja na kosilnice.
- Pred uporabo preverite, ali se je gumb za sprostitev akumulatorja zaskočil na mestu in ali je akumulator povsem vstavljen in pritrjen v kosilnico.
- Če naprave ne nameravate uporabiti takoj, ne vstavljajte izolacijskega ključa.
- Zaprite vrata.

ODSTRANJEVANJE BATERIJE

Glejte sliko 8.

- Spustite vzvod za vklop/izklop, da se izdelek zaustavi.
- Odstranite izolacijski ključ.
- Odprite nosilec akumulatorja.
- Pritisnite gumb za sprostitev akumulatorja na kosilnici. Pri tem bo baterija nekoliko pogledala iz orodja.
- RIz izdelka odstranite baterijo.

ZAGON /ZAUSTAVITEV KOSILNICE

Glejte sliko 9.

- Vstavite ključ.
- Če naprave ne boste takoj uporabili, ne vstavljajte ključa.
- Pritisnite in držite gumb za zagon.
- Potegnite ročico za zagon navzgor do ročaja, da zaženete kosilnico in spustite gumb za zagon.
- Za zaustavitev kosilnice krmilno ročico spustite.

OPOMBA: Visok zvok in iskrenje se lahko pojavita, ko električni motor zmanjšuje obrate. To je običajno.

KOŠNJA S SAMOZAGANJANJEM

Glejte sliko 9.

Vklop funkcije samozaganjanja:

- Odprite pokrovček predala za baterijo.
- Vstavite baterijo.
- Vstavite ključ.
- Vzvod za samozaganjanje povlecite navzgor proti ročaju.

Izklop funkcije samozaganjanja:

- Spustite vzvod za samozaganjanje.

Za nastavitev hitrosti pri funkciji samozaganjanja:

- Povlecite ročico za prilagodljivo nastavljanje hitrosti proti simbolu zajca, da povečate hitrost.
- Potisnite ročico za prilagodljivo nastavljanje hitrosti proti simbolu želve, da zmanjšate hitrost.

NAMIGI ZA KOŠNJO

- Prepričajte se, da na trati ni kamnov, palic, žic ali drugih predmetov, ki bi lahko poškodovali rezila kosilnice ali motor. Ne kosite prek količkov, ki označujejo posest, ali drugih kovinskih količkov. Take predmete lahko kosilnica izvrže v katero koli smer, s tem pa lahko upravitelju in ostalim povzroči resne telesne poškodbe.
- Za zdravo trato vedno odrežite eno tretjino ali manj celotne dolžine trave.
- Ne kosite mokre trave, slednja se prime na spodnjo stran kosilnice in prepreči pravilno izstopanje odrezkov.
- Za košenje nove ali goste trave boste morda morali zožati rezanje ali zvišati višino rezanja.
- Očistite spodnjo stran pokrova kosilnice po vsaki uporabi, da odstranite ostanke trave, listje, umazanijo in druge nakopičene delce.
- Pri košnji dolge trave zmanjšajte hitrost hoje, da boste omogočili učinkovitejšo košnjo in pravilen izmet pokošene trave.

Not for Reproduction

Slovensko (Prevod originalnih navodil)

OPOMBA: Pred čiščenjem pod kosilnico, jo vedno zaustavite, pustite, da se rezila popolnoma zaustavijo in odstranite ključ.

UPORABA NA POBOČJIH

⚠ OPOZORILO

Pobočja so pomembna predvsem zaradi tega, ker vam na njih lahko spodrsne, zaradi česar se lahko hudo poškodujete. Uporaba na pobočjih zahteva še posebno previdnost. Če se na pobočjih ne počutite dobro, jih ne kosite. Zaradi vaše varnosti ne poskušajte kositi pobočij, ki imajo naklon, večji od 15 stopinj.

⚠ OPOZORILO

Med košnjo z naklonom navzgor ohranite lastni pogon pri nizki hitrosti.

- Vedno kosite prečno po pobočjih, nikoli gor in dol. Pri menjavanju smeri na pobočjih bodite še posebej previdni.
- Bodite pozorni na luknje, brazde, kamenje, skrite predmete ali izbokline, zaradi katerih vam lahko spodrsne oz. se lahko spotaknete. Visoka trava lahko skrije predmete. Odstranite vse predmete, kot so kamni, veje ipd., ob katere se lahko spotaknete oz. katere lahko rezilo nevarno izvrže.
- Vedno stojite trdno. Zdrs in padec lahko povzroči hude telesne poškodbe. Če vam zmanjkuje ravnotežja, takoj spustite vzvod za vklop/izklop.
- Ne pomikajte se poleg prepadov, jarkov ali strmih pobočij; lahko izgubite ravnotežje.

PRAZNJENJE POSODE ZA TRAVO

Glejte sliko 10.

- Zaustavite kosilnico, pustite, da se rezila popolnoma zaustavijo in odstranite ključ.
- Dvignite zadnja vrata.
- Posodo za travo dvignite za ročaj, da jo odstranite iz kosilnice.
- Odstranite odrezke trave.
- Dvignite zadnja vrata in ponovno namestite posodo za travo, kot je opisano v tem priročniku.

VZDRŽEVANJE

⚠ OPOZORILO

Pred vzdrževalnimi deli se prepričajte, da sta akumulator in ključ odstranjena, s čimer se izognete nehotenemu zagonu in mogočim hudim telesnim poškodbam.

⚠ OPOZORILO

Za preprečitev nenamernega zagona ali nepooblaščene uporabe je brezžična kosilnica opremljena z odstranljivim varnostnim ključem. Da popolnoma onemogočite kosilnico, morate varnostni ključ odstraniti in hraniti stran od kosilnice ter izven dosega otrok.

⚠ OPOZORILO

Pri servisiranju uporabljajte le odobrene nadomestne dele. Uporaba drugih delov lahko povzroči nevarnost ali škodo na izdelku.

⚠ OPOZORILO

V motorju in prostoru baterije ne sme biti trave, listja ali odvečnih maščob. To bo zmanjšalo nevarnost požara.

SPLOŠNO VZDRŽEVANJE

Pred vsako uporabo izdelek preglejte, da ni poškodovan, da ni manjkajočih ali slabo pritrjenih delov (vijaki, matice, pokrovčki, itn.). Varno pritrdite vsa pritrdila in pokrovčke in izdelka ne uporabljajte, dokler ne zamenjate vseh manjkajočih ali poškodovanih delov. Za pomoč pokličite servisni center Snapper tools.

Pri čiščenju plastičnih delov se izogibajte topilom. Ve čina plastičnih delov je zelo dovzetna za poškodbe s strani različnih vrst raztopil. Za odstranjevanje prahu, umazanije, olja, masti itd. uporabite čiste krpe.

⚠ OPOZORILO

Za čim manjše tveganje škode in nevarnosti, orodja nikoli ne čistite s tlačnim čistilnikom ali pod tekočo vodo.

Not for Reproduction

Slovensko (Prevod originalnih navodil)

⚠ OPOZORILO

Shranjujte samo v notranjih prostorih. Vedno odstranite baterijo iz kosilnice in polnilnika, če boste orodje očistili ali shranili.

⚠ OPOZORILO

Zavorna tekočina, gorivo, izdelki na osnovi nafte, prodirajoče olje ipd. nikoli ne smejo priti v stik s plastičnimi deli. Kemikalije lahko plastiko poškodujejo, oslabijo ali uničijo, kar lahko povzroči hude telesne poškodbe.

Redno preverjajte privitost matic in vijakov ter tako zagotovite varno uporabo kosilnice.

Občasno obrišite kosilnice s suho krpo, Ne uporabljajte vode. Ne uporabljajte vode.

MAZANJE

Vsi ležaji v tem izdelku so podmazani z zadostno količino visokokakovostnega maziva, ki ob normalnih delovnih pogojih zdrži celotno življenjsko obdobje izdelka. Zato dodatno mazanje ni potrebno.

⚠ OPOZORILO

Kadar izvajate vzdrževalna dela na rezilu, si vedno roke zaščitite z močnimi rokavicami, lahko pa robove rezil prekrijete s krpo oz. podobnim materialom. Če se dotaknete rezila, lahko to povzroči hude telesne poškodbe.

⚠ OPOZORILO

Ne mažite delov kolesa. Mazanje lahko povzroči odpoved kolesnih sestavnih delov med uporabo, kar lahko povzroči hude telesne poškodbe upravljavca in/ali poškodbe kosilnice ali lastnine.

MENJAVA REZILA

Glejte sliko 11-12.

OPOMBA: Uporabite samo pooblaščena nadomestna rezila. Obrabljena ali poškodovana rezila in vijake zamenjajte v kompletih, da ohranite uravnoteženost naprave.

- Ustavite motor in odstranite izolacijski ključ. Naj se rezilo popolnoma ustavi.
- Odstranite baterijo.
- Obrnite kosilnico na stran.
- Postavite kos lesa med rezilo in pokrovom kosilnice ter tako preprečite, da bi se rezilo vrtelo.
- Odvijte vijak rezila, tako da ga zavrtite v nasprotni smeri urinega kazalca (če gledate z dna kosilnice) s 27-milimetrskim ključem ali natičnim ključem (ni priložen).
- Odstranite vijak rezila in rezilo.
- Novo rezilo položite na os. Prepričajte se, da je rezilo ustrezno nameščeno, tako da se os pomika skozi luknjo osrednjega rezila in dva nastavka za rezila na ventilatorju, vstavljena v ustrezni luknji na rezilu. Preverite, ali je nameščen tako, da zaobljena konca kažeta navzgor proti vrhu kosilnice in ne navzdol proti tlom. Če je rezilo pravilno nameščeno, mora biti vzporedno z ventilatorjem.
- Vijak rezila navijte na os in ga ročno privijte.
- Matico rezila zavrtite navzdol v smeri urinega kazalca z navornim ključem (ni priložen) in poskrbite, da je vijak ustrezno privit. Priporočeni navor za matico rezila je 62,5~71,5 kgf cm.

FUNKCIA VERTIKÁLNEHO USKLADNENIA

Glejte sliko 13.

- Vyberte batériu z kosačky.
- Vyberte vak na zachytávanie trávy.
- Gombíky rukoväte otočte do polohy odblokovania.
- Spustite zostavu rukoväte a gombíky rukoväte otočte do polohy zablokovania.
- Zdvihnite kosačku za predný koniec do vertikálnej polohy.

⚠ OPOZORILO

Z kosačky vždy vyberte batériu predtým, ako dáte jednotku do vertikálnej skladovacej polohy.

STIKALO ZA SKLADIŠČENJE

Ko je ročaj zavrten v popolnoma zaklenjen položaj za skladiščenje, je kosilnica opremljena s stikalom za skladiščenje, ki bo onemogočilo zagon kosilnice v položaju za skladiščenje. Stikalo za skladiščenje ne nadomesti potrebe po odstranitvi ključa in akumulatorja, da bi preprečili nehoten zagon ali nepooblaščeno uporabo.

Not for Reproduction

Slovensko (Prevod originalnih navodil)

ODPRAVLJANJE NAPAK

Problem	Možen vzrok	Rešitev
Ročaj ni v ustreznem položaju.	Nosilni vijaki niso pravilno nameščeni.	Nastavite višino ročaja in se prepričajte, da so nosilni vijaki pravilno nameščeni.
Kosilnica se ne zažene.	Baterija je slabo napolnjena.	Napolnite baterijo.
	Baterija ne deluje ali pa se je ne da napolniti.	Zamenjajte baterijo.
Kosilnica travo kosi neenakomerno.	Trata je neobdelana ali neravna ali pa višina rezanja ni ustrezno nastavljena.	Kolesa pomaknite v višji položaj. Za enakomerno košnjo morajo biti vsa kolesa naravnana na isto višino.
Kosilnica ne drobi pravilno.	Drobci mokre trave so se nalepili na spodnjo stran pokrova.	Pred košnjo počakajte, da se trava posuši.
Kosilnico je težko potiskati.	Visoka trava, zadnji del ohišja in rezila se vleče po težki travi, ali pa je višina košnje prenizka.	Dvignite višino košnje.
Kosilnica ne polni pravilno lovilnika trave.	Višina košenja je prenizka.	Dvignite višino košnje.
Kosilnica vibrira pri višji hitrosti.	Rezilo ni uravnoteženo, pretirano ali neenakomerno obrabljeno.	Zamenjajte rezilo.
	Motorna gred je ukrivljena.	Zaustavite motor, odstranite ključ in akumulator, odklopite iz vira napajanja in preglejte za poškodbe. Pred ponovnim zagonom naj jo popravi pooblaščena servisna delavnica.
Med rezanjem se motor ustavi.	Višina košenja je prenizka.	Dvignite višino košnje.
	Baterija je prazna.	Napolnite baterijo.

Če te rešitve ne odpravijo težave, se posvetujte s pooblaščenim serviserjem.

Not for reproduction

Српски (оригинално упутство)

Ваш производ је осмишљен и произведен према високим стандардима за алате „Snapper“ у погледу поузданости, једноставности коришћења и безбедности корисника. Ако на одговарајући начин одржавате овај производ, омогућиће вам вишегодишње коришћење без икаквих проблема.

Хвала вам што сте купили „Snapper“ производ.

Сачувајте овај приручник за убудуће.

НАМЕНА

Овај производ је намењен за кошење травњака у домаћинствима. Нож косилице треба да се окреће приближно паралело са земљиштем преко којег се прелази. Сва четири точка треба да додирују тло приликом кошења. Косилицом управља пешак који се креће иза косилице.

НАПОМЕНА: Косилицом никад не треба управљати тако да су точкови одигнути од тла, да се вуче иза корисника или да се неко вози на њој. Не треба се користити за сечење ичега другог осим травњака у домаћинствима.

ОПШТА БЕЗБЕДНОСНА ПРАВИЛА

⚠ УПОЗОРЕЊЕ

Да би се ризик од повреда смањио на најмању могућу меру, корисник мора прочитати и разумети овај кориснички приручник.

⚠ УПОЗОРЕЊЕ

Не покушавајте да управљате овом косилицом ако нисте до краја прочитали и потпуно разумели сва упутства, безбедносна правила и остало што је написано у овом приручнику. Ако се не придржавате овог савета то може за последицу да има разне несреће, укључујући струјни удар, избијање пожара, као и озбиљне повреде.

⚠ УПОЗОРЕЊЕ

Ова машина треба да се употребљава уз акумулатор. Када се користе машине које се покрећу акумулатором увек треба да поштујете основне мере предострожности којим ћете ризик од избијања пожара, цурења акумулатора и повреде свести на најмању могућу меру.

ЛИЧНА БЕЗБЕДНОСТ

- Ова косилица вам може одсећи шаке и стопала и снажно одбацити друге предмете према вама. Уколико се не придржавате свих безбедносних упутстава то може за последицу имати озбиљне повреде, па чак и смрт.
- Никада не допустите да ову машину употребљавају деца или лица која нису упозната са овим упутствима. Локални прописи можда ограничавају узраст лица које може да употребљава овај уређај.
- Приликом употребе косилице будите пажљиви, посматрајте оно што радите и водите се здравим разумом. Немојте употребљавати косилицу ако сте уморни или ако сте под дејством наркотика, алкохола или лекова. Један тренутак непажње приликом управљања овом машином може за последицу имати повреде.
- Обуците чвршће, дуге панталоне, дуге рукаве, дубоке ципеле или чизме и рукавице. Немојте облачити лепршаву одећу, кратке панталоне, сандале или ходати боси.
- Увек носите заштитне наочари са бочним штитницима. Користите маску за лице, ако се приликом рада подиже прашина.
- Увек будите сигурни у подлогу на којој стојите. Чврсто стојте на ногама и држите равнотежу. Немојте се превише нагињати. Прекомерно нагињање може да вам наруши равнотежу.
- Ходајте, никада немојте трчати.
- Преко нагиба косите попречно, никада узбрдо или низбрдо. Будите изузетно опрезни када мењате смер на нагибима.
- Немојте косити у близини литица, канала, изузетно стрмих нагиба, или

Not for Reproduction

обала. На лошој подлози можете се оклизнути и пасти.

- Испланирајте кретање приликом кошења, како бисте избегли одбацивање материјала према путевима, јавним тротоарима, пролазницима и слично. Такође, избегавајте одбацивање материјала према зидовима или препрекама, јер се може десити да се материјал одбије и одскочи према кориснику који управља косилицом.

БЕЗБЕДНОСТ У ОКВИРУ РАДНОГ ПРОСТОРА

- Никада немојте косити у непосредној близини других лица, а нарочито деце и кућних љубимаца.
- Увек косите само при дневном светлу или при доброј осветљености вештачким светлом.
- Машину не покрећите у окружењима где може доћи до експлозије, као што је у близини запаљивих течности, гасова или прашине. Овај алат може да произведе варнице које могу запалити прашину или испарења.
- Предмети које удари нож косилице могу да проузрокују озбиљне повреде. Детаљно прегледајте радни простор на којем ће се користити машина и склоните све камење, штапове, металне предмете, жицу, кости, играчке и друге стране предмете.
- Не употребљавајте машину на мокрој трави или на киши.
- Имајте на уму да је за све несреће или штете које претрпе лица или њихова имовина одговорно лице које употребљава овај уређај.

КОРИШЋЕЊЕ И СТАРАЊЕ О БАШТЕНСКИМ АЛАТИМА

- Пре употребе увек прегледајте да ли су ножеви, завртњи ножева и резни склоп похабани или оштећени.
- Похабане или оштећене ножеве и завртње замените у комплету, како би се очувала равнотежа.
- Често проверите све навртке, завртње и вијке да ли су правилно заврнути како би опрема била безбедна за рад.
- Често проверите да ли је корпа за траву похабана или искривљена.
- Похабане или оштећене делове замените.
- Не остављајте акумулатор у косилици на директном сунчевом светлу.
- Не силите машину. Свој посао ће одрадити боље и безбедније при брзини за коју је намењена.
- Не преоптерећујте косилицу. Кошење високе и густе траве може успорити мотор, па га чак и угасити. Када косите високу густу траву смањићете оптерећење ако је прво покосите са висином кошења постављеном на највишу вредност.
- Када прелазите преко шљунчане подлоге, зауставите рад ножа.
- Немојте вући косилицу уназад ако то није баш неопходно. Ако морате да повучете машину уназад од зида или неке препреке, прво погледајте тло и иза себе како се не бисте саплели и повукли машину преко својих стопала.
- Ако је потребно укосити машину како бисте је пренели преко површине која није травната, или како бисте прешли са једне на другу површину за кошење, зауставите окретање ножева.
- Никада немојте употребљавати машину са оштећеним штитницима и заштитним деловима, или без штитника, као на пример када корпа за траву није постављена на своје место.
- Мотор покрените у складу са упутствима, а шаке и стопала одмакните од површине која се коси.
- Никада не подижите и не преносите косилицу док је мотор укључен.
- Уклоните прекидач у следећим случајевима:
  - кад год остављате машину без надзора
  - пре чишћења накупљеног материјала
  - пре проверавања, чишћења или рада са машином
  - након што ударите у страни предмет; тада проверите и да ли је машина оштећена и извршите све

Not for Reproduction

Српски (оригинално упутство)

потребне поправке
- пре пражњења корпе за траву
- ако машина почне неуобичајено да се тресе (сместа проверите узрок)
- када машина није у употреби и када се одлаже на складиштење
- када се допуњава, вади и враћа акумулатор

■ Избегавајте рупе, канале, бусенове, камење, међаше и друге прикривене предмете. На неравном терену се можете оклизнути и пасти.

■ Ако машина почне неуобичајено да се тресе зауставите мотор и сместа проверите шта је узрок. Ако је нож неуједначено похабан или на било који начин оштећен, замените га. Вибрација је уопште упозорење на некакав проблем.

■ Ако машина удари неки страни предмет, пратите следеће кораке:
- Зауставите машину тако што ћете ослободити ручицу за напајање, сачекајте док се нож не заустави, а затим уклоните кључ за паљење / гашење.
- Детаљно прегледајте постоје ли икаква оштећења на машини.
- Ако је нож оштећен на било какав начин, замените га. Поправите сва оштећења пре него што наставите радити са косилицом.

■ Користите машину како је намењена. Немојте је користити ни за коју другу намену осим оне за коју је произведена.

■ Када се не користи, косачицу треба чувати на добро проветреном, сувом, закључаном месту ван домашаја деце. Такође треба уклонити кључ за паљење / гашење.

■ Не излажите машину киши и не користите је у влажним окружењима. Вода која доспе у баштенски алат повећава опасност од струјног удара.

■ Следите упутства произвођача за правилан рад и постављање прибора. Користите само онај прибор који је одобрио произвођач.

■ Будите пажљиви приликом подешавања машине како бисте избегли заглављивање прстију између покретног ножа и непокретних делова машине.

■ Пре складиштења увек оставите машину да се охлади.

■ Приликом сервисирања ножа имајте на уму да се нож може померити чак и ако је извор напајања искључен.

КОРИШЋЕЊЕ И СТАРАЊЕ О АКУМУЛАТОРУ АЛАТА

■ Пуњење вршите само помоћу пуњача којег је одредио произвођач. Пуњач погодан за једну врсту акумулатора може представљати ризик од пожара ако се користи за друге акумулаторе.

■ Електричне алате користите само уз тачно одређене акумулаторе. Употреба било којег другог акумулатора може представљати ризик од повреде и пожара.

■ Када се акумулатор не користи, држите га даље од других металних предмета као што су спајалице за папир, новчићи, кључеви, ексери, вијци или други мали метални предмети који би могли довести до кратког споја извода. Кратко спајање извода на акумулатору може изазвати опекотине или пожар.

■ Приликом погрешне употребе може доћи до изливања течности из акумулатора; избегавајте додир са течношћу у таквим случајевима. Ако случајно дође до додира исперите место додира водом. Ако течност дође у додир са очима, потражите додатну медицинску помоћ. Течност из акумулатора може да изазове надражаје и опекотине.

СЕРВИСИРАЊЕ

■ Сервисирање овог производа сме да изводи само квалификовани сервисер. Сервисирање и одржавање које изврши неквалификован сервисер може за последицу да има повреде корисника или оштећење машине.

■ Приликом сервисирања користите само истоветне заменске делове. Коришћење неодобрених делова може представљати ризик од озбиљних повреда корисника или оштећења производа.

Not for Reproduction

Српски (оригинално упутство)

ОДРЖАВАЊЕ

- Након коришћења, а пре складиштења ископчајте машину са акумулатора и проверите има ли оштећења на њој.
- Када се машина не користи, одложите је далеко од дохвата деце.
- Поправке на машини не сме вршити неовлашћени сервисер.
- Користите само оне заменске делове и прибор које је препоручио произвођач.

⚠ ОПРЕЗ

Глава ножа ће наставити да се окреће неколико секунди и након што се искључи мотор.

- Ниво вибрација при стварној употреби алата може се разликовати од назначене укупне вредности, у зависности од начина коришћења алата.
- Примећено је да вибрације алата код неких појединаца могу допринети стању које се назива Рејноов синдром. Симптоми могу да укључују боцкање, отупелост и повлачење крви из прстију, обично видљиво по излагању хладноћи. Сматра се да развоју тих симптома доприносе и наследни чиниоци, излагање хладноћи и влази, исхрана, пушење и радна пракса. За сада није познато колике вибрације и колика изложеност вибрацијама могу допринети том стању, ако је уопште тако. Постоје мере које корисник може да предузме да би се можда умањило дејство тих вибрација:
  - Загрејте тело када су временски услови хладни. Када управљате овим уређајем носите рукавице како бисте загрејали шаке и зглобове. Примећено је да је хладно време главни чинилац који доприноси Рејноовом синдрому.
  - Након сваког периода коришћења урадите неколико вежби како бисте појачали циркулацију крви.
  - Правите честе паузе у раду. Ограничите дневну изложеност овим чиниоцима.
- Ако приметите било који од симптома овог стања, сместа престаните са употребом машине и обратите се свом лекару.

Сачувајте ово упутство. Повремено га прочитајте и искористите га да подучите и друга лица која би могла користити овај производ. Ако некоме позајмите овај уређај, позајмите му и ова упутства.

СИМБОЛИ

На овом алату могу бити назначени неки од следећих симбола. Проучите их, да разумете њихова значења. Правилно тумачење ових симбола омогућиће вам бољи и безбеднији рад са овим алатом.

СИМБОЛ	ОЗНАКА/ОБЈАШЊЕЊЕ
V	волти
A	ампери
Hz	херци
W	вати
Hrs	сати
⧈	изведба са двоструком изолацијом
	Прочитајте приручник за руковаоца.
	Држите посматраче даље од косилице.
	Пазите на оштре ножеве. Ножеви се настављају окретати након искључивања мотора. Уклоните уређај за искључивање пре одржавања.
	Немојте излагати машину киши или влажним условима.

Not for reproduction

Српски (оригинално упутство)

	Не употребљавајте машину на нагибима стрмијим од 15°. Преко нагиба косите попречно, никада узбрдо или низбрдо.
	Чувајте се струјног удара.
STOP	Пре него што почнете да додирујете машину, сачекајте да се зауставе сви покретни делови машине.
	Пуњач је намењен само за употребу у затвореном простору.

Следеће сигналне речи и значења користе се да објасне ниво ризика повезан са овим производом.

СИМ-БОЛ	С И Г - НАЛ	ЗНАЧЕЊЕ
	ОПАС-НОСТ	Означава непосредну опасну ситуацију која ће, уколико се не избегне, имати за последицу смртни случај или озбиљне повреде.
	УПОЗО-РЕЊЕ	Означава могућу опасну ситуацију, која би могла, уколико се не избегне, имати за последицу смрт или озбиљне повреде.
	ОПРЕЗ	Означава могућу опасну ситуацију, која би могла, уколико се не избегне, имати за последицу мање или умерене повреде.
	НАПО-МЕНА	(Без симбола који скреће пажњу на безбедност) Означава ситуацију која би могла имати за за последицу оштећење имовине.

ЗАШТИТА ЧОВЕКОВЕ СРЕДИНЕ

Електричне производе не треба одлагати у отпад са осталим отпадом из домаћинства. Рециклирајте га, ако су вам доступни погони за рециклажу. Савете о рециклирању потражите код локалних органа управе или код свог продавца.

Одвајање искоришћених производа и амбалаже омогућава њихову рециклажу и поновно коришћење. Поновно искоришћење рециклираних материјала помаже у спречавању загађења окружења и смањује потражњу за сировинама.

Batteries
Li-ion

На крају корисног радног века акумулатора одложите их у отпад бринећи се за очување здравог окружења. Акумулатор садржи материјал које је опасан по вас и окружење. Он се мора уклонити и одложити засебно у погонима који прихватају литијум-јонске батерије.

СЕРВИСИРАЊЕ

Сервисирање захтева изузетну пажњу и знање и треба га вршити само квалификовани сервисер. За сервисирање препоручујемо да производ вратите најближем овлашћеном сервисном центру. Приликом сервисирања користите само истоветне заменске делове.

Овај производ има много функција намењених да његову употребу учине удобнијом и пријатнијом. У изради овог производа предност је дата његовој безбедности, радним перформансама и поузданости, што олакшава његово одржавање и коришћење.

Not for Reproduction

Српски (оригинално упутство)

⚠ ОПРЕЗ

У току рада било ког електричног алата може се десити да страни предмет буде одбачен према вашим очима, чиме могу да настану озбиљне повреде ока. Пре него што почнете да радите са електричним алатом, увек ставите заштитну маску или заштитне наочари са бочним штитницима, а по потреби и заштитну маску преко целог лица. Ми препоручујемо заштитне маске „Wide Vision“ које се користе преко обичних наочари или заштитних наочари са бочним штитницима. Увек користите заштиту за очи за коју је назначено да је у сагласности са прописом EN 166.

ОПИС

1. Полуга напојног прекидача
2. Кабл за управљање мотором
3. Горња ручка
4. Доња ручка
5. Полуга за подешавање висине
6. Поклопац акумулатора
7. Предњи точак
8. Задњи точак
9. Корпа за траву
10. Завртањ ручке
11. Ручица завртња
12. Завртањ
. Ручка корпе за траву
14. Задњи поклопац
15. Задњи отвор за пражњење
16. Шипка поклопца
17. Куке
18. Кључ прекидача
19. Нож
20. Осовина мотора
21. Пропелер
22. Завртњи ножа
23. Носачи ножа
24. Дугме за вађење акумулатора
25. Затварач за расипање траве
26. Преграда за бочно пражњење
27. Поклопац отвора за бочно пражњење
28. Дрвени блок (није укључен)
29. Механичарски кључ (није укључен)
30. Акумулатор (није укључен)
31. Тастер за покретање
32. Полуга за самоходну функцију
33. Контроле брзине самоходне функције
34. Прекидач за складиштење

СПЕЦИФИКАЦИЈЕ

Косилица	ESXD19SPWM82
Ширина кошења	48 cm
Висина кошења	25 mm - 80 mm
Брзина без оптерећења	2800 rpm
Брзина самоходне функције	0.5-1.5 m/s
Ниво буке	LpA : 71 dB(A), K=3.0
Ниво јачине звука	LwA :96 dB(A)
Максималне вибрације	≤ 2.5 m/s^2, K=1.5
Запремина корпе за траву	55 L
Нето тежина	28.5 kg
Акумулатор	литијум-јонска батерија
Број модела	EBSB2AH82(2Ah)/ EBSB4AH82(4AH)/ EBSB5AH82(5AH)
Пуњач акумулатора	
Број модела	EBSRC82/ EBSSC82

⚠ УПОЗОРЕЊЕ

Употреба било којег другог акумулатора може представљати ризик од повреде и пожара.

Not for Reproduction

Српски (оригинално упутство)

УПОЗНАЈТЕ СВОЈУ КОСИЛИЦУ

Погледајте цртеж 1.

Безбедно коришћење овог производа захтева разумевање података о овом алату као и оних у корисничком приручнику, као и познавање задатка који намеравате да извршите. Пре коришћења овог производа упознајте се са свим радним функцијама и безбедносним правилима.

САСТАВЉАЊЕ

РАСПАКИВАЊЕ

Овај производ захтева претходно састављање.

- Пажљиво извадите из кутије производ и сав прибор. Проверите да ли су присутне све ставке пописане у списку садржаја паковања.

⚠ УПОЗОРЕЊЕ

Немојте користити овај производ ако су било који делови са списка садржаја већ постављени на ваш производ када га распакујете. Делове са списка произвођач не поставља на производ, него је потребно да то уради корисник. Коришћење производа који је можда неправилно састављен може да проузрокује озбиљне повреде.

- Пажљиво прегледајте производ како бисте се уверили да у току испоруке није дошло до ломова или оштећења на њему.
- Не бацајте амбалажу док пажљиво не проверите и док успешно не покренете производ.
- Ако је било који од делова оштећен или недостаје, позовите услужни центар „Snapper“ ради помоћи.

СПИСАК САДРЖАЈА

- Косилица
- Кључ прекидача
- Корпа за траву
- Затварач за расипање траве
- Преграда за бочно пражњење
- Кориснички приручник
- Дугмад
- Вијци

⚠ УПОЗОРЕЊЕ

Ако је било који од делова оштећен или недостаје немојте употребљавати овај производ док ти делови не буду замењени. Употреба производа са оштећеним деловима или деловима који недостају може проузроковати озбиљне повреде.

⚠ УПОЗОРЕЊЕ

Не покушавајте да измените овај производ или да направите прибор који није препоручен за употребу са овим производом. Свака таква измена или промена представља ненаменску употребу и може проузроковати опасно стање које даље може довести до озбиљних повреда.

⚠ УПОЗОРЕЊЕ

Немојте уметнути кључ за паљење / гашење док се монтажа не заврши и док не будете спремни да косите. Непоштовање може довести до случајног покретања и евентуалних тешких телесних повреда.

⚠ УПОЗОРЕЊЕ

Да бисте спречили нежељено покретање које би могло проузроковати озбиљне повреде, увек извадите акумулатор из производа приликом постављања прибора.

⚠ УПОЗОРЕЊЕ

Никада немојте употребљавати косилицу ако одговарајући безбедносни уређаји нису на свом месту и ако нису функционални. Никада не употребљавајте косилицу са оштећеним безбедносним уређајима. Употреба овог производа са оштећеним деловима или деловима који недостају може проузроковати озбиљне повреде.

Not for reproduction

Српски (оригинално упутство)

РАСКЛАПАЊЕ И ПОДЕШАВАЊЕ ДОЊЕ РУЧКЕ

Погледајте цртеж 2.

- Да бисте олабавили доњу ручку на обе стране, повуците ручку и закрените завртње ручке за 90° на обе стране.
- Померите доњу ручку у радни положај. Ручку можете да подигнете или спустите у положај који је вама најудобнији. Постоје 3 положаја које можете да одаберете. Да бисте доњу ручку закључали у жељени положај отпустите завртње ручке.

НАПОМЕНА: Да бисте правилно поставили ручку, уверите се да су обе стране постављене на исти положај.

ПОСТАВЉАЊЕ ГОРЊЕ РУЧКЕ

Погледајте слику 3.

- Поравнајте рупе за постављање које се налазе на горњој и на доњој ручки. Поставите завртње са полукружном главом и употребите ручице завртња да их заврнете. Поновите поступак и на другој страни.

ПОСТАВЉАЊЕ КОРПЕ ЗА ТРАВУ

Погледајте слику 4.

- Подигните и држите подигнут поклопац задњег отвора за пражњење.
- Подигните корпу за траву држећи је за њену ручку и поставите испод поклопца задњег отвора тако да куке на корпи за траву налегну на шипку тог поклопца.
- Пустите поклопац задњег отвора. Ако сте добро поставили, куке на корпи за траву ће се провући кроз отворе на поклопцу задњег отвора.

ПОСТАВЉАЊЕ ЗАТВАРАЧА ЗА РАСИПАЊЕ ТРАВЕ

Погледајте слику 5.

- Подигните и држите подигнут поклопац задњег отвора за пражњење.
- Ухватите затварач за расипање за његову ручку и завуците га благо закошено, како је приказано.
- Гурните затварач за расипање тако да налегне на своје место.
- Пустите поклопац задњег отвора за пражњење.

ПОСТАВЉАЊЕ ПРЕГРАДЕ ЗА БОЧНО ПРАЖЊЕЊЕ

Погледајте слику 6.

НАПОМЕНА: Када се користи преграда за бочно пражњење немојте постављати корпу за траву. Затварач за расипање треба да остане постављен.

- Подигните поклопац отвора за бочно пражњење.
- Поравнајте куке на прегради са шипком на којој се окреће поклопац, а испод поклопца.
- Спустите преграду тако да куке чврсто налегну на ту шипку.
- Пустите преграду и поклопац бочног отвора за пражњење.

ПОСТАВЉАЊЕ ВИСИНЕ НОЖА

Погледајте слику 7.

Приликом испоруке, точкови косилице су постављени на положај за најниже кошење. Пре него што употребите косилицу први пут, подесите висину кошења како најбоље одговара вашем травњаку. Просечан травњак треба да је висок између 38 mm и 51 mm за време хладнијих месеци, односно 51 mm и 70 mm за време топлијих месеци.

Да подесите висину ножа

- Да повећате висину ножа, узмите полугу за подешавање висине и померите је према задњем крају косилице.
- Да смањите висину ножа, узмите полугу за подешавање висине и померите је према предњем крају косилице.

РАД

⚠ УПОЗОРЕЊЕ

Не допустите да услед доброг познавања производа постанете немарни. Запамтите да је у непажњи само делић секунде довољан да настану озбиљне повреде.

Not for Reproduction

Српски (оригинално упутство)

⚠ УПОЗОРЕЊЕ

Увек носите заштиту за очи. Уколико то не учините, може доћи до одбијања предмета према вашим очима чиме могу настати озбиљне повреде.

⚠ УПОЗОРЕЊЕ

Немојте користити никакве прикључке или прибор које произвођач овог производа није изричито препоручио. Коришћење прикључака или прибора које произвођач овог производа није препоручио може да доведе до озбиљних повреда лица.

⚠ УПОЗОРЕЊЕ

Пре сваке употребе прегледајте косилицу како бисте уочили недостатке или оштећења на деловима, односно оштећења, неуједначеност или затупљеност ножа. Коришћење производа који има оштећене делове или му неки делови недостају може да доведе до озбиљних повреда лица.

- Немојте нагињати косилицу када покрећете мотор, осим када је неопходно да се косилица нагне да би се покренула. У таквом случају немојте је нагињати више него што је апсолутно неопходно, а подигните само онај њен део који је удаљен од корисника.
- Немојте покретати мотор док стојите испред отвора за пражњење.
- Не гурајте шаке нити стопала у близину покретних делова или испод њих. Увек се одмакните од отвора за пражњење.

Потпуна упутства за пуњење потражите у корисничком приручнику за акумулатор и пуњач који су наведени у одељку са спецификацијама.

ПОСТАВЉАЊЕ АКУМУЛАТОРА

Погледајте слику 8.

- Подигните и задржите поклопац отвора за акумулатор.
- Уравнајте акумулатор са простором за смештање акумулатора на косилици.
- Пре почетка рада уверите се да је дугме за вађење акумулатора налегло на своје место, да је акумулатор потпуно налегао и да чврсто лежи у косилици.
- Ако не намеравате одмах користити машину немојте постављати кључ прекидача.
- Затворите поклопац.

ВАЂЕЊЕ АКУМУЛАТОРА

Погледајте слику 8.

- Пустите полугу прекидача за напајање како бисте зауставили уређај.
- Извадите кључ прекидача.
- Отворите поклопац акумулатора.
- Притисните дугме за вађење акумулатора које се налази на косилици. Тиме ће се акумулатор лагано издићи са свог лежишта.
- Извадите акумулатор из уређаја.

ПОКРЕТАЊЕ И ЗАУСТАВЉАЊЕ КОСИЛИЦЕ

Погледајте слику 9.

- Уметните кључ за паљење / гашење.
- Ако се машина не користи одмах, немојте уметнути кључ за паљење / гашење.
- Притисните и држите тастер за покретање.
- Повуците полугу за напајање горе према ручици да бисте покренули косачицу и отпустите тастер за покретање.
- Да зауставите косилицу, пустите полугу прекидача за напајање.

НАПОМЕНА: Када електрични мотор почне да успорава може се приметити висок тон и варничење. Та појава је нормална.

САМОХОДНО КОШЕЊЕ ТРАВЕ

Погледајте слику 9.

Да се укључи самоходна функција:

- Отворите врата батерије.
- Уметните батерију.
- Уметните кључ за паљење / гашење.
- Повуците полугу за самоходну

Kaufen Reproduction

функцију према горе тако да се споји са ручицом.

Да се искључи самоходна функција:

- Отпустите полугу за самоходну функцију.

Да подесите брзину самоходне функције:

- Повуците полугу за променљиву брзину према симболу зеца за повећање брзине.
- Гурните полугу за променљиву брзину према симболу корњаче за смањење брзине.

САВЕТИ ЗА КОШЕЊЕ

- Уверите се да на травњаку нема камења, штапова, жица нити других предмета који би могли оштетити нож или мотор косилице. Немојте косити преко међаша, или сличних металних стубића. Такве предмете косилица може случајно одбацити у било ком смеру и проузроковати озбиљне повреде кориснику или другим лицима.
- За здрав травњак увек косите само једну трећину висине траве или мање.
- Немојте косити мокру траву, она ће се залепити испод косилице и онемогућити правилно прикупљање у корпу или разбацивање ситно покошене траве.
- За младу или густу траву може бити потребно краће кошење, односно већа висина кошења.
- Након сваке употребе очистите унутрашњост доњег дела косилице и уклоните покошену траву, лишће, земљу, као и сав остали накупљени материјал.
- Приликом кошења високе траве, успорите кретање како бисте омогућили делотворније кошење и правилније одбацивање покошене траве.

НАПОМЕНА: Увек зауставите косачицу, сачекајте да се нож потпуно заустави и уклоните кључ за паљење / гашење пре чишћења испод косачице.

РАД НА НАГИБИМА

⚠ УПОЗОРЕЊЕ

Нагиби су главни чинилац повезан са несрећама код којих се корисник оклизнуо и пао, а које могу да се заврше озбиљним повредама. Рад на нагибима захтева додатни опрез. Ако се не осећате поуздано на нагибима, немојте их косити. Ради своје безбедности, не покушавајте да косите нагибе веће од 15 степени.

⚠ УПОЗОРЕЊЕ

Држите самоходну функцију на малој брзини када косите уз падину.

- Преко нагиба косите попречно, никада узбрдо или низбрдо. Будите изузетно опрезни када мењате смер на нагибима.
- Пазите на рупе, канале, камење, прикривене предмете, или бусенове због којих се може десити да се оклизнете или саплетете. Висока трава може заклонити препреке. Склоните све предмете као што су камење, огранци и слично, преко којих бисте се могли саплести или које би нож косилице могао одбацити.
- Увек будите сигурни у подлогу на којој стојите. Оклизнуће може да проузрокује озбиљне повреде. Ако приметите да губите равнотежу сместа пустите полугу прекидача.
- Немојте косити у близини литица, канала, или обала – могли бисте изгубити тло под ногама или равнотежу.

ПРАЖЊЕЊЕ КОРПЕ ЗА ТРАВУ

Погледајте слику 10.

- Зауставите косачицу, сачекајте да се нож потпуно заустави и уклоните кључ за паљење / гашење.
- Подигните задњи поклопац.
- Подигните корпу са травом повлачећи је за њену ручку и извуците је из косилице.
- Истресите покошену траву.
- Подигните задњи поклопац и поново

Not for Reproduction

Српски (оригинално упутство)

поставите корпу за траву како је раније описано у овом приручнику.

ОДРЖАВАЊЕ

⚠ УПОЗОРЕЊЕ

Пре него што извршите било какво одржавање, уверите се да су извађени батерија косачице и кључ за паљење / гашење како бисте избегли случајно покретање и могуће озбиљне повреде.

⚠ УПОЗОРЕЊЕ

Да бисте спречили случајно покретање или неовлашћену употребу, косачица без кабла је опремљена са уклоњивим кључем за паљење / гашење. Да бисте потпуно онемогућили косачицу, кључ за паљење / гашење треба уклонити и држати на месту даље од косачице и ван домашаја деце.

⚠ УПОЗОРЕЊЕ

Приликом сервисирања користите само одобрене заменске делове. Употреба било каквих других делова може представљати опасност или проузроковати штету на производу.

⚠ УПОЗОРЕЊЕ

Простор за мотор и акумулатор држите чистим од траве, лишћа или сувишног уља. Тиме смањујете ризик од избијања пожара.

ОПШТЕ ОДРЖАВАЊЕ

Пре сваке употребе прегледајте цео производ како бисте уочили могућа оштећења, недостатке или олабављене делове, као што су вијци, завртњи, навртке, капице и слично. Све стезаљке и капице чврсто дотегните, а производ не покрећите док не замените све делове који недостају или су оштећени. За помоћ, позовите услужни центар „Snapper“.

Избегавајте средства за нагризање приликом чишћења пластичних делова. Већина пластичних материјала је осетљива на разне врсте комерцијалних средстава за нагризање, па може лако доћи до оштећења услед њиховог коришћења. За уклањање прљавштине, прашине, уља, масноћа и сличног користите чисте крпе.

⚠ УПОЗОРЕЊЕ

Да бисте смањили ризик од оштећења и опасности, никада не чистите алат помоћу прскалице под притиском или под текућом водом.

⚠ УПОЗОРЕЊЕ

Чувајте само у затвореном простору. Увек извадите батерију из косачице и пуњача приликом чишћења или чувања алата.

⚠ УПОЗОРЕЊЕ

Никада не допустите да пластични делови дођу у додир са кочионим течностима, бензином, производима на бази нафте, уљима и сличним производима. Они садрже хемикалије које могу оштетити, омекшати или уништити пластику, што може з последицу имати озбиљне повреде.

Повремено проверите за све навртке и завртње да ли су довољно заврнути, како бисте омогућили безбедан рад косилице.

Повремено очистите косилицу сувом крпом. Немојте користити воду.

ПОДМАЗИВАЊЕ

Сви лежајеви на овом производу подмазани су са довољно висококвалитетног подмазивача за цео радни век уређаја под нормалним радним условима. Дакле, није потребно додатно подмазивање лежајева.

⚠ УПОЗОРЕЊЕ

Увек заштитите руке ношењем чврстих радних рукавица, односно омотавањем оштрица ножа крпама и сличним материјалом када радите на одржавању ножева. Додир са оштрицом ножа може проузроковати озбиљне повреде.

Notion Reproduction

Српски (оригинално упутство)

⚠ УПОЗОРЕЊЕ

Немојте подмазивати ниједан од саставних делова точкова. Подмазивање може онеспособити точкове приликом употребе, а то даље може изазвати озбиљне повреде корисника, односно оштећења на косилици и другој имовини.

ЗАМЕНА НОЖА

Погледајте слику 11-12.

НАПОМЕНА: Користите само одобрене заменске ножеве. Похабане или оштећене ножеве и завртње замените у комплету како бисте задржали уравнотеженост склопа.

- Зауставите мотор и извадите изолаторски кључ прекидача. Пустите нож да се потпуно заустави.
- Извадите акумулатор.
- Искрените косилицу на бочну страну.
- Заглавите дрвени блок између ножа и косилице како бисте спречили окретање ножа.
- Одврните завртањ ножа окретањем у смеру супротном кретању казаљки на сату (гледано на унутрашњост доњег дела косилице) помоћу 27 mm механичарског или гедора-кључа (не испоручују се).
- Извадите завртањ ножа и скините нож.
- Поставите нови нож на осовину. Уверите се да је нож исправно налегао тако да осовина пролази кроз рупу на средини ножа, а два носача ножа на пропелеру улазе сваки у своју предвиђену рупу на ножу. Уверите се да је нож постављен тако да је закривљени део окренут нагоре, према горњем делу косилице, а не надоле према тлу. Када правилно налегне, нож треба да лежи паралелно према пропелеру.
- Руком заврните завртањ ножа у осовину колико сте у могућности.
- Помоћу затезног кључа (не испоручује се) дотегните завртањ ножа у смеру кретања казаљки на сату док не будете сигурни да је завртањ правилно заврнут. Препоручена затезна сила завртња ножа је 62,5~71,5 kg/cm (350—400 in/lb).

ФУНКЦИЈА ВЕРТИКАЛНОГ СКЛАДИШТЕЊА

Погледајте слику 13.

- Извадите акумулатор из косилице.
- Скините корпу за траву.
- Окрените завртње са ручкама у откључан положај.
- Спустите склоп ручке и окрените завртње са ручкама у закључан положај.
- Подигните косилицу за предњи крај и поставите у вертикалан положај.

⚠ УПОЗОРЕЊЕ

Увек извадите батерију из косачице пре него што поставите уређај у вертикални положај за складиштење.

ПРЕКИДАЧ ЗА СКЛАДИШТЕЊЕ

Када се ручица ротира у потпуно закључану позицију за складиштење, косачица је опремљена са прекидачем за складиштење који ће онемогућити косачицу да ради у положају за складиштење. Прекидач за складиштење не замењује потребу да се кључ за паљење / гашење и батерија уклоне да би се спречило случајно покретање или неовлашћена употреба.

Not for Reproduction

Српски (оригинално упутство)

РЕШАВАЊЕ ПРОБЛЕМА

Проблем	Могући узрок	Решење
Ручка није на свом месту.	Носећи полукружни завртњи нису правилно налегли.	Подесите висину ручке и проверите да ли носећи полукружни завртњи правилно належу.
Косилица се не покреће	Акумулатор је испражњен.	Напуните акумулатор.
	Акумулатор је неупотребљив или га није могуће допунити.	Замените акумулатор.
Косилица коси траву неуједначено.	Травњак је неуједначен или висина кошења није правилно подешена.	Померите точкове на виши положај. Сви точкови морају бити постављени на исту висину кошења да би косилица уједначено косила.
Косилица не разбацује правилно уситњену траву.	Мокра покошена трава се налепила испод доњег дела косилице.	Сачекајте да се трава осуши пре него што почнете кошење.
Косилица се отежано гура.	Висока трава, задњи део косилице и нож се упетљавају у густој трави, или је висина кошења постављена прениско.	Повећајте висину кошења.
Косилица не избацује правилно покошену траву у корпу за траву.	Висина кошења је постављена прениско.	Повећајте висину кошења.
Косилица вибрира при већој брзини.	Нож је неуравнотежен, прекомерно је или неуједначено похабан.	Замените нож.
	Осовина мотора је савијена.	Зауставите мотор, извадите кључ за паљење / гашење и батерију, ископчајте извор напајања и проверите да нема оштећења. Нека је поправе у овлашћеном сервисном центру пре поновног покретања.
Мотор се зауставља приликом кошења.	Висина кошења је постављена прениско.	Повећајте висину кошења.
	Акумулатор је ослабио.	Допуните акумулатор.

Ако ова решења не реше ваш проблем обратите се овлашћеном сервисеру.

Not for Reproduction

Svenska (Översättning från originalinstruktioner)

Din maskin har utvecklats och tillverkats enligt Snapper tools höga standard för att vara pålitlig, enkel att använda och säker. Om du tar hand om den på korrekt sätt kommer den att fungera problemfritt i flera år.

Tak fordi du købte et Snapper tools-produkt.

Spara den här manualen för framtida referens

ANVÄNDNINGSOMRÅDE

Denna produkt är avsedd för klippning av villaträdgårdar. Klippkniven bör rotera mer eller mindre parallellt mot den yta som ska klippas. Alla fyra hjul måste vara i marken när du klipper. Det är en traditionell gräsklippare som styrs av en användare som skjuter den framför sig.

ANMÄRKNING: Klipparen får aldrig köras om alla hjul inte är i marken och man får inte leka med eller åka på den. Den får endast användas för att klippa villagräsmattor, inte i något annat syfte.

GENERELLA SÄKERHETSFÖRESKRIFTER

⚠ VARNING

För att minska risken för skador måste användaren läsa, och förstå användningsmanualen.

⚠ VARNING

Försök inte att använda denna gräsklippare innan du noggrant har läst igenom, och förstått, alla instruktioner, säkerhetsregler, etc. som står i denna manual. Om du inte följer alla instruktion kan det leda till elektriska stötar, brand och/eller allvarliga personskador.

⚠ VARNING

Maskinen ska användas med batteripaketet. Vid användning av batteridrivna verktyg ska grundläggande säkerhetsanvisningar alltid följas för att minska risken för brand, läckande batterier och personskador.

PERSONLIG SÄKERHET

- Gräsklipparen kan klippa av händer och fötter samt slunga iväg objekt. Att inte följa alla säkerhetsinstruktioner kan resultera i allvarlig skada eller dödsfall.
- Låt aldrig barn eller personer som inte har läst dessa anvisningar använda maskinen. Lokala regler kan åldersbegränsa användningen av gräsklipparen.
- Var vaksam, tänk på vad du gör och använd sunt förnuft när du använder gräsklipparen. Använd inte gräsklipparen om du är trött eller påverkad av droger, alkohol eller mediciner. Ett ögonblicks ouppmärksamhet vid användningen av maskinen kan leda till allvarliga personskador.
- Bär kraftiga långbyxor, en långärmad tröja, skor och handskar. Ha inte på dig löst åtsittande kläder, korta byxor, sandaler och gå inte barfota.
- Bär alltid säkerhetsglasögon med sidoglas. Använd en ansiktsmask om användningen är dammig.
- Var försiktig med balansen när du klipper. Bibehåll ett bra fotfäste och bra balans. Sträck dig inte. Att sträcka sig kan resultera i balansförlust.
- Gå.Spring aldrig.
- Klipp längst med sluttningar, aldrig uppåt eller nedåt. Var extremt försiktig när du byter riktning i en sluttning.
- Klipp inte nära sluttningar, diken, branter eller vallar. Dåligt fotfäste kan resultera i halkningsolyckor.
- Planera ditt klippmönster så att du undviker att material kastas ut mot gator, trottoarer, personer som befinner sig i närheten och så vidare. Undvik också att kasta ut material mot väggar eller hinder som kan få materialet att studsa tillbaka mot användare.

ARBETSMILJÖ

- Klipp aldrig när människor, framför allt barn, eller djur befinner sig i närheten.
- Arbeta endast i dagsljus eller under tillräckligt god belysning.
- Använd inte maskinen i explosiva atmosfärer, till exempel i närheten av brännbara vätskor, brännbara gaser eller damm. Verktyget kan skapa gnistor som kan antända damm och ångor.

Not for Reproduction

- Föremål som träffas av gräsklipparbladet kan orsaka allvarlig skada. Inspektera noggrant arbetsområdet där maskinen ska användas och ta bort alla stenar, pinnar, metallföremål, strängar, ben, leksaker eller andra främmande föremål.
- Använd inte maskinen om gräset är blött eller om det regnar.
- Kom ihåg att användaren är ansvarig för olyckor och faror som uppstår för andra människor och deras egendom.

ANVÄNDNING OCH UNDERHÅLL AV TRÄDGÅRDSVERKTYG

- Undersök alltid maskinen visuellt innan du använder den för att försäkra dig om att knivar, knivbultarna och klippanordningen inte är utslitna eller skadade.
- Byt ut utslitna eller skadade knivar och bultar i par för att bibehålla balansen.
- För att vara säker på att maskinen är säker att använda, kontrollera alla muttrar, bultar och skruvar ordentligt.
- Kontrollera gräsuppsamlaren regelbundet för slitage och nedbrytning.
- Byt ut slitna eller skadade delar.
- Låt inte batteriet sitta i gräsklipparen när denna står i direkt solljus.
- Överbelasta inte maskinen. Verktyget fungerar bäst och mest effektivt om du jobbar i den takt som det är avsett för.
- Överbelasta inte gräsklipparen. Om du klipper långt och tjockt gräs kan motorhastigheten sjunka eller så kan motorn stanna helt. Om du ska klippa väldigt högt gräs så underlättar det om du först klipper med en högre klipphöjd, det minskar belastningen på enheten.
- Stoppa kniven när du kör över en grusgång eller liknande.
- Dra inte gräsklipparen baklänges om det inte är absolut nödvändigt. Om du måste backa med maskinen bort från en vägg eller något annat hinder, titta först ner och bakom dig för att förhindra att du snubblar eller kör över dina egna fötter med maskinen.
- Stoppa kniven/knivarna om maskinen måste lutas för transport när du går över ytor som inte är gräsbeklädda och när du transporterar maskinen till och från den plats som ska klippas.
- Använd aldrig maskinen med defekta skyddsanordningar eller skärmar, eller utan säkerhetsutrustning, till exempel utan att deflektorer och/eller gräslådor sitter på plats.
- Slå på motorn enligt anvisningarna och håll händer och fötter borta från klippområdet.
- Lyft aldrig upp, eller bär, gräsklipparen när motorn är igång.
- Ta bort tändningsnyckeln i följande fall:
  - alltid när du lämnar maskinen utan uppsikt
  - innan du rengör en blockerad del
  - innan du kontrollerar, rengör eller arbetar med maskinen
  - efter att ha kört på ett främmande föremål, besiktiga utrustningen för att upptäcka skador och gör de reparationer som krävs
  - innan du rengör gräslådan.
  - om maskinen börjar vibrera onormalt (kontrollera omedelbart)
  - när maskinen är undanställd för förvaring och inte används
  - när du laddar och tar bort/sätter tillbaka batteripaketet.
- Undvik hål, hjulspår, gupp, stenar och andra dolda föremål. Ojämn terräng kan orsaka halkolyckor.
- Stäng av motorn och kontrollera maskinen om den börjar på att vibrera onormalt mycket. Om kniven uppvisar någon typ av skada eller ojämnt slitage måste den omedelbart bytas ut. Kontrollera skicket på bladet.
- Om du kör på ett främmande föremål med maskinen, följ dessa instruktioner:
  - Stoppa maskinen genom att släppa gasreglaget, vänta tills bladet stannat helt och ta sedan bort tändningsnyckeln.
  - Besiktiga maskinen noggrant för att upptäcka eventuella skador.
  - Om kniven uppvisar någon typ av skada måste den omedelbart bytas ut. Reparera eventuella skador innan

Not for Reproduction

du startar, och fortsätter att använda, gräsklipparen.

- Använd rätt maskin. Använd inte maskinen för sådana jobb som den inte är avsedd för.
- När den inte används ska gräsklipparen förvaras i väl ventilerat, torrt, låst utrymme som inte barn kan komma åt. Tändningsnyckeln ska tas bort.
- Utsätt inte maskinen för regn eller blöta miljöer. Vatten som tränger in i ett eldrivet trädgårdsverktyg ökar risken för elektriska stötar.
- Följ tillverkarens instruktioner för korrekt användning och montering av tillbehör. Använd endast tillbehör som är godkända av tillverkaren.
- Var försiktig i samband med justering av maskinen för att förhindra att fingrarna fastnar mellan rörliga blad och fasta delar på maskinen.
- Låt alltid maskinen svalna innan den ställs undan.
- Vid service av knivarna ska du vara medveten om att knivarna fortfarande kan röra på sig trots att strömmen är frånslagen.

ANVÄNDNING OCH UNDERHÅLL AV BATTERIET

- Använd endast den batteriladdare som tillverkaren rekommenderar. Att använda en laddare med ett icke kompatibelt batteripaket utgör en brandrisk.
- Använd eldrivna verktyg med batteripaket som är speciellt utformade för användning tillsammans med produkterna. Om du använder andra batteripaket ökar du risken för skador och brand.
- När batteripaketet inte används ska det hållas bort från metallföremål som gem, mynt, nycklar, spikar, skruvar och andra små metallföremål som kan kortsluta batteriets kontakter. Vid kortslutning av batteriets kontakter finns det risk för brännskador eller brand.
- Vätska kan läcka ut från batteripacket vid felaktig användning; undvik kontakt med vätskan. Spola med vatten om du kommer i kontakt med den. Uppsök omedelbart läkarhjälp om du får vätska i ögonen. Den kan orsaka irritation och brännskador.

UNDERHÅLL

- Service på produkten får endast utföras av kvalificerad reparationspersonal. Service eller underhåll som utförs av okvalificerade personer kan resultera i skada på användaren eller produkten.
- Använd endast identiska utbytesdelar vid service av den här produkten. Användning av icke godkända delar kan orsaka risk för allvarlig skada på användaren eller produkten.

UNDERHÅLL

- Ta bort batteriet från maskinen efter användning och före förvaring; kontrollera så att inga skador har uppstått.
- Förvara maskinen utom räckhåll för barn när den inte används.
- Maskinen får endast repareras av en auktoriserad reparatör.
- Använd endast äkta reservdelar och tillbehör från tillverkaren.

⚠ PÅMINNELSE

Trimmerhuvudet fortsätter att rotera i några sekunder efter att trimmern har stängts av.

- Vibrationsnivåerna under den faktiska användningen av detta eldrivna verktyg kan skilja sig något från de angivna värdena; användningen påverkar vibrationsnivåerna.
- Det har rapporterats att vibrationer från verktyg kan bidra till att orsaka en sjukdom som kallas Raynauds syndrom (vita fingrar) hos vissa personer. Symptomen brukar vara att det sticker i fingrarna och att de domnar bort; fingrarna kan också bli vita, särskilt vid kyla. Ärftliga faktorer, kyla och fukt, diet, rökning och arbetsrutiner tros alla bidra till att orsaka dessa symptom. Det är för tillfället okänt om vibrationer, eller långvarig exponering för vibrationer, överhuvudtaget bidrar till symptomen eller sjukdomen. Det finns förebyggande åtgärder som du kan vidta för att försöka minska vibrationernas påverkan:

Not for Reproduction

Svenska (Översättning från originalinstruktioner)

- Håll dig varm när du arbetar i kallt väder. Använd handskar för att hålla kvar värmen i händer och handleder. Kyla har rapporterats som en viktig del i utvecklandet av Raynauds syndrom.
- Träna och rör på dig efter varje använ-dningstillfälle för att öka blodcir-kulationen.
- Ta ofta pauser från arbetet. Begränsa tiden du utsätter dig varje dag.

■ Upphör omedelbart om du upplever några av dessa symptom och uppsök din läkare.

Spara dessa instruktioner. Läsa igenom dem regelbundet och använd dem för att instruera andra om hur man använder den här produkten. Om du lånar ut den här enheten, låna även ut instruktionerna.

SYMBOOL

Några av dessa symboler kan användas till denna produkt. Studera dem noggrant och lär dig dess betydelse. Korrekt tolkning av dessa symboler gör användning av produkten säkrare och bättre.

SYMBOOL	BETEKENIS/UITLEG
V	Spänning
A	Amperes
Hz	Hertz
W	Watts
Hrs	Timmar
	Dubbelisolerad konstruktion
	Läs användarmanualen.
	Se till att åskådare håller sig på avstånd.
	Var försiktig med vassa blad. Bladen fortsätter att rotera när motorn har stängts av. Ta ur kontakten ur eluttaget före underhåll eller om kabeln är skadad.
	Utsätt inte maskinen för regn eller blöta miljöer.
	Använd inte i sluttningar som är brantare än 15°. Klipp längst med sluttningar, aldrig uppåt eller nedåt.
	Varning för elektriska stötar.
STOP	Vänta tills alla delar på maskinen har stannat helt innan du vidrör dem.
	Laddaren är endast avsedd för inomhusbruk.

Följande signalord och betydelse används för att förklara de olika risknivåerna som hör till denna produkt.

SYM-BOL	SIG-NAL	BETYDELSE
	FARA	Indikerar en överhängande farlig situation som kan, om den inte undviks, leda till dödsfall eller allvarlig skada.
	VARN-ING	Indikerar en potentiellt farlig situation som kan, om den inte undviks, leda till dödsfall eller allvarlig skada.
	FÖRSIK-TIGHET	Indikerar en potentiellt farlig situation som kan, om den inte undviks, leda till mindre eller medelstora skador.
	FÖRSIK-TIGHET	(Utan säkerhetssymbolen) Indikerar en situation som kan leda till egendomsskada.

Not for Reproduction

Svenska (Översättning från originalinstruktioner)

BORTSKAFFNING MILJÖSKYDD

Gamla elektroniska produkter ska inte kastas med hushållssoporna. Återvinn där sådana faciliteter finns. Kontrollera med din lokala myndighet eller säljaren för att få återvinningstips.

Separat insamling av använda produkter och förpackningsmaterial gör att material kan återvinnas och återanvändas. Återanvändning av återvunna material hjälper till att förhindra miljöförstöring och minskar behovet av råmaterial.

Batteries

Li-ion

I slutet av deras bruksliv ska batterier avyttras med tanke på miljö. Batterier innehåller material som är skadliga för dig och miljön. De måste tas ur och avyttras separat på en anläggning som tar emot litiumjonbatterier.

UNDERHÅLL

Kunskap och bör endast utföras av en kvalicerad servicetekniker. Vi rekommenderar att du returnerar produkten till ditt närmsta auktoriserade servicecenter för reparation. Använd endast identiska utbytesdelar när produkten servas.

Den här produkten har många funktioner som gör användningen mer behaglig. Säkerhet, prestanda och pålitlighet har givits högsta prioritet när produkten utvecklades; det gör det enkelt att underhålla och använda produkten.

⚠ VARNING

Användning av kraftverktyg kan resultera i att främmande föremål kastas upp i ögonen vilket kan leda till allvarlig ögonskada. Bär alltid skyddsglasögon med breda sidoglas, eller ett helt ansiktsskydd när det behövs, innan du börjar använda kraftverktyget. Vi rekommenderar användning av en ansiktsmask över skyddsglasögon eller standardskyddsglas med breda sidoglas. Använd alltid ögonskydd som är märkta i enlighet med EN 166.

BESKRIVNING

1. Strömspak
2. Motorkontrollkabel
3. Övre handtag
4. Sänk handtaget
5. Höjdjusteringsspak
6. Batterilucka
7. Framhjul
8. Bakhjul
9. Gräslåda
10. Handtagsvred
11. Vred
12. Bult
13. Gräslådehandtag
14. Bakre lucka
15. Bakre utkast
16. Dörrstag
17. Hakar
18. Tändnyckel
19. Blad
20. Motoraxel
21. Fläkt
22. Bladmutter
23. Knivsträvor
24. Batterilåsknapp
25. Komposteringsplugg
26. Sidoutkastdefl ektor
27. Sidoutkastets lucka
28. Träkloss (medföljer inte)
29. Servicenyckel (medföljer inte)
30. Batteri (medföljer inte)
31. Förvaringskontakt
32. Reglage för självdrift
33. Hastighetsreglage för självdrift
34. Förvaringsspärr

TEKNISKA DATA

Gräsklippare	ESXD19SPWM82
Fräsbredd	48 cm
Klipphöjd	25 mm - 80 mm

Not for reproduction

Svenska (Översättning från originalinstruktioner)

Hastighet utan belastning	2800 rpm
Hastighet vid egen drif	0.5-1.5 m/s
Ljudtrycksnivå	LpA : 71 dB(A), K=3.0
Garanterad ljudeffektsnivå	LwA :96 dB(A)
Vibrationsnivå	≤ 2.5 m/s^2, K=1.5
Kapacitet för gräslåda	55 L
Nettovikt	28.5 kg
Batteri	Litiumjon
Modellnummer	EBSB2AH82(2Ah)/ EBSB4AH82(4AH)/ EBSB5AH82(5AH)
Batteriladdare	
Modellnummer	EBSRC82/ EBSSC82

⚠ VARNING

Om du använder några andra batteripaket så kan det leda till brand, elektriska stötar eller personskador.

BEKANTA DIG MED DIN GRÄSKLIPPARE

Se bild 1.

För att använda den här produkten på ett säkert sätt krävs en förståelse av informationen på produkten och i den här användarhandboken samt kunskap om arbetet som du ska utföra. Innan du använder den här produkten ska du bekanta dig med alla funktioner och säkerhetsanvisningar.

MONTERING

UPPACKNING

Den här produkten kräver montering.

- Ta försiktigt ur produkten och tillbehören ur kartongen. Kontrollera att alla föremål som står med på packsedeln finns med.

⚠ VARNING

Använd inte maskinen om någon del på packsedeln redan är monterad på maskinen när du plockar upp den ur förpackningen. Delarna på denna lista monteras inte av fabriken och kräver användarmontering. Om du använder en produkt som kan ha monterats felaktigt kan det resultera i allvarliga personskador.

- Undersök produkten noggrant och se till att inga skador har uppstått under frakten.
- Kasta inte bort förpackningsmaterialet förrän du har kontrollerat och provat produkten.
- Ring Snapper tools servicecenter för hjälp om några delar är skadade eller saknas.

PACKLISTA

- Gräsklippare
- Tändnyckel
- Gräslåda
- Komposteringsplugg
- Sidoutkastdeflektor
- Användarhandbok
- Vred
- Bultar

⚠ VARNING

Om några delar är skadade eller saknas, använd inte denna produkt innan delarna har bytts ut. Användning av en produkt med skadade eller saknade delar kan leda till allvarliga personskador.

⚠ VARNING

Försök inte att modif iera denna produkt eller skapa tillbehör till den som inte är rekommenderade för denna produkt. Sådana modif ikationer anses som felanvändning och det kan resultera i en farlig situation som kan leda till allvarlig personskada.

Not for Reproduction

Svenska (Översättning från originalinstruktioner)

⚠ VARNING

Sätt inte i tändningsnyckeln innan montering är klar och det är dags att börja klippa. Om inte detta efterlevs kan det leda till start av misstag och eventuella allvarliga personskador.

⚠ VARNING

Ta alltid bort batteripaketet från produkten då du monterar delar; detta minskar risken för oavsiktliga starter som kan leda till allvarliga personskador.

⚠ VARNING

Använd aldrig gräsklipparen förrän lämpliga säkerhetsanordningar har installerats och är i fungerande skick. Använd aldrig gräsklipparen med skadade säkerhetsanordningar. Användning av denna produkt med skadade eller saknade delar kan resultera i allvarlig personskada.

UPPVIK OCH INSTÄLLNING AV NEDRE HANDTAG

Se bild 2.

- Dra och rotera handtagsvreden 90° på båda sidorna för att lossa de nedre handtagen på sidorna.
- Placera de nedre handtagen i användningsläge. Du kan höja eller sänka handtaget till ett läge som passar dig. Det finns tre lägen att välja på. Lossa handtagsvreden för att låsa nedre handtagen i läge.

OBS! Se till att båda sidorna är i samma läge för att monteringen ska bli korrekt.

INSTALLERA ÖVRE HANDTAGET

Se bild 3.

- Räta in monteringshålen på övre handtaget med hålen på nedre handtaget. Sätt i vagnmuttrarna och dra åt dem med vreden. Upprepa på andra sidan.

INSTALLERA GRÄSLÅDAN

Se bild 4.

- Lyft upp den bakre utkastningsdörren.
- Lyft gräsuppsamlaren i handtaget och placera den under bakre utkastluckan så att krokarna på gräsuppsamlaren vilar på luckans stav.
- Lossa den bakre utkastluckan. När den installerats korrekt sträcker sig gräsuppsamlarens krokar genom hålen på bakre utkastluckan.

INSTALLERA KOMPOSTERINGSPLUGGEN

Se bild 5.

- Lyft upp och håll fast den bakre utkastsluckan.
- Greppa komposteringspluggen i handtaget och stoppa in den genom att vinkla den något enligt anvisningarna på bilden.
- Tryck in komposteringspluggen ordentligt.
- Sänk ner den bakre utkastluckan.

INSTALLERA SIDOUTKASTDEFLEKTORN

Se bild 6.

ANMÄRKNING: Installera inte gräslådan när du använder sidoutkastde ektorn. Komposteringspluggen ska sitta kvar på sin plats.

- Lyft upp sidoutkastets lucka.
- Passa ihop hakarna på de ektorn med gångjärnsstaget på undersidan av luckan.
- Sänk de ektorn tills hakarna fastnar på gångjärnsstaget på komposteringsluckan.
- Lossa de ektorn och sidoutkastets lucka.

STÄLL IN BLADHÖJD

Se bild 7.

Vid leverans är hjulen på gräsklipparen inställda i en låg klippningsposition. Justera klippningspositionen till en som bäst passar din gräsmatta innan första användningen. Gräset på en normal gräsmatta bör vara cirka 38-51 mm högt under de kalla månaderna och mellan 51-70 mm under de heta månaderna.

För att justera knivhöjden

- Greppa höjdjusteringsspaken och flytta den mot bakre delen av gräsklipparen för att höja bladhöjden.
- Greppa höjdjusteringsspaken och flytta den mot den främre delen av gräsklipparen för att sänka bladhöjden.

Not for Reproduction

Svenska (Översättning från originalinstruktioner)

ANVÄNDNING

⚠ VARNING

Fortsätt att vara på din vakt även när du blivit van vid din apparat. Glöm inte att om du är ouppmärksam bara bråkdelen av en sekund kan du skada dig allvarligt.

⚠ VARNING

Bär alltid ögonskydd. Underlåtenhet att följa denna föreskrift kan leda till att främmande partiklar slungas mot ögonen och framkallar allvarliga ögonskador.

⚠ VARNING

Använd inga andra delar eller tillbehör än sådana som rekommenderas av tillverkaren för detta verktyg. Användning av icke rekommenderade delar eller tillbehör kan medföra risker för allvarliga skador.

⚠ VARNING

Besiktiga alltid gräsklipparen innan användning för att kontrollera om det fattas delar eller om några delar är skadade eller utslitna. Användning av en produkt med skadade eller saknade delar kan leda till allvarliga personskador.

- Luta inte gräsklipparen när du startar motorn eller slår på motorn, om inte gräsklipparen måste lutas för att starta. I detta fall bör du inte luta den mer än vad som är absolut nödvändigt och lyfta endast den del som är vänd bort från användaren.
- Starta inte motorn när du står framför utkastsluckan.
- Placera inte händerna eller fötterna nära eller under roterande delar. Håll dig alltid borta från utkastet.

Se bruksanvisningen till batteripaketen och batteriladdarna nedan för fullständiga laddningsinstruktioner.

SÅ HÄR INSTALLERAR DU BATTERIPAKETET

Se bil 8.

- Lyft upp och håll fast batteriluckan.
- Räta in batteriet med gräsklipparens batterilucka.
- Se till att batteriets låsknapp "snäpper" på plats och att batteriet sitter säkert fast i gräsklipparen innan du börjar använda den.
- Sätt inte i tändningsnyckeln om maskinen inte ska användas omedelbart.
- Stäng luckan.

SÅ HÄR TAR DU BORT BATTERIPAKETET

Se bil 8.

- Släpp strömspaken för att stanna produkten.
- Plocka bort tändningsnyckeln.
- Öppna batteriluckan.
- Tryck på låsknappen på gräsklipparen. Det gör att batteriet skjuts ut något från maskinen.
- Ta bort batteriet från produkten.

STARTA/STANNA GRÄSKLIPPAREN

Se bil 9.

- Sätt i tändningsnyckeln.
- Om maskinen inte ska användas omedelbart ska inte tändningsnyckeln sättas i.
- Tryck på och håll startknappen.
- Dra reglaget uppåt till handtaget för att starta gräsklipparen och släpp startknappen.
- Stoppa klipparen genom att släppa reglagespärren.

OBS! Ett ljud med hög tom och gnistbildning kan synas när den elektriska motorn bromsas in. Det är helt normalt.

SJÄLVDRIVEN GRÄSKLIPPARE

Se bil 9.

Aktivera självdriftsfunktionen:

- Öppna batteriluckan.
- Sätt i batteriet.
- Sätt i tändningsnyckeln.
- Dra reglaget för självdrift uppåt tills det når handtaget.

Avaktivera självdriftsfunktionen:

- Släpp reglaget för självdrift.

Not for Reproduction

Svenska (Översättning från originalinstruktioner)

Ställa in hastighet för självdrift:

- Dra hastighetsreglaget mot kaninen för att öka hastigheten.
- Dra hastighetsreglaget mot sköldpaddan för att sänka hastigheten.

GRÄSKLIPPNINGSTIPS

- Se till att gräsmattan är fri från stenar, pinnar, strängar och andra föremål som skulle kunna skada gräsklipparens kniv eller motorn. Kör inte klipparen över tomtgränspinnar eller metallstolpar. Sådana föremål kan oavsiktligt kastas iväg av gräsklipparen i vilken riktning som helst och orsaka allvarlig personskada på användaren eller andra.
- Klipp alltid maximalt en tredjedel av gräsets totala längd eller mindre för en frisk och fräsch gräsmatta.
- Klipp inte blött gräs, det kommer att fastna på undersidan av gräsklipparen och förhindra ordentlig uppsamling eller utkastning av gräset.
- Nytt eller tjockt gräs kan kräva att man klipper en smalare rand åt gången eller använder en högre klipphöjd.
- Rengör undersidan av klippdäcket efter varje användning för att ta bort gräsklipp, löv, smuts och annat skräp som kan ha ansamlats.
- När du klipper långt gräs ska du sänka gånghastigheten för att uppnå mer effektiv klippning och en korrekt utkastning av gräsklippet.

OBS! Stoppa alltid klipparen, låt bladen stanna helt och ta bort tändningsnyckeln innan klipparen görs ren undertill.

SLUTTNINGSANVÄNDNING

⚠ VARNING

Sluttningar är en stor bidragande orsak vid halkolyckor och kan resultera i allvarlig skada. Användning i sluttningar kräver extra försiktighet. Klipp inte en sluttning om du känner dig osäker. För din säkerhets skull, försök inte att klippa sluttningar med en vinkel överstigande 15 grader.

⚠ VARNING

Med košnjo z naklonom navzgor ohranite lastni pogon pri nizki hitrosti.

- Klipp längst med sluttningar, aldrig uppåt eller nedåt. Var extremt försiktig när du byter riktning i en sluttning.
- Var uppmärksam på hål, hjulspår, dolda föremål och ojämnheter som kan få dig att halka eller ramla. Högt gräs kan dölja hinder. Ta bort alla föremål, såsom stenar, trädgrenar, etc. som du kan snubbla på eller som kan kastas iväg av bladet.
- Var försiktig med balansen när du klipper. En halkolycka kan orsaka allvarlig skada. Om du känner att du håller på att förlora balansen släpper du strömspaken omedelbart.
- Klipp inte i närheten av stup, diken eller vallar.Du kan tappa fotfästet eller balansen.

TÖMNING AV GRÄSLÅDAN

Se bild 10.

- Stoppa gräsklipparen, låt bladet stanna helt och ta bort tändningsnyckeln.
- Lyft upp den bakre luckan.
- Lyft upp gräslådan i handtagen för att ta bort den från klipparen.Töm ut gräsresterna.
- Lyft upp den bakre luckan och sätt tillbaka gräslådan enligt beskrivningarna tidigare i denna användarhandbok.

UNDERHÅLL

⚠ VARNING

Före underhåll ska du säkerställa att klipparens batteri och tändningsnyckel har tagits bort för att undvika start av misstag och risk för allvarliga personskador.

⚠ VARNING

För att undvika oavsiktlig start eller ej tillåten användning är gräsklipparen försedd med en urtagbar säkerhetsnyckel. För att helt inaktivera gräsklipparen ska säkerhetsnyckeln tas ur gräsklipparen och förvaras på en säker plats och utom räckhåll för barn.

Not for Reproduction

Svenska (Översättning från originalinstruktioner)

⚠ VARNING

Vid service ska endast auktoriserade reservdelar användas. Användning av andra delar kan skapa en fara eller orsaka produktskada.

⚠ VARNING

Håll motorn och batterifacken fria från gräs, löv och alltför mycket fett. Detta hjälper till att minska risken för brand.

GENERELLT UNDERHÅLL

Innan varje användning måste du besiktiga hela produkten för att kontrollera om det fi nns skador, om det saknas delar eller om delar sitter löst - som t.ex.skruvar, muttrar, bultar, lock och så vidare. Dra åt alla fästanordningar och lock ordentligt och använd inte denna produkt förrän alla delar som saknas eller som är skadade har ersatts. Kontakta Snapper tools kundservice för hjälp.

Undvik att använda lösningsmedel vid rengöring av plastdelar. De flesta plasterna är mottagliga för skador från olika varianter av kommersiella lösningsmedel och kan skadas om sådana används. Använd en ren och torr trasa för att avlägsna smuts, damm, olja, fett, osv.

⚠ VARNING

För att minska risken för skador och fara, får du aldrig rengöra redskapet med högtryckstvätt eller under rinnande vatten.

⚠ VARNING

Får enbart förvaras inomhus. Ta alltid bort batteriet ur gräsklipparen och laddaren vid rengöring eller förvaring av redskapet.

⚠ VARNING

Låt aldrig bromsvätska, bensin, bensinbaserade produkter, penetrerande oljor, etc., komma i kontakt med plastdelarna. Kemikalier kan skada, försvaga eller förstöra plastdelarna och det kan leda till allvarliga personskador.

Kontrollera regelbundet alla muttrar och bultar så att de är ordentligt åtdragna för att säkerställa säker användning av gräsklipparen.

Torka rent gräsklipparen med en torr trasa då och då. Använd inte vatten.

SMÖRJNING

Alla lager i denna produkt är smörjda med en tillräcklig mängd högkvalitativt smörjmedel för att räcka hela dess livstid under normala användningsförhållanden. Därför krävs ingen extra lagersmörjning.

⚠ VARNING

Skydda alltid händerna genom att använda kraftiga handskar och/eller genom att linda in de vassa delarna av bladet med en trasa och andra material vid bladunderhåll. Om du kommer i kontakt med kniven när den är i rörelse kan du bli allvarligt skadad.

⚠ VARNING

Smörj inte några av hjuldelarna. Smörjningen kan få hjulkomponenterna att fallera under användningen vilket kan leda till allvarliga personskador på användaren och eller materiella skador på klipparen eller andra föremål.

BYTA UT KLIPPNINGSBLADET

Se bild 11-12.

ANMÄRKNING: Använd endast auktoriserade utbytesknivar. Byt ut utslitna eller skadade knivar och bultar i par för att bibehålla balansen.

- Stanna motorn och plocka ur tändningsnyckeln. Låt kniven stanna helt.Ta bort batteripacket.
- Lägg gräsklipparen på dess sida.
- Tryck in en träbit mellan bladet och gräsklippardäcket för att förhindra att bladen rör sig.
- Lossa bladmuttern genom att dra den moturs (sett från undersidan på klipparen) med en 27 mm nyckel (medföljer inte).
- Ta bort bladmuttern och bladet.
- Sätt på det nya bladet på skaftet. Se

Not for Reproduction

till att bladet sitter säkert med skaftet genom bladets centrumhål och de två bladstavarna på fläkten i sina respektive hål på bladet. Kontrollera att det installerats med de böjda ändarna pekande uppåt mot gräsklipparen och inte nedåt mot marken. När det är ordentligt på plats ska bladet ligga platt an mot fläkten.

- Sätt fast bladmuttern på skaftet och dra åt för hand.
- Dra åt knivmuttern genom att vrida den medsols med hjälp av en skiftnyckel (medföljer ej) för att försäkra dig om att mutter sitter fast ordentligt. Det rekommenderade vridmomentet för knivmuttern är 62,5-71,5 kgf cm.

VERTIKAL FÖRVARING

Se bild 13.

- Ta bort batteriet från gräsklipparen.
- Ta bort gräsuppsamlingssäcken.
- Vrid handtagsvreden till olåst läge.
- Sänk ner handtaget och vrid handtagsvreden till låst läge.
- Lyft gräsklipparen i främre kanten till vertikalt läge.

⚠ VARNING

Ta alltid ur batteriet ur gräsklipparen innan den placeras i vertikal förvaring.

FÖRVARINGSSPÄRR

När handtaget vrids till helt låst läge har klipparen en förvaringsspärr som inaktiverar klipparen så att den inte kan köras i förvaringsläget. Förvaringsspärren ersätter inte borttagning av tändningsnyckeln och batteriet för att förhindra start av misstag eller icke auktoriserad användning.

Not for Reproduction

Svenska (Översättning från originalinstruktioner)

FELSÖKNING

Problem	Möjlig orsak	Lösning
Handtaget är inte i position.	Höjdjusteringsbultarna sitter inte fast ordentligt.	Justera handtagshöjden och försäkra dig om att höjdjusteringsbultarna är ordentligt åtdragna.
Klipparen startar inte.	Batteriets laddningsnivå är låg.	Ladda batteriet.
	Batteriet är antingen inoperabelt eller kan inte ta emot någon laddning.	Byt ut batteriet.
Klipparen klipper gräset ojämnt.	Gräsmattan är vildvuxen eller ojämn eller klipphöjden är inte korrekt inställd.	Flyttar hjulen till en högre position. Alla fyra hjul måste befi nna sig på samma klipphöjd för att gräsklipparen ska klippa jämnt.
Klipparen fi nfördelar inte klippet ordentligt.	Vått gräsklipp har fastnat på undersidan av klippaggregatet.	Vänta tills gräset har torkat innan du klipper.
Klipparen är trög att skjuta på.	Högt gräs, bakre delen av gräsklipparhuset och bladet dras i högt gräs, eller klippningshöjden är för låg.	Höj klipphöjden.
Klipparen samlar inte upp ordentligt.	Klipphöjden är för låg.	Höj klipphöjden.
Gräsklipparen vibrerar vid högre hastigheter.	Kniven är obalanserad eller mycket eller ojämnt sliten.	Byt ut kniven.
	Motoraxeln är krökt.	Stoppa motorn, ta bort tändningsnyckeln och batteriet, koppla från strömkällan och se över för eventuella skador. Se till att eventuella reparationer görs av auktoriserat servicecenter innan den startas på nytt.
Motorn stannar medan du klipper.	Klipphöjden är för låg.	Höj klipphöjden.
	Batteriet är helt urladdat.	Ladda batteriet.

Kontakta din auktoriserade serviceagent om dessa lösningar inte åtgärdar problemet.

Not for Reproduction

Türkçe (Orijinal talimatlar)

Ürününüz Snapper'ın yüksek güvenilirlik, kullanım kolaylığı ve kullanıcı güvenliği standardına göre tasarlanmış ve üretilmiştir. Doğru bakıldığında size uzun yıllar sağlam, sorunsuz performans sunacaktır.

Bir Snapper Tools ürünü satın aldığınız için teşekkürler.

Bu kılavuzu ileride başvurmak üzere saklayın

KULLANIM AMACI

Bu ürün bahçe çimlerinin biçilmesine yöneliktir. Kesme bıçağı yaklaşık olarak üzerinden geçilen yere paralel şekilde dönmelidir. Dört tekerleğin tamamı çim biçme işlemi sırasında yere temas etmelidir. Bu bir yaya tarafından kontrol edilen arkasından iterek kullanılan bir çim biçme makinesidir.

NOT: Çim biçme makinesi hiçbir zaman tekerlekleri havadayken kullanılmamalı, çekilmemeli veya üzerine çıkılmamalıdır. Bahçe çimi dışında herhangi bir şey kesmek için kullanılmamalıdır.

GENEL GÜVENLİK KURALLARI

⚠ UYARI

Yaralanma riskini azaltmak için kullanıcı, kullanıcı kılavuzunu okuyup anlamalıdır.

⚠ UYARI

Bu kılavuzda yer alan tüm talimatları, güvenlik kurallarını vb. tamamen okuyana ve anlayana kadar bu çim biçme makinesini kullanmaya çalışmayın. Bunlara uymamak elektrik çarpması, yangın ve/veya ciddi fiziksel yaralanmanın meydana gelebileceği kazalarla sonuçlanabilir.

⚠ UYARI

Bu makine akü takımı ile kullanılmalıdır. Aküyle çalışan makineyi kullanırken yangın, akü sızıntısı ve fiziksel yaralanma riskini azaltmak için her zaman temel güvenlik önlemlerine uyulmalıdır.

KİŞİSEL GÜVENLİK

- Bu çim biçme makinesi ellerinizi ve ayaklarınızı kesebilir veya nesneleri fırlatabilir. Güvenlik talimatlarına tamamen uyulmaması ciddi yaralanmalara veya ölüme neden olabilir.
- Hiçbir zaman çocukların veya talimatları bilmeyen kişilerin makineyi kullanmasına izin vermeyin. Yerel yönetmelikler kullanıcının yaşına kısıtlama getirebilir.
- Çim biçme makinesini kullanırken dikkatli olun, yaptığınız işe dikkat edin ve sağduyulu olun. Çim biçme makinesini yorgunken veya uyuşturucu, alkol veya ilaç etkisi altındayken kullanmayın. Makineyi kullanırken konsantrasyonunuzun bir anlığına kaybolması ciddi fiziksel yaralanma ile sonuçlanabilir.
- Kalın ve uzun pantolon, uzun kollu kıyafet ve ayakkabı giyin ve eldiven takın. Bol kıyafet, kısa pantolon terlik giymeyin veya çıplak ayakla kullanmayın.
- Her zaman yan siperlere sahip güvenlik gözlükleri takın. Kullanım sırasında toz çıkıyorsa yüz maskesi kullanın.
- Yere her zaman sağlam bastığınızdan emin olun. Yere sağlam basın ve dengede durun. Uzanmayın. Yukarıya erişmeye çalışmak dengenizi kaybetmenize neden olabilir.
- Yürüyün, hiçbir zaman koşmayın.
- Çimleri eğim yüzeyine paralel şekilde biçin, hiçbir zaman yukarı veya aşağı doğru biçmeyin. Eğimler üzerinde yön değiştirirken çok dikkatli olun.
- Yamaçların, hendeklerin, aşırı dik eğimlerin veya toprak setlerin yakınında çim biçmeyin. Yere sağlam basmamak kayma ve düşme kazalarına neden olabilir.
- Malzemenin yola, kaldırımlara, yakınınızdaki insanlara vb. doğru boşaltılmasını önlemek için çim biçme şablonunuzu planlayın. Ayrıca malzemenin kullanıcıya doğru geri sekmesine neden olabilecek bir duvara veya engele doğru boşaltılmasını önleyin.

ÇALIŞMA ALANI GÜVENLİĞİ

- Çimleri hiçbir zaman yakında insanlar, özellikle çocuklar veya hayvanlar varken biçmeyin.
- Çimleri her zaman gün ışığında veya iyi bir suni ışık altında biçin.
- Makineyi yanıcı sıvıların, gazların veya

Not for Reproduction

Türkçe (Orijinal talimatlar)

tozun mevcut olduğu patlayıcı atmosferlerde kullanmayın. Bu alet tozu veya buharları ateşleyebilecek kıvılcımlar oluşturur.

- Çim biçme makinesinin bıçağına çarpan nesneler ciddi fiziksel yaralanmalara neden olabilir. Makinenin kullanılacağı alanı iyice inceleyin ve tüm kayaları, tahta parçalarını, metalleri, kemikleri, oyuncakları veya diğer yabancı nesneleri temizleyin.
- Makineyi ıslak çim üzerinde veya yağmurda kullanmayın.
- Kazalardan ve diğer insanlara veya onların mallarına zarar verebilecek tehlikelerden operatörün veya kullanıcının sorumlu olduğunu unutmayın.

BAHÇE ALETLERİNİN KULLANIMI VE BAKIMI

- Kullanmadan önce bıçakların, bıçak cıvatalarının ve kesici düzeneğinin aşınmadığından veya zarar görmediğinden emin olmak için her zaman görsel olarak inceleyin.
- Dengeyi korumak için aşınmış veya hasarlı bıçakları ve cıvataları takım olarak değiştirin.
- Ekipmanın güvenli çalışma koşullarına uygun olduğundan emin olmak için tüm somunların, cıvataların ve vidaların uygun derecede sıkılmış olduğunu düzenli olarak kontrol edin.
- Çim toplama sepetini aşınmaya veya şekil bozulmasına karşı sık sık kontrol edin.
- Aşınan veya zarar gören parçaları değiştirin.
- Çim biçme makinesinin içindeki aküyü doğrudan güneş ışığı altında bırakmayın.
- Makineyi zorlamayın. Tasarlandığı hızda çalışmayı daha iyi ve daha güvenli bir şekilde yapacaktır.
- Çim biçme makinesini aşırı yüklemeyin. Uzun kalın çimleri biçmek motor hızının düğmesine veya gücün kesilmesine neden olabilir. Uzun kalın çimleri biçerken önce daha yükseğe ayarlanan bir kesim yüksekliğinde kesim yapmak yükün azaltılmasına yardımcı olacaktır.
- Asfalt kaplı yüzeylere geldiğinizde bıçağı durdurun.
- Mutlaka gerekli olduğu durumlar dışında çim biçme makinesini geriye doğru çekmeyin. Makineyi bir duvardan veya engelden geriye doğru çekip uzaklaştırmanız gerekirse makinenin ayağınızın üzerine devrilmesini veya üzerinden geçmesini önlemek için önce aşağı ve geriye doğru bakın.
- Eğer makinenin çim dışında yüzeylere gelindiğinde taşınması için yatırılması gerekiyorsa ve makine biçilecek alandan veya biçilecek alana taşınırken bıçağı/bıçakları durdurun.
- Makineyi hiçbir zaman kusurlu korumalar veya siperlerle birlikte veya güvenlik cihazları, örneğin deflektörler ve/veya çim haznesi, yerinde değilken kullanmayın.
- Motoru talimatlara göre çalıştırın ve ellerinizi ve ayaklarınızı kesme alanından uzak tutun.
- Çim biçme makinesini hiçbir zaman motor çalışırken kaldırmayın veya taşımayın.
- Aşağıdaki durumlarda kontak anahtarını çıkarın:
  - makinenin başından ayrıldığınızda
  - bir tıkanmayı gidermeden önce
  - makineyi kontrol etmeden, temizlemeden veya üzerinde başka bir çalışma yapmadan önce
  - yabancı bir nesneye çarptıktan sonra; cihazı hasara karşı inceleyin ve gerekli onarımları yapın
  - çim haznesini boşaltmadan önce
  - eğer makine anormal şekilde titremeye başlarsa (derhal kontrol edin)
  - kullanmadığınız zamanlarda ve makine depolandığında
  - akü takımını şarj ederken ve akü takımını çıkartırken/takarken
- Deliklerden, oluklardan, tümseklerden, kayalardan, temel kazıklarından veya diğer gizli nesnelerden kaçının. Düz olmayan araziler kayma ve düşme kazalarına neden olabilir.
- Eğer makine anormal şekilde titremeye başlarsa motoru durdurun ve titremenin nedenini hemen kontrol edin. Eğer bıçak dengesiz bir şekilde aşınmışsa veya herhangi bir şekilde zarar görmüşse bıçağı değiştirin. Titreşim genellikle bir sorun uyarısıdır.

Non-for Reproduction

Türkçe (Orijinal talimatlar)

- Eğer makine yabancı bir nesneye çarparsa şu adımları izleyin:
  - Güç kolunu serbest bırakarak makineyi durdurun, bıçağın tamamen durmasını bekleyin ve sonra kontak anahtarını çıkarın.
  - Makineyi herhangi bir hasara karşı bütünüyle inceleyin.
  - Eğer bıçak herhangi bir şekilde zarar görmüşse bıçağı değiştirin. Çim biçme makinesini yeniden çalıştırmadan ve kullanmaya devam etmeden önce hasarları onarın.
- Doğru cihazı kullanın. Makineyi amacı dışında herhangi bir iş için kullanmayın.
- Çim biçme makinesi kullanılmadığı zaman iyi havalandırılan, kuru, çocukların erişemeyeceği kilitli bir yerde depolanmalıdır. Kontak anahtarının da çıkarılması gerekir.
- Makineyi yağmura veya ıslak koşullara maruz bırakmayın. Bahçe aletine su girmesi elektrik çarpma riskini artırır.
- Üreticinin aksesuarların doğru kullanımı ve montajı ile ilgili talimatlarına uyun. Sadece üretici tarafından onaylanmış aksesuarları kullanın.
- Parmaklarınızın hareketli bıçaklar ve makinenin sabit parçaları arasına sıkışmasını önlemek için makine üzerinde ayar yaparken dikkatli olun.
- Depolamadan önce daima makinenin soğumasını bekleyin.
- Bıçakların bakımını yaparken güç kaynağı kapalı olsa bile bıçakların hareket edebileceğine dikkat edin.

AKÜLÜ ALET KULLANIMI VE BAKIMI

- Sadece üretici tarafından belirtilen şarj cihazı ile şarj edin. Bir şarj cihazının uyumsuz bir akü takımı ile birlikte kullanılması yangın riski oluşturabilir.
- Elektrikli aletleri sadece özel olarak belirtilmiş akü takımları ile birlikte kullanın. Başka bir akü takımı kullanmak yaralanma ve yangın riski oluşturabilir.
- Akü takımı kullanılmadığı zaman ataş, bozuk para, anahtar, çivi, vida ve diğer metal nesneler gibi bir terminalden diğerine bağlantı oluşturabilecek diğer metal nesnelerden uzak tutun. Akü terminallerinin birlikte kısa devre yapması yanığa veya yangına neden olabilir.
- Kötü koşullarda aküden sıvı boşalabilir; temas etmekten kaçının. Eğer kazara temas ederseniz temas eden yeri suyla yıkayın. Eğer sıvı gözlerinize temas ederse ek olarak tıbbi yardım alın. Aküden boşalan sıvı tahrişe veya yanıklara neden olabilir.

SERVİS

- Ürün üzerindeki bakım çalışmaları sadece nitelikli onarım personeli tarafından yapılmalıdır. Niteliksiz personel tarafından yapılan servis veya bakım çalışmaları kullanıcının yaralanma veya makinenin hasar görme riski ile sonuçlanabilir.
- Ürünün servisini yaparken sadece aynı yedek parçaları kullanın. İzin verilmeyen parçaların kullanılması kullanıcı için ciddi yaralanma veya üründe hasar riski oluşturabilir.

BAKIM

- Kullandıktan sonra ve depolamadan önce aküyü makineden ayırın ve hasara karşı kontrol edin.
- Kullanmadığınız zamanlarda makineyi çocukların ulaşamayacağı bir yerde depolayın.
- Makinenin onarımı sadece yetkili bir tamirci tarafından yapılmalıdır.
- Sadece üretici tarafından önerilen yedek parçaları ve aksesuarları kullanın.

⚠ DİKKAT

Kesici başlık kapatıldıktan sonra birkaç saniye daha dönmeye devam eder.

- Güç destekli aletin fiili kullanımı sırasında meydana gelen titreşim seviyesi aletin kullanılma şekline bağlı olarak beyan edilen toplam değerden farklı olabilir.
- Aletlerden kaynaklanan titreşimlerin belirli kişilerde Raynaud Sendromu adı verilen bir durumu etkilediği bildirilmiştir. Semptomlar içerisinde parmaklarda genellikle soğuğa maruz kaldığında açığa çıkan karıncalanma, hissizlik ve

Not for Reproduction

Türkçe (Orijinal talimatlar)

ağarma bulunabilir. Kalıtımsal faktörler, soğuğa ve neme maruz kalma, diyet, sigara içme ve çalışma uygulamalarının hepsinin bu semptomların gelişimini etkilediği düşünülmektedir. Varsa titreşimlerin veya uzun süre maruz kalmanın bu duruma katkı sağlayıp sağlamadığı şu anda bilinmemektedir. Titreşim etkilerini azaltmak için kullanıcı tarafından alınabilecek önlemler vardır:

- Soğuk havada vücut ısınızı koruyun. Üniteyi kullanırken ellerinizi ve bileklerinizi sıcak tutmak için eldiven giyin. Soğuk havanın Raynaud Sendromu'nu etkileyen önemli bir faktör olduğu bildirilmiştir.
- Her kullanım süresinden sonra kan dolaşımını artırmak için egzersiz yapın.
- Sık çalışma molası verin. Günlük maruz kalma miktarını sınırlayın.

■ Eğer bu durumla ilgili herhangi bir semptom görürseniz çalışmayı derhal bırakın ve bu semptomlar hakkında hekiminize başvurun.

Bu talimatları saklayın. Bunlara sık sık bakın ve bu ürünü kullanma ihtimali olan diğer kullanıcıları bilgilendirmek için kullanın. Eğer bu üniteyi başka bir kişiye ödünç verirseniz bu talimatları da beraberinde verin.

SEMBOL

Bu ürün üzerinde aşağıdaki sembollerden bazıları kullanılmış olabilir. Lütfen bunları inceleyin ve anlamlarını öğrenin. Bu sembolleri doğru yorumlamak ürünü daha iyi ve daha güvenli kullanmanızı sağlayacaktır.

SEMBOL	İŞARET/AÇIKLAMA
V	Volt
A	Amper
Hz	Hertz
W	Vat
Hrs	Saat
⧈	Çift yalıtımlı yapı

	Kullanmadan önce kullanıcı kılavuzunu okuması ve anlaması gerekir.
	Yakındaki kişileri uzak tutun.
	Keskin bıçaklara dikkat edin. Motor kapatıldıktan sonra bıçaklar dönmeye devam eder. Bakımdan önce devre dışı bırakma cihazını çıkartın.
	Makineyi yağmura veya ıslak koşullara maruz bırakmayın.
	15°den daha büyük eğimlerde kullanmayın. Çimleri eğim yüzeyine paralel şekilde biçin, hiçbir zaman yukarı veya aşağı doğru biçmeyin.
	Elektrik çarpma tehlikesine karşı dikkatli olun.
	Dokunmadan önce makinenin tüm bileşenlerinin tamamen durmasını bekleyin.
	Şarj cihazı sadece kapalı alanda kullanıma yöneliktir.

Aşağıdaki işaret sözcükler ve anlamları bu ürünle ilişkili risk seviyelerinin açıklanmasına yöneliktir.

SEMBOL	SİNYAL	ANLAMI
⚠	**TEHL-İKE:**	Önlenmemesi durumunda ölüm veya ciddi yaralanma ile sonuçlanacak ciddi tehlike içeren bir durumu gösterir.

Not for Reproduction

Türkçe (Orijinal talimatlar)

⚠	**UYARI:**	Önlenmemesi durumunda ölüm veya ciddi yaralanma ile sonuçlanabilecek potansiyel olarak tehlikeli bir durumu gösterir.
⚠	**İKA:**	Önlenmemesi durumunda önemsiz veya orta derece yaralanma ile sonuçlanabilecek potansiyel olarak tehlikeli bir durumu gösterir.
	İKAZ:	(Güvenlik Uyarısı Sembolü Olmadığında) Maddi hasarla sonuçlanabilecek bir durumu gösterir.

ÇEVRE KORUMASI

Atık elektrikli ürünler evsel atıklarla birlikte atılmamalıdır. Lütfen tesislerin mevcut olduğu yerlerde geri dönüştürün. Geri dönüşüm tavsiyesi için bölgenizdeki yetkili merciye veya satıcıya başvurun.

Kullanılmış ürünlerin ve ambalajın ayrı toplanması malzemelerin geri dönüştürülmesine ve tekrar kullanılmasına olanak sağlar. Geri dönüştürülen malzemelerin tekrar kullanılması çevre kirliliğini önlemeye yardımcı olur ve ham madde talebini azaltır.

Batteries
Li-ion

Kullanım ömürlerinin sonunda aküleri çevreye gerekli özeni göstererek atın. Akü, size ve çevreye karşı zararlı maddeler içerir. Lityum iyon aküleri kabul eden bir tesiste sökülmeli ve ayrı olarak imha edilmelidir.

SERVİS

Servis çalışması aşırı dikkat ve bilgi gerektirir ve sadece nitelikli bir servis teknisyeni tarafından yapılmalıdır. Servisin gerektiği durumlarda ürünü onarım amacıyla size en yakın yetkili servis merkezine götürmenizi öneriyoruz. Servis yapılırken sadece aynı yedek parçaları kullanın.

Bu ürün kullanımını daha keyifli ve eğlenceli hâle getirecek pek çok özelliğe sahiptir. Bu ürünün tasarımında bakım ve kullanımı kolaylaştıran güvenlik, performans ve güvenilirliğe en yüksek öncelik verilmiştir.

⚠ DİKKAT

Tüm elektrikli aletlerin kullanımı yabancı nesnelerin gözünüze gelmesine ve gözde ağır hasar oluşmasına sebep olabilir. Elektrikli aleti kullanmaya başlamadan önce her zaman güvenlik gözlüğü veya yan siperli ve gerektiği hâllerde tam yüz korumalı güvenlik gözlüğü takın. Gözlüklerin veya yan kalkanları olan standart koruyucu gözlüklerin üzerine Geniş Görüşe Sahip Güvenlik Maskesi takmanızı tavsiye ediyoruz. Daima EN 166 uyumlu koruyucu gözlük kullanın.

TANIM

1. Güç kolu
2. Motor kontrol kablosu
3. Üst kulp
4. Alt kulp
5. Yükseklik ayar kolu
6. Akü kapağı
7. Ön tekerlek
8. Arka tekerlek
9. Çim haznesi
10. Kulp topuzu
11. Topuz
12. Cıvata
13. Çim haznesi kulbu
14. Arka kapak
15. Arka boşaltma ağzı
16. Kapak demiri
17. Kancalar

Not for Reproduction

Türkçe (Orijinal talimatlar)

18. Şalter anahtarı
19. Bıçak
20. Motor mili
21. Fan
22. Bıçak cıvatası
23. Bıçak direkleri
24. Akü serbest bırakma düğmesi
25. Malçlama tapası
26. Yan boşaltma deflektörü
27. Yan boşaltma kapağı
28. Ahşap blok (dahil değildir)
29. Somun anahtarı (dahil değildir)
30. Akü (dahil değildir)
31. Depolama konumu anahtarı
32. Kendinden tahrik kolu
33. Kendinden Tahrik hız kontrolleri
34. Depolama konumu anahtari

TEKNİK ÖZELLİKLER

Teknik Özellikl	ESXD19SPWM82
Kesme genişliği	48 cm
Kesme yüksekliği	25 mm - 80 mm
Yüksüz hız	2800 rpm
Kendinden tahrikli hız	0.5-1.5 m/s
Ses basıncı seviyesi	LpA : 71 dB(A), K=3.0
Garantili ses gücü seviyesi	LwA :96 dB(A)
Maksimum titreşim	≤ 2.5 m/s^2, K=1.5
Çim haznesi kapasitesi	55 L
Net ağırlık	28.5 kg
Akü	Lityum iyon
Model numarası	EBSB2AH82(2Ah)/ EBSB4AH82(4AH)/ EBSB5AH82(5AH)
Akü şarj cihazı	
Model numarası	EBSRC82/ EBSSC82

⚠ UYARI

Başka bir akü takımının kullanılması yangın, elektrik çarpması veya fiziksel yaralanma riski ile sonuçlanabilir.

ÇİM BİÇME MAKİNENİZİ TANIYIN

Bakınız Şekil 1.

Ürünün güvenli kullanımı giriştiğiniz proje ile ilgili bilgi sahibi olmanızın yanı sıra aletin üzerindeki ve bu kullanıcı kılavuzundaki bilgilerin anlaşılmasını gerektirir. Bu ürünü kullanmadan önce tüm çalışma özelliklerini ve güvenlik kurallarını öğrenin.

MONTAJ

AMBALAJINDAN ÇIKARTMA

Bu ürünün monte edilmesi gerekir.

- Ürünü ve kutudaki tüm aksesuarları dikkatlice çıkartın. Çeki listesinde listelenen tüm parçaların kutuda mevcut olduğundan emin olun.

⚠ UYARI

Eğer çeki listesinde yer alan herhangi bir parça, ürünü paketten çıkarttığınızda zaten ürününüze monte edilmişse bu ürünü kullanmayın. Bu listede yer alan parçalar üretici tarafından ürüne monte edilmez ve müşteri tarafından kurulması gerekir. Hatalı şekilde monte edilmiş bir ürünü kullanmak ciddi fiziksel yaralanmalara neden olabilir.

- Nakliye sırasında hiçbir kırılma veya hasar meydana gelmediğinden emin olmak için ürünü dikkatlice inceleyin.
- Ürünü dikkatlice inceleyene ve çalışmasından memnun olana kadar ambalaj malzemesini atmayın.
- Eğer herhangi bir parça zarar görmüşse veya eksikse lütfen yardım için Snapper servis merkezinizi arayın.

ÇEKİ LİSTESİ

- Çim biçme makinesi
- Şalter anahtarı
- Çim haznesi

Not for Reproduction

Türkçe (Orijinal talimatlar)

- Malçlama tapası
- Yan boşaltma deflektörü
- Kullanıcı kılavuzu
- Topuzlar
- Cıvatalar

⚠ UYARI

Eğer herhangi bir parça zarar görmüşse veya eksikse parçalar değiştirilene kadar bu ürünü kullanmayın. Hasarlı veya parçaları eksik bir ürünü kullanmak ciddi fiziksel yaralanmalara neden olabilir.

⚠ UYARI

Ürün üzerinde değişiklik yapmaya veya bu ürünle birlikte kullanılması önerilmeyen aksesuarlar kullanmaya çalışmayın. Bu tür bir değişiklik veya modifikasyon hatalı kullanım olarak değerlendirilir ve ciddi fiziksel yaralanmalara yol açabilecek tehlikeli bir duruma neden olabilir.

⚠ UYARI

Montaj işlemi tamamlanmadan ve çim biçmeye hazırlanmadan kontak anahtarını takmayın. Buna uymamak ürünün kazara çalışmasına ve olası ciddi fiziksel yaralanmalara neden olabilir.

⚠ UYARI

Ciddi fiziksel yaralanmaya neden olabilecek şekilde kazara çalışmasını önlemek için parçaları monte ederken akü takımını daima üründen ayırın.

⚠ UYARI

Çim biçme makinesini hiçbir zaman uygun güvenlik cihazları yerinde ve çalışır durumda değilken kullanmayın. Güvenlik cihazları hasarlıyken çim biçme makinesini hiçbir zaman kullanmayın. Zarar görmüş veya eksik parçalara sahip ürünün çalıştırılması ciddi fiziksel yaralanmalara neden olabilir.

ALT KULBUN KATLANMASI VE AYARLANMASI

Bakınız Şekil 2.

- Her iki tarafta bulunan alt kulpları gevşetmek için iki taraftaki kulp topuzlarını çekip 90° döndürün.
- Alt kulpları çalışma konumuna getirin. Kulbu rahat kullanabileceğiniz bir konuma kaldırabilir veya indirebilirsiniz. Tercih edebileceğiniz 3 konum vardır. Alt kulbu o konuma kilitlemek için kulp topuzunu bırakın.

NOT: Doğru montaj için her iki tarafın aynı konuma ayarlandığından emin olun.

ÜST KULBUN TAKILMASI

Bakınız Şekil 3.

- Üst kulp ve alt kulp üzerinde bulunan montaj deliklerini hizalayın. Taşıyıcı cıvataları takın ve bunları sıkmak için topuzları kullanın. Bu çalışmayı diğer taraf üzerinde tekrarlayın.

ÇİM HAZNESİNİN TAKILMASI

Bakınız Şekil 4.

- Arka boşaltma kapağını kaldırın.
- Toz toplama sepetini kulbundan tutarak kaldırın ve çim toplama sepetindeki kancaların kapak çubuğuna oturması için arka boşaltma kapağının altına yerleştirin.
- Arka boşaltma kapağını serbest bırakın. Doğru şekilde takıldığında çim toplama sepetindeki kancalar arka boşaltma kapağındaki açıklığın içinden dışarı uzanır.

MALÇLAMA TAPASININ TAKILMASI

Bakınız Şekil 5.

- Arka boşaltma kapağını kaldırıp bu hâlde tutun.
- Malçlama tapasını kulbundan tutun ve hafif açılı şekilde gösterildiği gibi yerleştirin.
- Malçlama tapasını sıkı bir şekilde yerine itin.
- Arka boşaltma kapağını indirin.

Not for Reproduction

Türkçe (Orijinal talimatlar)

YAN BOŞALTMA DEFLEKTÖRÜNÜN TAKILMASI

Bakınız Şekil 6.

NOT: Yan boşaltma deflektörü kullanıldığında çim haznesini takmayın. Malçlama tapası takılı kalmalıdır.

- Yan boşaltma kapağını kaldırın.
- Deflektördeki kancaları kapağın altındaki menteşe çubuğu ile aynı hizaya getirin.
- Kancalar malçlama kapağı menteşe çubuğunun üzerine sabitlenene kadar deflektörü indirin.
- Deflektör ve yan boşaltma kapağını serbest bırakın.

BIÇAK YÜKSEKLİĞİNİN AYARLANMASI

Bakınız Şekil 7.

Sevkiyat sırasında çim biçme makinesi üzerindeki tekerlekler alçak kesim konumuna ayarlıdır. Çim biçme makinesini ilk kez kullanmadan önce kesme konumunu çimleriniz için en uygun yüksekliğe ayarlayın. Ortalama çim seviyesi soğuk aylarda 38 mm ve 51 mm ve sıcak havalarda 51 mm ve 70 mm arasında olmalıdır.

Bıçak yüksekliğini ayarlamak için

- Bıçak yüksekliğini artırmak için yükseklik ayar kolunu tutun ve çim biçme makinesinin arkasına doğru çekin.
- Bıçak yüksekliğini artırmak için yükseklik ayar kolunu tutun ve çim biçme makinesinin önüne doğru çekin.

KULLANIM

⚠ UYARI

Ürünü kullanırken dikkatinizi dağıtacak şeylerden kaçının. Bir anlık dikkatsizliğin ciddi yaralanmalara sebebiyet vermek için yeterli olduğunu unutmayın.

⚠ UYARI

Her zaman koruyucu gözlük takın. Aksi, nesnelerin gözünüze fırlamasına ve olası ciddi yaralanmalara neden olabilir.

⚠ UYARI

Bu ürünün üreticisi tarafından önerilmeyen herhangi bir ek parça veya aksesuar kullanmayın. Önerilmeyen ek parçaların veya aksesuarların kullanılması ciddi fiziksel yaralanma ile sonuçlanabilir.

⚠ UYARI

Daima çim biçme makinesini kullanmadan önce eksik ve hasarlı parçalara ve bıçağı hasara, dengesiz veya aşırı aşınmaya karşı inceleyin. Hasarlı veya parçaları eksik bir ürünü kullanmak ciddi fiziksel yaralanmalara neden olabilir.

- Motoru çalıştırdığınızda çim biçme makinesinin çalıştırılması için yatırılması gerekmedikçe çim biçme makinesini yatırmayın. Bu durumda tam olarak gerekenden fazla yatırmayın ve parçayı sadece kullanıcıdan uzağa doğru kaldırın.
- Boşaltma kanalının önünde dururken motoru çalıştırmayın.
- Ellerinizi ve ayaklarınızı döner parçaların yanına veya altına koymayın. Boşaltma ağzından her zaman güvenli bir mesafede durun.

Eksiksiz şarj talimatları için teknik özellikler kısmında listelenen akü takımları ve şarj cihazlarına yönelik kullanım kılavuzuna bakın.

AKÜ TAKIMININ TAKILMASI

Bakınız Şekil 8.

- Akü kapağını kaldırıp bu hâlde tutun.
- Aküyü çim biçme makinesinin akü bölmesi ile hizalayın.
- Akü serbest bırakma düğmesinin ve helps akünün tamamen yerine oturduğundan emin olun ve kullanmaya başlamadan önce çim biçme makinesi içinde sabitleyin.
- Eğer makine hemen kullanılmayacaksa şalter anahtarını takmayın.
- Kapağı kapatın.

AKÜ TAKIMININ ÇIKARTILMASI

Bakınız şekil 8.

- Ürünü durdurmak için güç kolunu serbest bırakın.

Not for Reproduction

Türkçe (Orijinal talimatlar)

- Şalter anahtarını çıkartın.
- Akü kapağını açın.
- Çim biçme makinesi üzerindeki akü serbest bırakma düğmesine basın. Bu akünün aletten hafifçe dışarı uzanmasını sağlayacaktır.
- Akü takımını üründen çıkartın.

ÇİM BİÇME MAKİNESİNİN ÇALIŞTIRILMASI/DURDURULMASI

Bakınız şekil 9.

- Kontak anahtarını takın.
- Makine hemen kullanılmayacaksa kontak anahtarını takmayın.
- Çalıştırma düğmesine basın ve basılı tutun.
- Çim biçme makinesini çalıştırmak için güç kolunu yukarı kulba doğru çekin ve çalıştırma düğmesini bırakın.
- Çim biçme makinesini durdurmak için güç kolunu bırakın.

NOT: Elektrik motoru yavaşlarken çok tiz bir ses ve kıvılcım meydana gelebilir. Bu normaldir.

KENDİNDEN TAHRİKLİ ÇİM BİÇME

Bakınız Şekil 9.

Kendinden tahrik özelliğini devreye sokmak için:

- Akü kapağını açın.
- Aküyü takın.
- Kontak anahtarını takın.
- Kendinden tahrik kolunu kolla aynı hizaya gelene kadar yukarı doğru çekin.

Kendinden tahrik özelliğini devre dışı bırakmak için:

- Kendinden tahrik kolunu bırakın.

Kendinden tahrik özelliğinin hızını ayarlamak için:

- Hızı artırmak için değişken hız kontrol kolunu Tavşan Sembolüne doğru çekin.
- Hızı düşürmek için değişken hız kontrol kolunu Kaplumbağa Sembolüne doğru çekin.

ÇİM BİÇME İPUÇLARI

- Çimlerin taştan, tahta çubuklardan, tellerden ve çim biçme makinesi bıçaklarına veya motora zarar verebilecek diğer nesnelerden temizlendiğinden emin olun. Temel kazıkları veya diğer metal direkler üzerinde çim biçmeyin. Bu tür nesneler çim biçme makinesi tarafından herhangi bir yönde kazara fırlatılabilir ve kullanıcıda ve diğer kişilerde ciddi fiziksel yaralanmalara neden olabilir.
- Sağlıklı bir şekilde çim biçmek için her zaman toplam çim uzunluğunun üçte biri veya daha az uzunlukta kesim yapın.
- Islak çimleri kesmeyin, tabanın altına yapışacak ve çim kırpıntılarının doğru şekilde toplanmasını veya malçlanmasını önleyecektir.
- Yeni veya kalın çimler daha dar bir kesim yolu veya daha yüksek bir kesim yüksekliği gerektirebilir.
- Çim kırpıntılarını, yaprakları, kiri ve biriken diğer artıkları gidermek için çim biçme makinesi tabanının alt tarafını temizleyin.
- Uzun çimleri keserken daha etkili kesim yapmak ve kırpıntıların doğru şekilde boşaltılmasını sağlamak için yürüyüş hızınızı azaltın.

NOT: Çim biçme makinesinin altını temizlemeden önce daima makineyi durdurun, bıçakların tamamen durmasını bekleyin ve kontak anahtarını çıkarın.

EĞİM ÜZERİNDE ÇALIŞMA

⚠ UYARI

Eğimler ciddi yaralanma ile sonuçlanabilecek kayma ve düşme kazalarında önemli bir faktördür. Eğimler üzerinde çalışmak ekstra dikkatli olmanızı gerektirir. Eğer bir eğim üzerinde kendinizi huzursuz hissediyorsanız biçme yapmayın. Kendi güvenliğiniz için 15 dereceden daha fazla eğimler üzerinde çim biçmeye çalışmayın.

⚠ UYARI

Lütfen dik bir arazide çim biçerken kendinden tahriki düşük hızda tutun.

- Çimleri eğim yüzeyine paralel şekilde biçin, hiçbir zaman yukarı veya aşağı doğru biçmeyin. Eğimler üzerinde yön değiştirirken çok dikkatli olun.

Not for Reproduction

Türkçe (Orijinal talimatlar)

- Kaymanıza veya takılmanıza neden olabilecek deliklere, oluklara, kayalara, gizli nesnelere veya tümseklere dikkat edin. Uzun çimler engelleri gizleyebilir. Kayalar, ağaç dalları vb. gibi üzerinize devrilebilecek veya bıçak tarafından fırlatılabilecek tüm nesneleri temizleyin.
- Yere her zaman sağlam bastığınızdan emin olun. Kaymak veya düşmek ciddi fiziksel yaralanmalara neden olabilir. Dengenizi kaybettiğinizi hissederseniz güç kolunu hemen bırakın.
- Yamaçların, hendeklerin veya toprak setlerin yakınında çim biçmeyin; ayağınız kayabilir veya dengenizi kaybedebilirsiniz.

ÇİM HAZNESİNİN BOŞALTILMASI

Bakınız şekil 10.

- Çim biçme makinesini durdurun, bıçağın tamamen durmasını bekleyin ve kontak anahtarını çıkarın.
- Arka kapağı kaldırın.
- Çim haznesini çim biçme makinesinden çıkartmak için kulbundan tutarak kaldırın.
- Çim kırpıntılarını boşaltın.
- Arka kapağı kaldırın ve çim haznesini bu kılavuzda daha önce açıklandığı gibi yeniden takın.

BAKIM

⚠ UYARI

Herhangi bir bakım yapmadan önce, makinenin yanlışlıkla çalıştırılmasını ve olası bir ağır yaralanmayı önlemek için çim biçme makinesi aküsünün ve kontak anahtarının çıkarıldığından emin olun.

⚠ UYARI

Kazara çalışmasını veya izinsiz kullanılmasını önlemek için kablosuz çim biçme makinesi bir çıkartılabilir emniyet anahtarı ile donatılmıştır. Çim biçme makinesini tamamen devre dışı bırakmak için emniyet anahtarı çıkartılmalı ve çim biçme makinesinden uzakta ve çocukların erişemeyeceği bir yerde saklanmalıdır.

⚠ UYARI

Servis yapılırken sadece izin verilen yedek parçaları kullanın. Başka herhangi bir parçanın kullanılması tehlike oluşturabilir veya ürünün zarar görmesine neden olabilir.

⚠ UYARI

Motor ve akü bölmelerini çimden, yapraklardan veya aşırı yağdan temizleyin. Bu yangın riskini azaltmaya yardımcı olacaktır.

GENEL BAKIM

Her kullanım öncesi tüm ürünü vidalar, somunlar, cıvatalar, başlıklar vb. gibi zarar görmüş, eksik veya gevşek parçalara karşı inceleyin. Tüm sabitleyicileri ve başlıkları iyice sıkın ve tüm eksik veya zarar görmüş parçalar değiştirilene kadar bu ürünü kullanmayın. Yardım için lütfen Snapper müşteri hizmetlerini arayın.

Plastik parçaları temizlerken çözücü kullanmaktan kaçının. Plastik parçaların büyük bölümü çeşitli tipte ticari çözücülerden kaynaklı hasara duyarlıdır ve kullanılmaları nedeniyle zarar görebilir. Kiri, tozu, yağı, gresi vb. gidermek için temiz bez kullanın.

⚠ UYARI

Hasar ve tehlike riskini azaltmak için aleti asla basınçlı yıkayıcı ile veya akan suyun altında yıkamayın.

⚠ UYARI

Sadece kapalı mekanlarda depolayın. Aleti temizlerken veya depolayacağınız zaman çim biçme makinesi ve şarj cihazından aküyü çıkarın.

⚠ UYARI

Fren sıvılarının, benzinin, petrol bazlı ürünlerin, nüfuz edici yağın vb. hiçbir zaman plastik parçalarla temas etmesine izin vermeyin. Kimyasal maddeler plastik parçalara zarar verebilir, zayıflatabilir veya yok edebilir ve ciddi fiziksel yaralanma ile sonuçlanabilir.

Not for Reproduction

Türkçe (Orijinal talimatlar)

Çim biçme makinesinin güvenli şekilde kullanıldığından emin olmak için tüm somunların ve cıvataların doğru şekilde sıkıldığını periyodik olarak kontrol edin.

Çim biçme makinesini kuru bir bezle ara sıra silerek temizleyin. Su kullanmayın.

YAĞLAMA

Bu üründeki tüm yataklar normal kullanım koşulları altında ünitenin ömrü boyunca yetecek miktarda yüksek derece yağlayıcı ile yağlanmıştır. Bu nedenle yatakların yağlanması gerekmez.

⚠ UYARI

Bıçak üzerinde bakım yaparken her zaman ağır iş eldivenleri takarak ve/veya bıçağın kesme kenarlarını bezle veya başka bir malzeme ile sararak ellerinizi koruyun. Bıçakla temas ciddi fiziksel yaralanmalara neden olabilir.

⚠ UYARI

Tekerlek bileşenlerini yağlamayın. Yağlama tekerlek bileşenlerinin kullanım sırasında arızalanmasına yol açarak kullanıcıda ciddi fiziksel yaralanmaya ve/veya çim biçme makinesinin veya mallarınızın zarar görmesine neden olabilir.

KESME BIÇAĞININ DEĞİŞTİRİLMESİ

Bakınız şekil 11-12.

NOT: Sadece izin verilen yedek bıçakları kullanın. Dengeyi korumak için aşınmış veya hasarlı bıçakları ve cıvataları takım olarak değiştirin.

- Motoru durdurun ve şalter anahtarını çıkartın. Bıçağın tamamen durmasını bekleyin.
- Akü takımını çıkartın.
- Çim biçme makinesini yan tarafı üzerine döndürün.
- Bıçağın dönmesini önlemek için bıçak ve çim biçme makinesinin tabanı arasına bir tahta takoz yerleştirin.
- Bıçak cıvatasını 27 mm'lik bir anahtar veya lokma anahtarı (ürünle birlikte verilmez) yardımıyla (çim biçme makinesinin altından görüldüğü şekilde) saat yönünün tersine doğru çevirerek gevşetin.
- Bıçak cıvatasını ve bıçağı çıkartın.
- Yeni bıçağı mil üzerine takın. Bıçağın bıçak mili orta bıçak deliğinden geçerek yerine doğru şekilde oturduğundan ve fan üzerindeki iki bıçak direğinin bıçak üzerindeki ilgili deliklerine geçtiğinden emin olun. Eğri uçların yeri değil çim biçme makinesinin tabanını gösterecek şekilde takıldığından emin olun. Bıçak yerine doğru şekilde oturduğunda fana paralel olmalıdır.
- Bıçak cıvatasını mil üzerine takın ve elinizle sıkın.
- Cıvatanın doğru şekilde sıkıldığından emin olmak için bir tork anahtarı kullanarak (ürünle birlikte verilmez) bıçak cıvatasına saat yönünde aşağı doğru tork uygulayın. Önerilen bıçak cıvatası torku 62,5~71,5 kgfcm'dir (350-400 inç-lb.).

DİK DEPOLAMA İŞLEVİ

Bakınız şekil 13.

- Aküyü çim biçme makinesinden çıkartın.
- Çim toplama torbasını çıkartın.
- Kulp topuzlarını kilit açma konumuna döndürün.
- Kulp düzeneğini indirin ve kulp topuzlarını kilitleme konumuna döndürün.
- Çim biçme makinesini ön ucundan dik konuma kaldırın.

⚠ UYARI

Aküyü çim biçme makinesinden her zaman üniteyi dik depolama konumuna getirmeden önce çıkartın.

DEPOLAMA KONUMU ANAHTARI

Çim biçme makinesi, kulp tamamen kilitli depolama konumuna döndürüldüğünde çim biçme makinesinin depolama konumunda çalışmasını önleyen bir depolama konumu anahtarı ile donatılmıştır. Depolama konumu anahtarı kullanılsa da, yanlışlıkla çalışmayı veya izinsiz kullanımı önlemek için kontak anahtarını ve aküyü yine de çıkarmak gerekir.

Not for reproduction

Türkçe (Orijinal talimatlar)

SORUN GİDERME

Çözüm	Olası nedeni	Çözüm
Kulp yerinde değil.	Taşıyıcı cıvatalar yerine doğru şekilde oturmuyor.	Kulbun yüksekliğini ayarlayın ve taşıyıcı cıvataların yerine doğru şekilde oturduğundan emin olun.
Çim biçme makinesi çalışmıyor	Akünün şarjı düşük.	Aküyü şarj edin.
	Akü çalışmıyor veya şarj olmuyor.	Aküyü değiştirin.
Çim biçme makinesi çimleri dengesiz şekilde biçiyor.	Çim kaba veya dengesiz veya kesme yüksekliği doğru şekilde ayarlanmamış.	Tekerlekleri daha yüksek bir konuma getirin. Tüm tekerlekler çim biçme makinesinin eşit seviyede kesim yapması için aynı kesme yüksekliğinde olmalıdır.
Çim biçme makinesi doğru şekilde malçlama yapmıyor.	Islak çim kırpıntıları tabanın altına yapışıyor.	Çimleri biçmeden önce çimler kuruyana kadar bekleyin.
Çim biçme makinesi zor itiliyor.	Uzun çim, çim biçme makinesi gövdesinin arkası ve bıçak ağır çimde sürükleniyor veya kesme yüksekliği çok düşük.	Kesme yüksekliğini artırın.
Çim biçme makinesi doğru şekilde torbalama yapmıyor.	Kesme yüksekliği ayarı çok düşük.	Kesme yüksekliğini artırın.
Çim biçme makinesi yüksek hızda titriyor.	Bıçak dengesiz, aşırı veya dengesiz şekilde aşınmış.	Bıçağı değiştirin.
	Motor mili bükülmüş.	Motoru durdurun, kontak anahtarını ve aküyü çıkarın, güç kaynağı bağlantısını kesin ve hasar olup olmadığını kontrol edin. Yeniden çalıştırmadan önce yetkili bir servis merkezine onartın.
Kesim sırasında motor duruyor.	Kesme yüksekliği ayarı çok düşük.	Kesme yüksekliğini artırın.
	Akü tükenmiş.	Aküyü şarj edin.

Eğer bu çözümler sorununuzu çözmezse yetkili servis bayinizi arayın.

Not for Reproduction

Українська (оригінальна інструкція)

Ваш пристрій був спроектований та виготовлений згідно з високими стандартами компанії Snapper стосовно надійності інструментів, простоти операцій та безпеки користувача. При належному догляді він порадує вас справною роботою упродовж багатьох років.

Дякуємо за придбання виробу Snapper.

Збережіть цей посібник для довідки в майбутньому

ПРИЗНАЧЕННЯ ВИРОБУ

Цей виріб призначений для хатнього косіння газонів. Ріжуче лезо повинне обертатись приблизно паралельно до землі по якій він переміщається на колесах. Під час косіння усі чотири колеса повинні торкатись до землі. Керування цією газонокосаркою здійснюється людиною позаду неї.

ПРИМІТКА: Забороняється використовувати цю газонокосарку, коли її колеса не торкаються землі, а також забороняється тягнути її або їздити на ній. Забороняється використовувати її для косіння будь-чого іншого, окрім хатніх газонів.

ЗАГАЛЬНІ РЕКОМЕНДАЦІЇ ЩОДО БЕЗПЕКИ

⚠ ЗАСТЕРЕЖЕННЯ

Щоб зменшити ризик травмування, користувач повинен прочитати та зрозуміти посібник користувача.

⚠ ЗАСТЕРЕЖЕННЯ

Не намагайтесь використовувати цю газонокосарку, доки ви ґрунтовно не прочитаєте та повністю не зрозумієте усі інструкції, правила з техніки безпеки тощо, які містяться в цьому посібнику. Нехтування цією вимогою може призвести до нещасних випадків, таких як ураження електричним струмом, пожежі та/або серйозного особистого травмування.

⚠ ЗАСТЕРЕЖЕННЯ

Цей пристрій слід використовувати з акумулятором. При використанні пристрою, що живиться від акумулятора, слід завжди дотримуватись заходів безпеки, які дозволяють зменшити ризик виникнення пожежі, витікання акумуляторів та особистого травмування.

ОСОБИСТА БЕЗПЕКА

- Ця газонокосарка може ампутувати руки та ноги, а також кидати предметами. Недотримання усіх заходів безпеки може призвести до серйозного травмування або смерті.
- Ніколи не дозволяйте дітям або особам, які не ознайомлені з цими інструкціями, використовувати цей пристрій. Місцеві нормативи можуть обмежувати вік оператора.
- Будьте уважні, стежте за тим, що ви робите, та використовуйте здоровий глузд при використанні цієї газонокосарки. Не використовуйте цю газонокосарку, коли ви втомлені або знаходитесь під дією наркотичних речовин, алкоголю або ліків. Миттєва неуважність та втрата концентрації під час роботи з цим пристроєм може призвести до серйозного травмування.
- Носіть міцні довгі штани, довгі рукави, черевики та рукавиці. Не носіть вільний одяг, короткі штани та босоніжки, і у жодному разі не ходіть босоніж.
- Завжди носіть безпечні окуляри з боковими щитками. Використовуйте лицеву маску, якщо під час роботи виникає пил.
- Завжди звертайте увагу на вашу ходу. Утримуйте стійке положення та баланс. Не дотягайтесь. Дотягання може спричинити втрату балансу.
- Ходіть, ніколи не біжіть.
- Косіть упоперек поверхні схилу, ніколи не косіть вгору та вниз. Будьте особливо обережні при зміні напряму руху на схилах.
- Не косіть поблизу крутих западин, ровів, надзвичайно крутих схилів

Not for Reproduction

або насипів. Погана опора може спричинити зісковзування та падіння.

- Плануйте ваш маршрут косіння таким чином, щоб уникнути викидання трави на дороги, громадські тротуари, перехожих тощо. Також уникайте викидання трави та матеріалу об стіни або інші предмети, які можуть зрикошетити цей матеріал в сторону оператора.

БЕЗПЕКА НА РОБОЧОМУ МІСЦІ

- Ніколи не косіть, коли поблизу знаходяться інші люди, а особливо діти або домашні тварини.
- Завжди косіть тільки у світлу пору доби або при хорошому штучному освітленні.
- Не використовуйте цей пристрій у вибухонебезпечних атмосферах, наприклад, у місцях із легкозаймистими рідинами, газами або пилом. Цей пристрій може створювати іскри, що можуть призвести до займання пилу або газів.
- Предмети, що вдаряються об лезо газонокосарки можуть спричинити серйозне травмування іншим особам. Старанно обстежте ділянку, де буде використовуватися цей пристрій та видаліть з неї усе каміння, гілки, метал, дріт, кістки, іграшки та інші сторонні предмети.
- Не використовуйте цей пристрій на вологій траві або під час дощу.
- Пам'ятайте, що оператор або користувач несе особисту відповідальність за нещасні випадки або ушкодження, завдані іншим особам або їх власності.

ВИКОРИСТАННЯ ТА ДОГЛЯД ЗА САДОВИМИ ІНСТРУМЕНТАМИ

- Перед використанням завжди візуально перевіряйте леза, болти лез та ріжучий блок на наявність зносу або пошкодження.
- Замінюйте зношені або пошкоджені леза та болти, щоб зберегти баланс.
- Регулярно, через короткі проміжки часу перевіряйте, чи усі гайки, болти та гвинти належно затягнуті, оскільки це одна з умов безпечної роботи цього пристрою.
- Часто перевіряйте захоплювач трави на наявність зносу або пошкодження.
- Замінюйте зношені або пошкоджені деталі.
- Не залишайте акумулятор у газонокосарці під прямим сонячним промінням.
- Не прикладайте до даного пристрою надлишкову силу. Він виконає свою роботу краще та безпечніше, якщо його використовувати з властивою йому швидкістю.
- Не переобтяжуйте вашу газонокосарку. Косіння довгої густої трави може призвести до зменшення швидкості двигуна або до його вимкнення. При косінні довгої густої трави зробіть перший скіс трави з більшою висотою зрізу — це дозволить зменшити навантаження.
- Зупиняйте лезо при проходженні поверхонь із гравієм.
- Не тягніть газонокосарку назад, окрім випадків, коли це абсолютно потрібно. Якщо вам потрібно відвести цей пристрій назад від стіни або перешкоди, спершу подивіться вниз та назад, щоб уникнути спотикання та падіння або перетягування цього пристрою на ваші ноги.
- Зупиніть лезо(-а), якщо цей пристрій потрібно нахилити для транспортування, наприклад, при проходженні поверхонь без трави, а також при транспортуванні цієї машини на або з ділянки для косіння.
- Ніколи не використовуйте цей пристрій, якщо у нього пошкоджені захисні кожухи або екрани, а також не використовуйте його без захисних пристроїв, наприклад, без встановлених дефлекторів та/або коробів для трави.
- Вмикайте двигун згідно з інструкціями та тримайте руки і ноги подалі від зони різання.
- Ніколи не піднімайте та не переносіть газонокосарку, коли працює її двигун.
- Виймайте роз'єднувальний ключ у наступних випадках:

Not for Reproduction

- кожного разу, коли ви залишаєте цей пристрій
- перед чищенням затору
- перед перевіркою, чищенням або обслуговуванням цього пристрою
- після ударяння об сторонній предмет; огляньте пристрій на наявність пошкодження та, якщо потрібно, виконайте ремонт.
- перед чищенням короба для трави
- якщо починає незвичайно вібрувати (перевірте негайно)
- коли не використовується та ставиться на зберігання
- при перезаряджанні та вийманні/вставлянні акумулятора

■ Уникайте отворів, борізд, вибоїн, господарських стовпців або інших прихованих об'єктів. Нерівна місцевість може призвести до зісковзування та падіння.

■ Якщо цей пристрій почав незвичайно вібрувати, зупиніть двигун та негайно перевірте причину вібрації. Замініть лезо, якщо воно нерівномірно зношене або пошкоджене у будь-який спосіб. Вібрація зазвичай служить сигналом про несправність.

■ Якщо цей пристрій вдаряє якийсь сторонній предмет, виконайте наступні кроки:

- Зупиніть цей пристрій, відпустивши силовий важіль, зачекайте, доки лезо повністю зупиниться, а тоді вийміть роз'єднувальний ключ.
- Старанно огляньте пристрій на наявність будь-яких пошкоджень.
- Замініть лезо, якщо воно пошкоджене у будь-який спосіб. Відремонтуйте будь-яке пошкодження, перед тим як продовжити використання газонокосарки.

■ Використовуйте тільки за призначенням. Не використовуйте цей пристрій для будь-яких інших робіт, окрім тих, для яких він призначений.

■ Коли газонокосарка не використовується, її слід зберігати у добре провітрюваному, сухому, закритому приміщенні, недоступному для дітей. Роз'єднувальний ключ слід також вийняти.

■ Оберігайте цей пристрій від дощу та вологості. При потраплянні води в садові інструменти збільшується ризик ураження електричним струмом.

■ Дотримуйтесь інструкцій виробника стосовно правильного використання та встановлення аксесуарів. Використовуйте тільки схвалені виробником аксесуари.

■ Будьте обережні при налаштуванні цього пристрою, щоб уникнути потрапляння пальців між рухомими лезами та закріпленими деталями.

■ Завжди дайте цьому пристрою охолонути, перед тим як поставити його на зберігання.

■ При обслуговуванні лез пам'ятайте, що навіть якщо джерело живлення вимкнене, леза все ще можуть рухатися.

ВИКОРИСТАННЯ ТА ДОГЛЯД ЗА АКУМУЛЯТОРАМИ

■ Для зарядження використовуйте тільки зарядний пристрій, вказаний виробником. Використання зарядного пристрою з несумісними акумуляторами може призвести до виникнення пожежі.

■ Вставляйте в електричні інструменти тільки спеціально призначені для них акумулятори. Використання будь-яких інших акумуляторів може призвести до поранень та пожежі.

■ Коли акумулятор не використовується, тримайте його подалі від інших металевих предметів, таких як скріпки для паперу, монети, ключі, цвяхи, гвинти та інші маленькі металеві предмети, що можуть замкнути контакти акумулятора. Замикання контактів акумулятора може призвести до опіків та виникнення пожежі.

■ При використанні у жорстких умовах з акумулятора може витікати рідина; уникайте контакту з цією рідиною. У випадку контакту з цією рідиною негайно промийте шкіру, що контактувала з нею, великою кількістю води. Якщо рідина потрапила в очі, негайно зверніться за медичною допомогою. Рідина,

Not for Reproduction

Українська (оригінальна інструкція)

що витекла з акумулятора, може спричинити подразнення або опіки.

СЕРВІСНЕ ОБСЛУГОВУВАННЯ

- Сервісне обслуговування цього виробу повинен виконувати тільки кваліфікований персонал. Виконання сервісного або технічного обслуговування некваліфікованим персоналом може призвести до травмування користувача або пошкодження цього пристрою.
- При сервісному обслуговуванні цього виробу використовуйте тільки ідентичні запчастини. Використання недозволених деталей може призвести до серйозного поранення користувача або пошкодження цього виробу.

ОБСЛУГОВУВАННЯ

- Після використання та перед встановленням на зберігання відключіть цей пристрій від акумулятора та виконайте перевірку на наявність пошкоджень.
- Коли цей пристрій не використовується, зберігайте його у недоступному для дітей місці.
- Цей пристрій повинен ремонтувати тільки авторизований майстер.
- Використовуйте тільки рекомендовані виробником запчастини та аксесуари.

⚠ ПОПЕРЕДЖЕННЯ

Ріжуча головка продовжує обертатись упродовж декількох секунд після вимикання пристрою.

- Рівень вібрації під час використання цього електричного інструменту може відрізнятись від заявленого загального значення у залежності від умов, в яких використовується цей інструмент.
- Повідомлялось, що вібрація від цих інструментів може сприяти появі синдрому Рейно у певних осіб. Симптоми можуть включати в себе поколювання, заціпеніння та побіління пальців, які зазвичай з'являються на холоді. Спадкові фактори, перебування у холодних та вологих умовах, дієта, куріння та виробничі практики — є така думка, що усі ці фактори сприяють розвитку цих симптомів. На даний час невідомо, чи вібрація або її тривалість може сприяти поясі цього стану. Однак є заходи, якими може скористатись оператор для можливого зменшення ефектів вібрації:
  - Вдягайтесь тепло у холодну погоду. При використанні цього пристрою носіть рукавиці, щоб тримати ваші руки та зап'ястя у теплі. Повідомляється, що холодна погода є головним фактором, який сприяє появі синдрому Рейно.
  - Після закінчення кожного етапу роботи виконуйте фізичні вправи для покращення кровообігу.
  - Робіть часті перерви у роботі. Обмежте час впливу вібрації на організм на день.
- Якщо ви відчули появу якогось із симптомів цього стану, негайно припиніть використання пристрою та зверніться до свого лікаря.

Збережіть цю інструкцію. Переглядайте її часто та використовуйте її для того, щоб інструктувати інших осіб, які працюватимуть із цим пристроєм. Якщо ви позичаєте комусь цей пристрій, тоді позичайте з ним також цю інструкцію.

СИМВОЛ

Деякі з наступних символів можуть використовуватися на цьому виробі. Будь ласка, вивчіть їх та зрозумійте їх значення. Належне знання цих символів дозволить вам краще та безпечніше використовувати цей виріб.

СИМВОЛ	ВИЗНАЧЕННЯ/ ПОЯСНЕННЯ
V	Вольт
A	Ампер
Hz	Герц
W	Ват
Hrs	Годин

Not for Reproduction

Українська (оригінальна інструкція)

	Конструкція з подвійною ізоляцією
	Прочитайте посібник користувача.
	Не дозволяйте наближатись стороннім особам.
	Остерігайтесь гострих лез. Леза продовжують обертатись після того, як двигун вимкнено. Виймайте роз'єднувальний ключ перед проведенням технічного обслуговування.
	Оберігайте цей пристрій від дощу та вологи.
	Не використовуйте на схилах або підйомах із кутом більш ніж 15о. Косіть упоперек поверхні схилу, ніколи не косіть вгору та вниз.
	Остерігайтесь ураження електричним струмом.
STOP	Зачекайте доки всі деталі пристрою повністю зупиняться, перед тим як торкатись до них.
	Зарядний пристрій призначений для використання тільки в домашніх умовах.

Наступні сигнальні слова та їх значення мають на меті пояснити рівень ризику при використанні цього виробу.

СИМВОЛ	СИГНАЛ	ЗНАЧЕННЯ
	НЕБЕЗПЕКА	Позначає загрозливу або близьку небезпечну ситуацію, яка, якщо її не уникнути, призведе до смерті або серйозного травмування.
	ЗАСТЕРЕЖЕННЯ	Позначає можливу небезпечну ситуацію, яка, якщо її не уникнути, може призвести до смерті або серйозного травмування.
	ПОПЕРЕДЖЕННЯ	Позначає можливу небезпечну ситуацію, яка, якщо її не уникнути, може призвести до легкого або середнього травмування.
	УВАГА	(Без значка «Обережно») вказує на ситуацію, що може призвести до пошкодження майна.

ЗАХИСТ ДОВКІЛЛЯ

Не викидайте електричні пристрої у побутові смітники. Здавайте їх на переробку. Для отримання адрес збірних пунктів для переробки електричних інструментів зверніться в місцеві органи влади або до продавців електричних інструментів.

Окремий збір використаних виробів та пакувальних матеріалів дозволяє їх переробку та повторне використання. Повторне використання перероблених матеріалів дозволяє уникнути забруднення навколишнього середовища та зменшує потребу в сирих матеріалах.

Not for Reproduction

Українська (оригінальна інструкція)

Batteries

Після вичерпання ресурсу акумуляторів утилізуйте їх належним чином у безпечний для довкілля спосіб. В акумуляторах містяться речовини, небезпечні для вас та довкілля. Їх слід утилізувати в спеціальних пунктах, які приймають літій-іонні акумулятори.

СЕРВІСНЕ ОБСЛУГОВУВАННЯ

Сервісне обслуговування вимагає надзвичайної обережності та знань і повинне виконуватися тільки кваліфікованим майстром із сервісного обслуговування. Для виконання сервісного обслуговування і ремонту ми рекомендуємо вам віддати цей виріб у найближчий сервісний центр. При сервісному обслуговуванні використовуйте тільки ідентичні запчастини.

У цьому виробі передбачено багато функцій, які роблять його використання приємним та радісним. Безпека, продуктивність та надійність були найвищими пріоритетами під час розроблення цього виробу — це дозволило зробити його легким у обслуговуванні та використанні.

⚠ ПОПЕРЕДЖЕННЯ

При використанні будь-якого електричного інструменту існує небезпека викидання сторонніх об’єктів в очі користувача, що може призвести до серйозного травмування очей. Перед тим як приступити до використання цього електричного інструменту, завжди вдягайте захисні окуляри закритого типу або захисні окуляри з боковими щитками, а при потребі навіть захисну маску. Рекомендуємо використовувати захисну маску з широким оглядом поверх звичайних окулярів або стандартні захисні окуляри з боковими екранами. Завжди використовуйте захисні окуляри з позначкою відповідності стандарту EN 166.

ОПИС

1. Силовий важіль
2. Кабель керування двигуном
3. Верхня ручка
4. Нижня ручка
5. Регулятор висоти
6. Дверцята акумулятора
7. Переднє колесо
8. Заднє колесо
9. Короб для трави
10. Маховичок ручки
11. Маховичок
12. Болт
13. Ручка короба для трави
14. Задні дверцята
15. Задній викидальний отвір
16. Штанга дверцят
17. Гачки
18. Роз’єднувальний ключ
19. Лезо
20. Привідний вал
21. Вентилятор
22. Болт для кріплення леза
23. Лезотримачі
24. Фіксувальна кнопка акумулятора
25. Заглушка для насікання мульчі
26. Дефлектор для бокового викидання
27. Дверцята для бокового викидання
28. Дерев’яний брусок (не включено)
29. Гайковий ключ (не включено)
30. Акумулятор (не включено)
31. Кнопка пуску
32. Важіль самохідного руху
33. Регулятор швидкості руху
34. Перемикач зберігання

ТЕХНІЧНІ ХАРАКТЕРИСТИКИ

Газонокосарка	ESXD19SPWM82
Ширина косіння	48 cm
Висота косіння	25 mm - 80 mm
Швидкість без навантаження	2800 rpm
Швидкість руху	0.5-1.5 m/s

Not for Reproduction

Українська (оригінальна інструкція)

Рівень звукового тиску	LpA : 71 dB(A), K=3.0
Рівень звукової потужності	LwA :96 dB(A)
Максимальна вібрація	≤ 2.5 m/s^2, K=1.5
Об'єм короба для трави	55 L
Вага нетто	28.5 kg
Акумулятор	Літій-іонний
Номер моделі	EBSB2AH82 (2 ампер-години)/ EBSB4AH82 (4 ампер-години) EBSB5AH82 (5 ампер-години)
Зарядний пристрій	
Номер моделі	EBSRC82/EBSSC82

⚠ЗАСТЕРЕЖЕННЯ

Використання будь-яких інших акумуляторів може призвести до виникнення пожежі, ураження електричним струмом або травмування осіб.

БУДОВА ГАЗОНОКОСАРКИ

Див. малюнок 1

Для безпечного використання цього виробу потрібно прочитати та зрозуміти інформацію щодо нього, викладену в цьому посібнику користувача, а також мати усі необхідні знання щодо робіт, які ви будете виконувати. Перед використанням цього виробу ознайомтесь із усіма функціями цього пристрою та з правилами техніки безпеки.

ЗБИРАННЯ

РОЗПАКУВАННЯ

Цей виріб потребує збирання.

- Обережно вийміть виріб та усі аксесуари з коробки. Перевірте наявність усіх предметів, зазначених в пакувальному аркуші.

⚠ ЗАСТЕРЕЖЕННЯ

Не використовуйте цей виріб, якщо якісь деталі, зазначені в пакувальному аркуші, були вже зібрані, коли ви розпакували його. Деталі, зазначені у цьому аркуші, не прикріплюються до виробу виробником, але повинні бути зібрані користувачем. Використання виробу, що був неправильно зібраний може призвести до серйозного особистого травмування.

- Ретельно огляньте виріб на наявність пошкоджень, що могли трапитись під час його доставки.
- Не викидайте пакувальні матеріали, доки ретельно не оглянете цей виріб та доки не переконаєтесь у його справній роботі.
- Якщо якісь деталі пошкоджені або відсутні, будь ласка, зателефонуйте у сервісний центр Snapper за допомогою.

ПАКУВАЛЬНИЙ АРКУШ

- Газонокосарка
- Роз’єднувальний ключ
- Короб для трави
- Заглушка для насікання мульчі
- Дефлектор для бокового викидання
- Посібник користувача
- Маховички
- Болти

⚠ ЗАСТЕРЕЖЕННЯ

Якщо якісь деталі пошкоджені або відсутні, не використовуйте цей виріб, доки ці деталі не будуть замінені. Використання виробу з пошкодженими або відсутніми деталями може призвести до особистого травмування.

Not for Reproduction

Українська (оригінальна інструкція)

⚠ ЗАСТЕРЕЖЕННЯ

Не намагайтесь модифікувати цей виріб або створювати аксесуари, що не рекомендовані для використання з цим виробом. Будь-яке таке переладнання або модифікація є неправильним використанням, яке може створити небезпечні умови та призвести до серйозного особистого травмування.

⚠ ЗАСТЕРЕЖЕННЯ

Не вставляйте роз'єднувальний ключ, доки не буде завершене збирання та доки ви не будете повністю готові до косіння. Нехтування цією вимогою може призвести до випадкового запуску та можливого серйозного особистого травмування.

⚠ ЗАСТЕРЕЖЕННЯ

Щоб уникнути випадкового запуску, який може призвести до серйозного особистого травмування, завжди виймайте акумулятор із цього виробу, перед тим як приступити до збирання його частин.

⚠ ЗАСТЕРЕЖЕННЯ

Ніколи не використовуйте цю газонокосарку без належних встановлених та працюючих захисних пристроїв. Ніколи не використовуйте цю газонокосарку, якщо її захисні пристрої пошкоджені. Використання цього виробу з пошкодженими або відсутніми деталями може призвести до особистого травмування.

РОЗГОРТАННЯ ТА НАЛАШТУВАННЯ НИЖНЬОЇ РУЧКИ

Див. малюнок 2

- Потягніть та поверніть маховички ручок на 90° з обох боків, щоб звільнити нижні ручки з обох боків.
- Перемістіть нижні ручки в робоче положення. Ви можете підняти або опустити ці ручки у зручне для вас положення. Ви можете вибрати одне з трьох положень. Відпустіть маховички ручок, щоб зафіксувати нижні ручки у вибраному положенні.

ПРИМІТКА: Для належного збирання обидві нижні ручки необхідно встановити у однакове положення.

ВСТАНОВЛЕННЯ ВЕРХНЬОЇ РУЧКИ

Див. малюнок 3

- Виставте кріпильні отвори на верхній ручці та нижніх ручках. Вставте кріпильні болти та затягніть їх маховичками. Повторіть цю операцію з обох боків.

ВСТАНОВЛЕННЯ КОРОБА ДЛЯ ТРАВИ

Див. малюнок 4

- Підніміть задні викидальні дверцята.
- Підніміть захоплювач трави за його ручку та помістіть під задніми викидальними дверцятами так, щоб гачки на захоплювачі трави сіли на штангу дверцят.
- Підніміть задні викидальні дверцята. При правильному встановленні гачки захоплювача трави пройдуть через отвори на задніх викидальних дверцятах.

ВСТАНОВЛЕННЯ ЗАГЛУШКИ ДЛЯ НАСІКАННЯ МУЛЬЧІ

Див. малюнок 5

- Підніміть та утримуйте задні викидальні дверцята.
- Візьміть заглушку для насікання мульчі за її ручку та вставте її під невеличким кутом, як показано на малюнку.
- Посуньте заглушку для насікання мульчі надійно на її місце.
- Опустіть задні викидальні дверцята.

ВСТАНОВЛЕННЯ ДЕФЛЕКТОРА ДЛЯ БОКОВОГО ВИКИДАННЯ

Див. малюнок 6

ПРИМІТКА: При використанні дефлектора для бокового викидання не встановлюйте короб для трави. Заглушка для насікання мульчі повинна бути встановлена.

- Підніміть бокові викидальні дверцята.
- Виставте гачки на дефлекторі з шарнірною штангою на внутрішній стороні дверцят.

Not for Reproduction

Українська (оригінальна інструкція)

- Нахиляйте дефлектор, доки гачки закріпляться на шарнірній штанзі бокових викидальних дверцят.
- Відпустіть дефлектор та бокові викидальні дверцята.

НАЛАШТУВАННЯ ВИСОТИ ЛЕЗА

Див. малюнок 7

При доставці колеса газонокосарки встановлені у положення низького косіння. Перед першим використанням газонокосарки налаштуйте положення косіння на висоту, яка найкраще підходить для вашого газону. Середня висота газону в холодні місяці повинна бути від 38 мм до 51 мм, а в літні — від 51 мм до 70 мм.

Щоб налаштувати висоту леза

- Щоб підняти висоту леза, візьміть регулятор висоти та перемістіть його в напрямку задньої частини газонокосарки.
- Щоб опустити висоту леза, візьміть регулятор висоти та перемістіть його в напрямку передьої частини газонокосарки.

ВИКОРИСТАННЯ

⚠ ЗАСТЕРЕЖЕННЯ

Не ставтесь до цього пристрою легковажно та не втрачайте пильності, працюючи з ним. Пам’ятайте, що необережність та втрата пильності навіть на долю секунди, може призвести до серйозного травмування.

⚠ ЗАСТЕРЕЖЕННЯ

Завжди вдягайте захисні окуляри. Нехтування цією вимогою може призвести до серйозного травмування очей внаслідок вилітання сторонніх об’єктів.

⚠ ЗАСТЕРЕЖЕННЯ

Не використовуйте будь-які насадки або аксесуари, не рекомендовані виробником цього пристрою. Використання не рекомендованих насадок або аксесуарів може призвести до серйозного особистого травмування.

⚠ ЗАСТЕРЕЖЕННЯ

Перед використанням завжди перевіряйте газонокосарку на відсутність деталей або їх пошкодження та завжди перевіряйте лезо на наявність пошкоджень чи нерівномірного або надлишкового зносу. Використання виробу з пошкодженими або відсутніми деталями може призвести до особистого травмування.

- Не нахиляйте газонокосарку під час запуску двигуна або підключення двигуна, окрім випадків, коли газонокосарку необхідно нахилити для запуску. У такому випадку не нахиляйте її більш ніж абсолютно потрібно і піднімайте тільки ту частину, що знаходиться далеко від оператора.
- Не запускайте двигун, коли ви або хтось інший стоїть навпроти викидного отвору.
- Не ставте руки або ноги поблизу або під рухомими деталями. Слідкуйте за тим, щоб викидальний отвір був чистим і не забивався.

Повні інструкції щодо заряджения див. у посібнику користувача акумуляторів та зарядних пристроїв, який вказаний у розділі «Технічні характеристики».

ЯК ВСТАНОВИТИ АКУМУЛЯТОР

Див. малюнок 8.

- Підніміть та утримуйте дверцята акумулятора.
- Виставте акумулятор відносно акумуляторного роз'єму на газонокосарці.
- Перед початком роботи переконайтесь, що фіксувальна кнопка заскочила на місце, а акумулятор повністю і надійно зайняв своє місце у газонокосарці.
- Якщо ви не збираєтесь одразу ж використовувати цей пристрій, тоді не вставляйте роз’єднувальний ключ.
- Закрийте дверцята.

ЯК ВИЙНЯТИ АКУМУЛЯТОР

Див. малюнок 8.

- Відпустіть силовий важіль, щоб зупинити цей пристрій.
- Вийміть роз’єднувальний ключ.

Not for Reproduction

Українська (оригінальна інструкція)

- Відкрийте дверцята акумуляторного відсіку.
- Натисніть фіксувальну кнопку акумулятора на газонокосарці. Це призвести до незначного піднімання акумулятора з пристрою.
- Вийміть акумулятор із цього пристрою.

ЗАПУСК/ЗУПИНКА ГАЗОНОКОСАРКИ

Див. малюнок 9.

- Вставте роз'єднувальний ключ.
- Якщо ви не збираєтесь одразу ж використовувати цей пристрій, тоді не вставляйте роз'єднувальний ключ.
- Натисніть та утримуйте кнопку пуску.
- Потягніть силовий важіль вгору до ручки, щоб запустити газонокосарку, а тоді відпустіть кнопку пуску.
- Щоб зупинити газонокосарку, відпустіть силовий важіль.

ПРИМІТКА: Під час зменшення електричним двигуном числа обертів може виникати різкий звук та летіти іскри. Це нормальне явище.

САМОХІДНЕ КОСІННЯ

Див. малюнок 9.

Щоб увімкнути самохідну функцію:

- Відкрийте дверцята акумуляторного відсіку.
- Вставте акумулятор.
- Вставте роз'єднувальний ключ.
- Потягніть важіль самохідного руху вгору до ручки.

Щоб вимкнути самохідну функцію:

- Відпустіть важіль самохідного руху.

Щоб налаштувати швидкість самохідного руху:

- Потягніть регулятор швидкості в напрямку малюнка зайця, щоб збільшити швидкість.
- Потягніть регулятор швидкості в напрямку малюнка черепашки, щоб зменшити швидкість.

ПОРАДИ ЩОДО КОСІННЯ

- Переконайтесь, що газон чистий від каміння, гілок, дроту та інших предметів, що можуть пошкодити леза або двигун газонокосарки. Не косіть поблизу господарських стовпців або інших металевих стійок. Такі предмети можуть бути викинуті газонокосаркою в будь-якому напрямі і спричинити серйозне тілесне травмування оператору або іншим особам.
- Для підтримання здорового стану газону завжди зрізуйте одну-третю та менше від загальної довжини трави.
- Не косіть вологу траву оскільки вона налипне на зовнішню поверхню картера і перешкоджатиме належній подачі трави у короб або насіканню мульчі зі скошеної трави.
- Нова або густа трава може потребувати вужчої смуги зрізання або більшої висоти зрізання.
- Після кожного використання газонокосарки чистіть зовнішню поверхню картера, щоб усунути зрізану траву, листя, бруд та будь-яке сміття.
- При косінні високої трави, зменшіть швидкість пересування, щоб забезпечити ефективніше зрізання трави та належний викид скошеної трави.

ПРИМІТКА: Перед чищенням зовнішньої поверхні картера завжди спершу зупиніть газонокосарку, зачекайте, доки леза повністю зупиняться та вийміть роз'єднувальний ключ.

ВИКОРИСТАННЯ НА СХИЛАХ

⚠ ЗАСТЕРЕЖЕННЯ

На схилах трапляється найбільше випадків зісковзування та падіння, які можуть призвести до серйозного травмування. Робота на схилах потребує особливої обережності. Якщо ви відчуваєте себе невпевнено на схилі, тоді не косіть його. Задля вашої безпеки не намагайтесь косити схили з кутом більш ніж 15 градусів.

⚠ ЗАСТЕРЕЖЕННЯ

При косінні вгору пагорба встановлюйте низьку швидкість самохідного руху.

- Косіть упоперек поверхні схилу, ніколи не косіть вгору та вниз. Будьте особливо обережні при зміні напряму руху на схилах.

Not for Reproduction

Українська (оригінальна інструкція)

- Слідкуйте за ямами, бороздами, камінням, прихованими предметами та вибоїнами, які можуть спричинити зісковзування, спотикання або падіння. Висока трава може приховувати перешкоди. Усуньте усі предмети, такі як каміння, гілки тощо, які можуть спричинити спотикання або падіння, або можуть бути викинені лезом.
- Завжди звертайте увагу на вашу ходу. Зісковзування та падіння може призвести до серйозного тілесного травмування. Якщо ви відчуваєте, що втрачаєте ваш баланс, негайно відпустіть силовий важіль.
- Не косіть поблизу крутих западин, ровів або насипів; ви можете втратити опору або баланс.

СПОРОЖНЕННЯ КОРОБА ДЛЯ ТРАВИ

Див. малюнок 10.

- Зупиніть косарку, зачекайте, доки лезо повністю зупиниться, а тоді вийміть роз'єднувальний ключ.
- Підніміть задні дверцята.
- Підніміть короб для трави за його ручку, щоб вийняти його з газонокосарки.
- Висипте скошену траву.
- Підніміть задні дверцята та встановіть короб для трави, як було описано раніше у цьому посібнику.

ОБСЛУГОВУВАННЯ

⚠ ЗАСТЕРЕЖЕННЯ

Перед виконанням будь-якого технічного обслуговування обов'язково вийміть з газонокосарки роз'єднувальний ключ та акумулятор, щоб уникнути випадкового запуску та можливого серйозного тілесного травмування.

⚠ ЗАСТЕРЕЖЕННЯ

Щоб уникнути випадкового запуску або неавторизованого використання, ця безпроводова газонокосарка оснащена роз'єднувальним ключем, що виймається. Щоб повністю вимкнути газонокосарку, потрібно вийняти роз'єднувальний ключ та помістити його у місці, віддаленому від газонокосарки та недосяжному для дітей.

⚠ ЗАСТЕРЕЖЕННЯ

При сервісному обслуговуванні використовуйте тільки дозволені запчастини. Використання будь-яких інших деталей може бути небезпечним або може спричинити пошкодження виробу.

⚠ ЗАСТЕРЕЖЕННЯ

Утримуйте двигун та акумуляторний відсік вільними від трави, листя або надлишкового мастила. Це допоможе знизити ризик виникнення пожежі.

ЗАГАЛЬНЕ ОБСЛУГОВУВАННЯ

Перед кожним використанням перевірте увесь виріб на наявність пошкоджень та відсутність деталей, а також на наявність послаблених кріплень, наприклад, гвинтів, гайок, болтів, ковпачків тощо. Надійно затягніть усі кріпильні деталі та ковпачки і ніколи не використовуйте цей пристрій, доки не замініте усі відсутні або пошкоджені деталі. Будь ласка, зателефонуйте у відділ підтримки покупців компанії Snapper за допомогою.

Не використовуйте розчинники для чищення пластикових деталей. Більшість типів пластику чутливі до різних типів розчинників і внаслідок контакту з розчинниками можуть бути пошкоджені. Для чищення від бруду, пилу, оливи, мастила тощо використовуйте чисту тканину.

⚠ ЗАСТЕРЕЖЕННЯ

Щоб зменшити ризик пошкодження та ураження, ніколи не чистіть цей апарат за допомогою пристроїв для миття під тиском або під проточною водою.

⚠ ЗАСТЕРЕЖЕННЯ

Зберігайте тільки в приміщенні. Завжди виймайте акумулятор із газонокосарки та зарядного пристрою перед їх чищенням або зберіганням.

Manual Replacement

Українська (оригінальна інструкція)

⚠ ЗАСТЕРЕЖЕННЯ

Оберігайте пластикові деталі від контакту з гальмівною рідиною, бензином, нафтопродуктами, просочувальними оливами тощо. Хімікати можуть пошкодити, послабити або знищити пластик, що в свою чергу може призвести до серйозного тілесного травмування.

Періодично перевіряйте усі гайки та болти, чи вони належно затягнуті, щоб забезпечити безпечну роботу газонокосарки.

Протирайте час від часу газонокосарку сухою тканиною. Не використовуйте воду.

ЗМАЩЕННЯ

Усі підшипники у цьому виробі змащені достатньою кількістю високоякісного мастила, якого вистачить на увесь термін служби цього пристрою за нормальних умов його експлуатації. Тому підшипники не потребують жодного змащення.

⚠ ЗАСТЕРЕЖЕННЯ

При виконанні технічного обслуговування лез завжди вдягайте міцні рукавиці для захисту рук та/або замотуйте гострі краї леза ганчірками або іншими матеріалами. Торкання до лез може спричинити серйозні тілесні травмування.

⚠ ЗАСТЕРЕЖЕННЯ

Не змащуйте жодні деталі коліс. Змащення може спричинити збої у роботі деталей колеса та призвести до серйозного тілесного травмування оператора та/або пошкодження газонокосарки або майна.

ЗАМІНА РІЖУЧОГО ЛЕЗА

Див. малюнок 11-12.

ПРИМІТКА: Використовуйте тільки авторизовані замінні леза. Замінюйте зношені або пошкоджені леза та болти, щоб зберегти баланс.

- Зупиніть двигун та вийміть роз'єднувальний ключ. Зачекайте, доки лезо повністю зупиниться.
- Вийміть акумулятор.
- Помістіть газонокосарку на бокову поверхню.
- Вставте дерев'яний клин між лезом та картером газонокосарки, щоб заблокувати лезо від обертання.
- Послабте болт леза, повернувши його проти годинникової стрілки (при виді з днища газонокосарки), за допомогою 27 мм гайкового або торцевого ключа (не додається).
- Викрутіть болт леза та зніміть лезо.
- Помістіть нове лезо на вал. Упевніться, що лезо належно сіло на своє місце: вал повинен проходити через центральний отвір леза, а два лезотримачі, що містяться на вентиляторі, повинні бути вставлені у відповідні отвори на лезі. Лезо повинне бути вставлене вигнутими кінцями до днища газонокосарки, а не до землі. При належному встановленні лезо повинне бути пласким стосовно вентилятора.
- Закрутіть болт леза на вал та затягніть пальцями.
- Затягніть болт леза за годинниковою стрілкою за допомогою динамометричного ключа (не додається), щоб забезпечити належну затяжку болта. Рекомендований крутний момент для закручування болта леза становить 62,5~71,5 кгс•см.

ФУНКЦІЯ ВЕРТИКАЛЬНОГО ЗБЕРІГАННЯ

Див. малюнок 13.

- Вийміть із газонокосарки акумулятор.
- Вийміть захоплювач трави.
- Поверніть маховички на ручці в положення розблокування.
- Нахиліть ручку та поверніть маховички на ручці в положення фіксації.
- Підніміть газонокосарку за передній край у вертикальне положення.

⚠ ЗАСТЕРЕЖЕННЯ

Завжди виймайте акумулятор із газонокосарки, перед тим як ставити її у вертикальне положення для зберігання.

Not for Resale in USA

Українська (оригінальна інструкція)

ПЕРЕМИКАЧ ЗБЕРІГАННЯ

Коли ручка повернута в повністю зафіксоване положення для зберігання, на газонокосарці є передбачений перемикач для зберігання, який утримує газонокосарку в положенні для зберігання. Перемикач для зберігання не відміняє вимогу щодо виймання роз'єднувального ключа та акумулятора для уникнення випадкового запуску або неавторизованого використання.

УСУНЕННЯ НЕСПРАВНОСТЕЙ

Проблема	Можлива причина	Вирішення
Ручка не на місці.	Кріпильні болти не сіли належним чином.	Налаштуйте висоту ручки та переконайтесь, що кріпильні болти сіли належним чином.
Газонокосарка не запускається	Розряджений акумулятор.	Зарядіть акумулятор.
	Акумулятор не працює або не заряджається.	Замініть акумулятор.
Газонокосарка косить траву нерівномірно.	Газон нерівний або неправильно встановлена висота косіння.	Перемістіть колеса у вище положення. Щоб газонокосарка косила рівномірно, усі колеса повинні бути встановлені на однакову висоту косіння.
Газонокосарка не насікає належно мульчу.	Волога скошена трава налипає на зовнішній стороні картера.	Зачекайте, поки трава висохне, перед тим як розпочати косіння.
Газонокосарку важко пересувати.	Задня частина корпусу газонокосарки або леза переміщаються у високій траві або дуже низька висота косіння.	Збільшіть висоту косіння.
Газонокосарка не насікає належно мульчу.	Встановлено занадто низьку висоту косіння.	Збільшіть висоту косіння.
Газонокосарка вібрує на високій швидкості.	Лезо незбалансоване, занадто сильно або нерівномірно зношене.	Замініть лезо.
	Вал двигуна зігнутий.	Зупиніть двигун, вийміть роз'єднувальний ключ та акумулятор, відключіть джерело живлення та огляньте пошкодження. Не запускайте двигун знову. Здайте пристрій у авторизований сервісний центр на ремонт.
Двигун зупиняється під час косіння.	Встановлено занадто низьку висоту косіння.	Збільшіть висоту косіння.
	Акумулятор розрядився.	Зарядіть акумулятор.

Якщо ці рішення не вирішують проблему, зверніться до вашого авторизованого сервісного дилера.

Not for reproduction

BRIGGS & STRATTON PRODUCTS WARRANTY POLICY

LIMITED WARRANTY

Briggs & Stratton warrants that, during the warranty period specified below, it will repair or replace, free of charge, any part that is defective in material or workmanship or both. Transportation charges on product submitted for repair or replacement under this warranty must be borne by purchaser. This warranty is effective for and is subject to the time periods and conditions stated below. For warranty service, find the nearest Authorized Service Dealer in our dealer locator map at www.SNAPPER.com. The purchaser must contact the Authorized Service Dealer, and then make the product available to the Authorized Service Dealer for inspection and testing.

There is no other express warranty. Implied warranties, including those of merchantability and fitness for a particular purpose, are limited to the warranty period listed below, or to the extent permitted by law. Liability for incidental or consequential damages are excluded to the extent exclusion is permitted by law. Some states or countries do not allow limitations on how long an implied warranty lasts, and some states or countries do not allow the exclusion or limitation of incidental or consequential damages, so the above limitation and exclusion may not apply to you. This warranty gives you specific legal rights and you may also have other rights which vary from state to state or country to country.**

WARRANTY PERIOD

	Consumer Use	Commercial Use
Equipment	60 months	None
Battery and Battery Charger	24 months	None

** In Australia - Our goods come with guarantees that cannot be excluded under the Australian Consumer Law. You are entitled to a replacement or refund for a major failure and for compensation for any other reasonably foreseeable loss or damage. You are also entitled to have the goods repaired or replaced if the goods fail to be of acceptable quality and the failure does not amount to a major failure. For warranty service, find the nearest Authorized Service Dealer in our dealer locator map at BRIGGSandSTRATTON.COM, or by calling 1300 274 447, or by emailing or writing to salesenquires@briggsandstratton.com.au, Briggs & Stratton Australia Pty Ltd, 1 Moorebank Avenue, NSW, Australia, 2170.

The warranty period begins on the date of purchase by the first retail or commercial consumer. “Consumer use” means personal residential household use by a retail consumer. “Commercial use” means all other uses, including use for commercial, income producing or rental purposes. Once a product has experienced commercial use, it shall thereafter be considered as a commercial use product for purposes of this warranty.

To ensure prompt and complete warranty coverage, register your product at the website shown above or at www.onlineproductregistration.com.

Save your proof of purchase receipt. If you do not provide proof of the initial purchase date at the time warranty service is requested, the manufacturing date of the product will be used to determine the warranty period. Product registration is not required to obtain warranty service on Briggs & Stratton products.

ABOUT YOUR WARRANTY

Warranty service is available only through Snapper Authorized Service Dealers. This warranty covers only defects in materials or workmanship. It does not cover damage caused by improper use or abuse, improper maintenance or repair, normal wear and tear, or stale or unapproved fuel.

Improper Use and Abuse - The proper, intended use of this product is described in the Operator’s Manual. Using the product in a way not described in the Operator’s Manual or using the product after it has been damaged will not be covered under this warranty. Warranty coverage will also not be provided if the serial number on the product has been removed or the product has been altered or modified in any way, or if the product has evidence of abuse such as impact damage or water/chemical corrosion damage.

Improper Maintenance or Repair - This product must be maintained according to the procedures and schedules provided in the Operator’s Manual, and serviced or repaired using genuine Briggs & Stratton parts or equivalent. Damage caused by lack of maintenance or use of non-original parts is not covered by warranty.

Normal Wear and Tear - Like most mechanical devices, your unit is subject to wear even when properly maintained. This warranty does not cover repairs when normal use has exhausted the life of a part or the equipment. Maintenance and wear items such as filters, belts, cutting blades, and brake pads (except engine brake pads) are not covered by warranty due to wear characteristics alone, unless the cause is due to defects in material or workmanship.

Other Exclusions - This warranty excludes damage due to accident, abuse, modifications, alterations, improper servicing, freezing or chemical deterioration. Attachments or accessories that were not originally packaged with the product are also excluded. There is no warranty coverage on equipment used for primary power in place of utility power or on equipment used in life support applications. This warranty does not include used, reconditioned, second-hand, or demonstration equipment or engines. This warranty also excludes failures due to acts of God and other force majeure events beyond the manufacturer’s control.

Not for Reproduction

سياسة ضمان منتجات BRIGGS & STRATTON

ضمان محدود

تضمن شركة Briggs & Stratton أن تقوم خلال فترة الضمان المحددة أدناه بإصلاح أو استبدال أي جزء من المنتج تكون به عيوب في الخامة أو التصنيع أو كليهما مجانًا. يتحمل المشتري رسوم نقل المنتج المرسل للإصلاح أو للاستبدال بموجب هذا الضمان. يسري هذا الضمان طوال الفترات الزمنية المنصوص عليها ووفق الشروط المنصوص عليها أدناه. فيما يتعلق بخدمة الضمان، ابحث عن أقرب وكيل خدمة معتمد باستخدام خريطة تحديد مواقع الوكلاء عبر الذهاب إلى *www.SNAPPER.com*. يجب على المشتري الاتصال بوكيل الخدمة المعتمد، ثم إحضار المنتج إليه من أجل الفحص والاختبار.

يُرجى العلم أن الشركة لا تقدم أي ضمان صريح آخر. الضمانات الضمنية بما في ذلك تلك الخاصة بالرواج والصلاحية لغرض محدد وتقتصر على فترة الضمان المدرجة أدناه أو حسب النطاق الذي يحدده القانون. يستثنى من ذلك المسئولية عن الأضرار العارضة أو التابعة التي يسمح القانون باستثنائها. بعض الولايات أو الدول لا تسمح بوضع قيود على طول فترة الضمان الضمنية، وبعض الولايات أو الدول لا تسمح بالاستثناء أو وضع حد للأضرار العارضة أو التابعة، ولهذا فقد لا تنطبق عليك القيود والاستثناءات المذكورة أعلاه. يمنحك هذا الضمان حقوقًا قانونية خاصة وقد تتمتع أيضًا بحقوق أخرى تختلف من ولاية أو دولة إلى أخرى.**

مدة الضمان

	استخدام مستهلك	استخدام تجاري
المعدة	أشهر 60	لا يوجد
بطارية وشاحن بطارية	أشهر 24	لا يوجد

** أفي أستراليا - تقدم منتجاتنا مع ضمانات لا تشتمل على استثناءات بموجب قانون المستهلك الأسترالي. يحق لك استبدال أو استرداد الأموال في حال وجود خلل جوهري كما يحق لك التعويض عن أية خسارة أو ضرر آخر يمكن التنبؤ به في حدود المعقول. ويحق لك كذلك إصلاح السلع أو استبدالها في حال قصور السلع عن الوفاء بالجودة المقبولة دون أن تبلغ مستوى الخلل الجوهري. للحصول على خدمة الضمان، ابحث عن أقرب وكيل خدمة معتمد في خريطة تحديد عناوين الوكلاء على BRIGGSandSTRATTON.COM أو اتصل على 447 274 1300، أو أرسل بريدًا إلكترونيًا إلى salesenquires@briggsandstratton.com.au، أو خطابًا إلى Briggs & Stratton Australia Pty Ltd, 1 Moorebank Avenue, NSW, Australia, 2170.

تبدأ فترة الضمان من تاريخ شراء بائع التجزئة أو المستهلك. يعني "استخدام المستهلك" استخدام منزلي شخصي بواسطة مستهلك تجزئة. "استخدام تجاري" يعني جميع الاستخدامات، بما في ذلك الاستخدام التجاري، الذي ينتج دخلا أو لأغراض التأجير. وبمجرد استخدام المنتج بطريقة تجارية، يتم اعتباره كجهاز تجاري الاستخدام لأغراض خاصة بهذا الضمان.

من أجل ضمان تغطية فورية وكاملة، سجل منتجك على الموقع الموضح أعلاه أو على www.onlineproductregistration.com أو أرسل بريدًا إلكترونيًا ببطاقة التسجيل التسجيل الكاملة (إن وجدت) أو اتصل بالرقم 4115-743-800-1 (داخل الولايات المتحدة).

ولكن يُرجى الاحتفاظ بإيصال الشراء. وإذا لم تقدم دليلاً على تاريخ الشراء الأولي عند طلب خدمة الضمان، فسيُعد تاريخ صناعة المنتج هو تاريخ بداية فترة الضمان. لا يعد تسجيل المنتج أمر ضروري في الحصول على خدمة ضمان منتجات Briggs & Stratton.

نبذة عن الضمان

تقدم خدمات الضمان فقط عبر وكيل خدمة *Snapper* المعتمد. تُلبى معظم طلبات الإصلاح بموجب الضمان روتينيًا، إلا أن بعض الطلبات قد تكون في غير محلها. فهذا الضمان يغطي فقط عيوب الخامات أو التصنيع. لكنه لا يشمل الأضرار الناجمة عن الاستخدام غير المناسب أو سوء الاستخدام أو الصيانة غير المناسبة أو الإصلاح أو التلف والتمزق الطبيعي.

الاستخدام غير المناسب أو سوء الاستخدام - الاستخدام المناسب والمخصص لهذا المنتج مبين في دليل التشغيل. سيُلغى الضمان في حالة استخدام المنتج استخدامًا يخالف ما هو منصوص عليه في دليل التشغيل أو استخدام المنتج بعد تعرضه للتلف. غير مسموح بالضمان في حالة إزالة الرقم المسلسل الموجود على المنتج أو تم تبديل المنتج أو تعديله بأي طريقة أو إذا كان بالمنتج دليل على إساءة الاستخدام مثل ضرر مؤثر أو ضرر تآكل بفعل المياه/المواد الكيميائية.

الصيانة والإصلاح غير المناسب - يجب أن تتم صيانة هذا المنتج وفق إجراءات والجداول المقدمة في دليل التشغيل وأن تتم صيانته وإصلاحه باستخدام قطع غيار Briggs & Stratton الأصلية أو ما يعادلها. لا يشمل الضمان الأضرار الناجمة عن عدم الصيانة أو استخدام قطع غيار غير أصلية.

التمزق والتلف الطبيعي - شأنها في ذلك شأن كافة الأجهزة الميكانيكية، تتعرض وحدتك للتلف في حالة عدم الصيانة الملائمة. لا يشمل ذلك الضمان الإصلاح المطلوب عندما يستنفذ الاستخدام العادي العمر الافتراضي لأحد أجزاء المعدة. لا يغطي الضمان أدوات الصيانة وتلك التي تبلى مثل الفلاتر والأحزمة وشفرات التقطيع ولبادات الفرامل (باستثناء لبادات فرامل المحرك) نتيجة لخصائص البلي بالاستعمال بمفردها، ما لم يكن السبب نتيجة لعيوب بالمادة أو التصنيع.

الاستثناءات الأخرى - يُستثنى من هذا الضمان الأضرار الناجمة عن الحوادث أو سوء الاستخدام أو التعديل أو التغيير أو الصيانة غير المناسبة أو التجمد أو التلف الكيميائي. ويُستثني أيضًا الملحقات أو المستلزمات غير الموردة مع الجهاز من البداية. لا يشمل هذا الضمان محركات أو معدات البيان العملي أو المستعملة أو المعاد تجديدها أو المستخدمة. ويستثني هذا الضمان الأعطال الناجمة عن أمور إلهية أو أحداث قهرية أخرى خارج نطاق تحكم المصنّع.

Not for Reproduction

ГАРАНЦИОННИ УСЛОВИЯ ЗА ПРОДУКТИТЕ НА BRIGGS & STRATTON

ОГРАНИЧЕНА ГАРАНЦИЯ

Briggs & Stratton гарантира, че в течение на указания по-долу гаранционен период ще поправя или заменя безплатно всяка част, оказала се дефектна по отношение на материалите или изработката, или и двете. Транспортните разходи за изпратения за ремонт или за замяна продукт трябва да бъдат поети от клиента. Тази гаранция е валидна за определения срок и се подчинява на изложените по-долу условия. За гаранционно сервизно обслужване потърсете най-близкия упълномощен сервизен представител на нашата карта за търсене на представители на www.SNAPPER.com. Потребителят трябва да се свърже с упълномощен сервизен представител, на когото да предостави продукта за оглед и изпитвания.

Не се предоставя друга изрична гаранция. Подразбиращите се гаранции, включително тези за годност за продажба или за определено предназначение, са ограничени до посочения по-долу гаранционен срок или до размера, разрешен от закона. Отговорността за непредвидени или сериозни повреди са изключени до продълженото изключване, позволено от закона. Някои щати или държави не допускат ограничения за срока на валидност на подразбиращи се гаранции. Също така някои щати или държави не позволяват изключване или ограничаване на отговорността за случайни или закономерно настъпили повреди, така че горното ограничение или изключване може да не се отнася за вас. **Настоящата гаранция ви дава определени юридически права, като вие може да имате и други права, които варират в зависимост от щата или държавата.****

ГАРАНЦИОНЕН СРОК

Артикул	За ползване за собствени нужди	За ползване за промишлени нужди
Оборудване	60 месеца	Няма
батерия и зарядно устройство	24 месеца	Няма

** За Австралия - Нашите стоки се доставят с гаранции, които не могат да се изключват по силата на австралийското потребителско право. За основен дефект имате право на замяна или възстановяване на сумата, както и на компенсация за всяка друга нормално предвидима загуба или повреда. Също така имате право на поправка или замяна на стоката, в случай че тя не е с приемливо качество и повредата не може да се квалифицира като основен дефект. За гаранционното обслужване намерете най-близкия упълномощен сервизен представител в нашата указателна карта на [insert website address], или като позвъните на 1300 274 447, изпратите имейл или пишете на salesenquires@briggsandstratton.com.au, Briggs & Stratton Australia Pty Ltd, 1 Moorebank Avenue, NSW, Australia, 2170.

Гаранционният срок започва да тече от датата на закупуване от първия потребител за потребителска или за търговска употреба. "Потребителска употреба" означава употреба за лични и домашни цели на място от краен потребител. "Търговска употреба" означава всеки друг вид употреба, включително за търговски цели, за генериране на доходи или за отдаване под наем. След като веднъж продуктът е бил използван за търговски цели, той се счита за продукт за търговска употреба по силата на тази гаранция.

За да си гарантирате своевременно и пълно гаранционно покритие, регистрирайте своя продукт на уебсайта, посочен по-горе или на www.onlineproductregistration.com, или изпратете по пощата попълнената регистрационна карта (ако имате такава), или се обадете на тел. 1-800-743-4115 (за САЩ).

Запазете касовата бележка като доказателство за покупката. Ако при необходимост от гаранционно обслужване не осигурите доказателство за датата на първоначалната покупка, за определяне на гаранционния срок ще бъде използвана датата на производство на продукта. Не се изисква регистрация на продукта, за да получите гаранционно сервизно обслужване на продукти на Briggs & Stratton.

ОТНОСНО ВАШАТА ГАРАНЦИЯ

Гаранционното обслужване се осъществява само чрез упълномощените сервизни представители на Snapper. Повечето гаранционни ремонти се извършват рутинно, но има случаи, когато изпълняването на искането е невъзможно. Тази гаранция покрива само дефекти на материалите или изработката. Тя не покрива повреди, причинени от неправилна употреба или злоупотреба, неправилна поддръжка или ремонт, или нормално износване или похабяване.

Неправилна употреба и злоупотреба - Правилната употреба съобразно предназначението на този продукт е описана в ръководството за експлоатация. Използването на този продукт по начин, който не е описан в Наръчника за употреба, или използване след като той е бил повреден ще направи гаранцията невалидна. Не се позволява гаранция ако серийния номера на продукта е махнат или продукта е бил променен или модифициран по какъвто и да е начин, също както и при наличието на каквото и да е доказателство за злоупотреба като повреда от удар или водна/химическа корозионна повреда.

Неправилна поддръжка или ремонт - Този продукт трябва да се поддържа съгласно процедурите и графиците, посочени в ръководството за експлоатация, както и да се обслужва или ремонтира, като се използват оригинални части от Briggs & Stratton или техни еквиваленти. Повреди, причинени от липса на подръжка или употреба на неоригинални части, не се покриват от гаранцията.

Нормално износване и похабяване - Подобно на повечето механични устройства, вашето устройство подлежи на износване, дори когато се поддържа правилно. Тази гаранция не покрива ремонти, когато е настъпило нормално износване на част или на цялото оборудване. Подръжката и износването на части като филтри, ремъци, режещи остриета и спирачни накладки (с изключение на спирачните накладки на двигателя) не се покриват от гаранцията, когато са настъпили само вследствие на нормално износване; това не важи в случая, когато се дължат на дефекти в материала или изработката.

Други изключения - Тази гаранция изключва щети вследствие на злополука, злоупотреба, модификации, промени, неправилно обслужване, замръзване или влошаване на характеристиките поради химически въздействия. Приспособления или аксесоари, които не са доставени в оригиналната опаковка заедно с продукта, също са изключени от гаранцията. Настоящата гаранция не включва използвани, възстановени, втора ръка или оборудване или двигатели за демонстрационни нужди. Тази гаранция също така изключва повреди, дължащи се на природни бедствия и други непредвидими обстоятелства, които са извън контрола на производителя.

Not for Reproduction

ZÁRUČNÍ PODMÍNKY SPOLEČNOSTI BRIGGS & STRATTON VZTAHUJÍCÍ SE NA PRODUKTY

OMEZENÁ ZÁRUKA

Společnost Briggs & Stratton se zavazuje, že během níže uvedené záruční doby zdarma opraví nebo vymění jakoukoli část, která vykazuje vadu materiálu, provedení či obojí. Za přepravní náklady spojené s přepravou výrobku k opravě či náhradě při uplatnění záruky je zodpovědný zákazník. Tato záruka je platná pro stanovená časová období a podléhá níže uvedeným podmínkám. Záruční servis zajišťují vám nejbližší autorizovaní dealeři, které naleznete podle naší mapy dealerů na webové stránce www.SNAPPER.com. Kupující se musí obrátit na autorizovaného dealera, kterému poté umožní daný produkt důkladně prohlédnout a zkontrolovat.

Neexistují jiné výslovné záruky. Předpokládané záruky, včetně záruk týkajících se prodejnosti a vhodnosti pro určitý účel, jsou omezeny na jeden rok od zakoupení či v rozsahu povoleném zákonem. **Zodpovědnost za vedlejší či následné škody je vyloučena v rozsahu povoleném zákony.** Některé státy a země nepovolují omezení toho, jak dlouho může implikovaná záruka trvat, a některé státy nebo země nepovolují vyloučení nebo omezení incidentních či následných škod, takže výše uvedená omezení či vyloučení nemusí ve vašem případě platit. Tato záruka vám dává specifická práva a práva, která budete mít, se mohou lišit mezi jednotlivými státy a zeměmi.**

ZÁRUČNÍ DOBA

Položka	Spotřebitelské použití	Komerční použití
Zařízení	60 měsíce	Žádný
nabíječka baterií a baterií	24 měsíce	Žádný

** V Austrálii - Naše zboží je dodáváno se zárukou, která nemůže být podle australského spotřebitelského zákona zrušena. V případě závažné poruchy výrobku máte nárok na jeho výměnu či na vrácení peněz. V případě jiné přiměřeně předvídatelné ztráty či újmy máte nárok na náhradu škody. Máte také nárok na opravu nebo výměnu zboží, které nemá přijatelnou kvalitu a vykazuje poruchu, jež není považována za závažnou. Záruční servis zajišťují vám nejbližší autorizovaní dealeři, které naleznete podle naší mapy dealerů na webové stránce [insert website address], nebo zavolejte na číslo 1300 274 447, zašlete e-mail na adresu salesenquires@briggsandstratton.com.au nebo se písemně obraťte na společnost Briggs & Stratton Australia Pty Ltd, 1 Moorebank Avenue, NSW, Australia, 2170.

Záruční lhůta začíná dnem nákupu prvním maloobchodním nebo komerční spotřebitelem. ¨Soukromé použití¨ znamená osobní použití v domácnosti soukromým uživatelem. ¨Komerční použití¨zahrnuje všechna ostatní použití, včetně pro komerční, výnosné a pronájmové účely. Jestliže u výrobku jednou došlo ke komerčnímu použití, pro účely této záruky bude nadále považován za komerční použití.

Aby bylo zajištěno pohotové a úplné záruční plnění, zaregistrujte produkt na výše uvedených webových stránkách, na stránkách www.onlineproductregistration.com, zašlete vyplněnou registrační kartu (je-li poskytnuta) nebo volejte na číslo 1-800-743-4115 (v USA).

Uschovejte si váš pokladní doklad. Pokud v době požadavku na záruční služby neprokážete původní datum nákupu, záruční lhůta bude stanovena podle data výroby produktu. K poskytnutí záruční služby na produkty společnosti Briggs & Stratton není vyžadována registrace výrobku.

O NAŠÍ ZÁRUCE

Záruční služby zajišťují pouze Autorizovaní dealeři značky Snapper. Většina reklamačních oprav probíhá bez problémů, ale někdy nemusí být žádost o záruční služby vhodná. Tato záruka se týká pouze defektů v materiálu a provedení. Netýká se škod vzniklých nesprávným použitím nebo zneužitím, nevyhovující údržbou či opravou, nebo běžným opotřebením.

Nevhodné použití a zneužití - Řádné a vhodné použití tohoto výrobku je popsáno v Návodu k použití. Použití výrobku způsobem, který není popsán v Návodu k použití, či použití výrobku po jeho poškození ruší platnost záruky. Záruka je neplatná, jestliže bylo odstraněno či jakkoli pozměněno sériové číslo výrobku, jestliže výrobek nese známky nesprávného použití, jako například známky nárazu či vodní či chemické koroze.

Nevhodná údržba či oprava - Tento výrobek musí být udržován v souladu s postupy a plány Návodu k použití. K opravě či servisu se smí používat pouze originální součástky od společnosti Briggs & Stratton nebo jejich ekvivalenty. Na poškození způsobená nedostatkem údržby či použitím jiných součástek se nevztahuje záruka.

Běžné opotřebení - Jako všechna jiná mechanická zařízení, i vaše jednotka podléhá opotřebování, i když bude řádně udržována. Záruka se nevztahuje na případy, kdy normální použití vedlo k vypršení životnosti výrobku nebo jeho části. Údržba a opotřebování položek jako filtry, kabely, nože či brzdící destičky (motorové brzdící destičky jsou kryty) nejsou součástí záruky, jestliže jsou výsledkem samotného opotřebování, kromě případů, kdy je tomu tak výsledkem defektu v materiálu či provedení.

Další výjimky - Tato záruka se nevztahuje na škody způsobené nehodou, zneužitím, modifikací, úpravami, nevhodným servisem, mrazem nebo stárnutím produktů. Nevztahuje se ani na příslušenství nebo doplňky, které s tímto produktem nebyly původně dodány. Tato záruka se nevztahuje na použité, repasované, druhotné nebo demonstrační zařízení a motory. Tato záruka se netýká selhání, která jsou výsledkem vyšší moci a jiných vlivů, které jsou mimo kontrolu výrobce.

Not for Reproduction

BRIGGS & STRATTON-PRODUKTER. GARANTIPOLITIK

BEGRÆNSET GARANTI

Briggs & Stratton vil i den nedenfor angivne garantiperiode uden betaling reparere og/eller udskifte enhver del, som har materialedefekter, fremstillingsdefekter eller begge dele. Transportomkostninger i forbindelse med et produkt, som indleveres til reparation eller udskiftning under denne garanti, afholdes af køberen. Denne garanti er gyldig inden for tidsperioderne og underlagt nedenstående betingelser. I forbindelse med garantiservice henvises du til den nærmeste autoriserede serviceforhandler i vores område på www.SNAPPER.com Køberen skal kontakte den autoriserede serviceforhandler og derefter stille produktet til rådighed for den autoriserede serviceforhandler til inspektion og test.

Der ydes ikke nogen anden udtrykkelig garanti. Underforståede garantier inklusive garantier for salgbarhed og velegnethed til et bestemt formål er begrænset til nedenstående garantiperiode eller i den udstrækning, som loven tillader. I den udstrækning gældende lov tillader det, er ansvar for tilfældig skade eller følgeskade ikke omfattet. Visse stater eller lande tillader ikke begrænsninger på, hvor lang tid en underforstået garanti varer, og visse stater eller lande tillader ikke udelukkelse eller begrænsning af tilfældig skade eller følgeskade, så ovenstående begrænsning og udelukkelse er måske ikke gældende for dig. Denne garanti giver dig specifikke lovmæssige rettigheder, og du kan også have andre rettigheder, der varierer fra land til land.**

GARANTIPERIODE

Punkt	Almindelig brug	Erhvervsmæssig brug
Udstyr	60 måneder	I"gen
Batteri og oplader	24 måneder	Ingen

** I Australien - Vores produkter leveres med garantier, der ikke kan udelukkes under den australske forbrugerlov. Du har ret til en erstatning eller refusion for en større defekt og til godtgørelse af eventuelle andre tab eller skader, der med rimelighed kan forudses. Du er også berettiget til at få produktet repareret eller udskiftet, hvis produktet ikke er af acceptabel kvalitet, og defekten ikke udgør en større defekt. Alle henvendelser i forbindelse med garantiservice skal foregå til den nærmeste autoriserede serviceforhandler, der kan ses på vores kort på BRIGGSandSTRATTON.com, eller ved at ringe på 1300 274 447 eller skrive til salesenquires@ briggsandstratton.com.au eller Briggs & Stratton Australia Pty Ltd, 1 Moorebank Avenue, NSW, Australien, 2170.

Garantiperioden starter på købsdatoen for den første almindelige eller erhvervsmæssige forbruger. "Privat brug" betyder brug i personlig beboelsesmæssig husholdning af en detailkunde. "Erhvervsmæssig brug" betyder al anden form for brug inklusive erhvervsmæssigt, indkomstdannende eller lejebaseret formål. Så snart et produkt har været i erhvervsmæssig brug, vil det herefter blive betragtet som værende i erhvervsmæssig brug, hvad angår denne garanti.

Registrer dit produkt på ovenstående websted eller på www.onlineproductregistration.com, eller send det udfyldte registreringskort (hvis medfølger), eller ring til 1-800-743-4115 (i USA) for at sikre øjeblikkelig og komplet garantidækning.

Gem dit købsbevis. Hvis du ikke kan fremvise dokumentation for den oprindelige købsdato på det tidspunkt, hvor garantikravet gøres gældende, vil produktets fremstillingsdato blive brugt som grundlag for garantiperioden. Produktregistrering kræves ikke for at opnå garantiservice på produkter fra Briggs & Stratton.

OM GARANTIEN

Garantiservice er kun til rådighed gennem Snapper autoriserede serviceforhandlere. De fleste garantireparationer håndteres rutinemæssigt, men nogle gange er anmodninger om garantiservice ikke gyldige. Denne garanti dækker kun materiale- og fabrikationsfejl. Den dækker ikke skade forårsaget af forkert brug eller misbrug, forkert vedligeholdelse eller reparation eller normal slitage.

Forkert brug og misbrug - Den korrekte, beregnede anvendelse af produktet beskrives i betjeningsvejledningen. Ved anvendelse af produktet på en måde, der ikke er beskrevet i betjeningsvejledningen, eller ved anvendelse af et beskadiget produkt, bortfalder garantien. Garantien er ugyldig, hvis produktets serienummer er fjernet, hvis produktet på nogen måde er ændret eller modificeret, bærer tegn på mishandling som f.eks. stødskader eller korrosionsskader pga. vand eller kemikalier.

Forkert vedligeholdelse eller reparation - Produktet skal vedligeholdes i overensstemmelse med procedurerne og planerne, der er beskrevet i betjeningsvejledningen og skal serviceres eller repareres med brug af originale dele fra Briggs & Stratton eller tilsvarende. Skader, der er opstået som følge af manglende vedligeholdelse eller brug af uoriginale reservedele, dækkes ikke af garantien.

Normal slitage - Som med det meste mekaniske udstyr er dette udstyr udsat for slitage, selv om det vedligeholdes korrekt. Denne garanti dækker ikke reparationer, hvor normal brug har forårsaget udløb af levetiden for en del af eller hele maskinen. Vedligeholdelses- og sliddele som f.eks. filtre, remme, knive og bremseklodser (motorens bremseklodser er omfattet) dækkes ikke af garantien ved tegn på slitage alene med mindre årsagen er materiale- eller fremstillingsfejl.

Andre undtagelser - Garantien omfatter ikke skader som følge af uheld, misbrug, modifikationer, ændringer, forkert service, frysning eller kemisk nedbrydning. Påmonteret udstyr og tilbehør, der ikke fulgte med i produktets originalemballage, er også undtaget. Garantien omfatter ikke brugt, tilpasset, videresolgt eller demonstrationsudstyr eller -motorer. Denne garanti udelukker fejl og svigt på grund af naturbegivenheder eller andre force majeure-begivenheder uden for producentens kontrol.

Not for Reproduction

BRIGGS & STRATTON – GARANTIEBESTIMMUNGEN FÜR PRODUKTE

BESCHRÄNKTE GARANTIE

Briggs & Stratton repariert und/oder ersetzt während des unten genannten Garantiezeitraums kostenlos jegliche Teile des Gerätes, die Fehler an Material oder Verarbeitung oder beidem aufweisen. Die Transportkosten für das zur Reparatur oder zum Austausch eingesandte Produkt unter dieser Garantie müssen vom Käufer getragen werden. Diese Garantie ist für die Zeiträume und unter den unten genannten Bedingungen wirksam. Für Garantieleistungen finden Sie mit Hilfe unserer Händlersuchkarte unter www.SNAPPER.com. den nächstgelegenen Vertragshändler. Der Käufer muss den Vertragshändler kontaktieren und diesem das Produkt für Inspektion und Tests zur Verfügung stellen.

Es besteht keine andere ausdrückliche Garantie. Implizierte Garantien, einschließlich der der allgemeinen Gebrauchstauglichkeit oder Eignung für einen bestimmten Zweck, sind auf ein Jahr ab dem Kaufdatum oder auf den gesetzlich zugelassenen Umfang beschränkt. Die Haftbarkeit für Folge- oder Begleitschäden ist soweit ausgeschlossen, wie gesetzlich zulässig. In einigen Staaten ist die Dauer der implizierten Garantie bzw. die Beschränkung von Folge- oder Begleitschäden nicht zulässig, daher könnte die oben genannte Beschränkung oder Ausnahme eventuell nicht auf Sie zutreffen. Durch diese Garantie erhalten Sie spezielle Rechte, und von einem Staat zum anderen können Sie außerdem andere, von Land zu Land variierende Rechte haben.**

GARANTIEZEITRAUM

Element	Verbraucheranwendung	Gewerblicher Einsatz
Gerät	60 Monate	Keine
Batterie und Ladegerät	24 Monate	Keine

** In Australien - Unsere Waren werden mit Garantien geliefert, die gemäß dem australischen Verbraucherschutzgesetz (Australian Consumer Law) nicht ausgeschlossen werden können. Bei erheblichen Fehlern haben Sie Anspruch auf Ersatz oder Erstattung sowie auf Schadensersatz bei weiteren angemessen vorhersehbaren Verlusten oder Schäden. Darüber hinaus haben Sie Anspruch auf Reparatur oder Ersatz der Waren, falls diese nicht die zu erwartende Qualität aufweisen und der Defekt keinen erheblichen Fehler darstellt. Für Garantieleistungen kann Ihr nächstgelegener zugelassener Kundendienst (Authorized Service Dealer) anhand unserer Kundendienstkarte bei BRIGGSandSTRATTON.com, durch einen Anruf unter der Nummer 1300 274 447 oder per E-Mail oder einen Brief an salesenquires@briggsandstratton.com.au, Briggs & Stratton Australia Pty Ltd, 1 Moorebank Avenue, NSW, Australia, 2170 ausfindig gemacht werden.

Der Garantiezeitraum beginnt ab Kaufdatum des ersten Einzelshandels- oder kommerziellen Kunden. „Private Verwendung“ bedeutet Benutzung in einem Haushalt durch einen Einzelhandelskunden. „Gewerbliche Verwendung” bedeutet alle anderen Verwendungszwecke, einschließlich für gewerbliche Zwecke, Zwecke zum Erzielen eines Einkommens oder für Maschinenverleih. Wenn das Produkt einmal kommerziell genutzt wurde, wird es danach für die Zwecke dieser Garantie als kommerziell genutztes Produkt betrachtet.

Um eine umgehende und vollständige Garantieabdeckung zu gewährleisten, registrieren Sie Ihr Produkt auf der oben dargestellten Website Toder unter www.onlineproductregistration.com oder senden Sie uns die ausgefüllte Registrierungskarte (falls vorliegend) zu oder rufen Sie uns an unter 1-800-743-4115 (in den USA).

Bewahren Sie einfach Ihren Kaufbeleg auf. Wenn Sie bei einer erforderlichen Garantieleistung keinen Kaufbeleg vorlegen, aus dem das Kaufdatum hervorgeht, wird das Herstellungsdatum des Produkts zur Festlegung des Garantiezeitraums herangezogen. Eine Produktregistrierung ist nicht erforderlich, um eine Garantieleistung für Briggs & Stratton Produkte zu erhalten.

ZUR GARANTIE

Garantieleistungen werden ausschließlich von autorisierten Vertragshändlern von Snapper erbracht. Die meisten Garantiereparaturen werden routinemäßig gehandhabt, manchmal sind jedoch Anträge auf Reparaturen im Rahmen der Garantie unangemessen. Diese Garantie erstreckt sich ausschließlich auf Material- und Verarbeitungsmängel. Sie deckt keine durch unsachgemäße Verwendung oder Missbrauch des Gerätes, unsachgemäße Wartung oder Reparatur, normale Abnutzung und Verschleiß entstandenen Schäden ab.

Falscher Einsatz und Missbrauch - Der korrekte, vorgesehene Einsatz dieses Produktes ist in der Betriebsanleitung angeführt. Die Verwendung des Produkts auf eine Weise, die in der Bedienungsanleitung nicht beschrieben ist, oder die Verwendung des Produkts nach Beschädigung macht diese Garantie ungültig. Eine Garantieleistung ist ausgeschlossen, wenn die Seriennummer des Produkts entfernt oder das Produkt auf irgendeine Weise verändert oder modifiziert wurde oder wenn das Produkt nachweislich unsachgemäß verwendet wurde, z. B. Schäden durch äußere Einwirkung oder Korrosionsschäden durch Wasser bzw. Chemikalien aufweist.

Unsachgemäße Wartung oder Reparatur - Dieses Produkt muss gemäß den in der Bedienungsanleitung angegebenen Verfahren und Terminen gewartet und unter Verwendung von Originalersatzteilen von Briggs & Stratton oder gleichwertigen Teilen repariert werden. Durch fehlende Wartung oder die Verwendung von Nicht-Original-Ersatzteilen verursachte Schäden sind durch die Garantie nicht abgedeckt.

Normale Abnutzung - Wie alle mechanischen Geräte unterliegt Ihre Einheit der normalen Abnutzung, selbst wenn sie ordnungsgemäß gewartet wird. Diese Garantie deckt keine Reparaturen ab, wenn Teile oder das gesamte Gerät durch den normalen Gebrauch verschlissen sind. Wartungs- und Verschleißteile, wie Filter, Riemen, Messer und Bremsbeläge (einschließlich Motorbremsbeläge), sind allein auf Grund ihrer Verschleißeigenschaften nicht durch die Garantie abgedeckt, es sei denn, die Schadensursache ist auf Material- oder Verarbeitungsmängel zurückzuführen.

Weitere Ausnahmen - Von dieser Gewährleistung ausgenommen sind Beschädigungen durch Unfall, Missbrauch, Modifikationen, Änderungen, unsachgemäße Wartung, Einfrieren oder chemische Zersetzung. Anbaugeräte oder Zubehör, die nicht Teil der Originalverpackung des Produkts waren, sind von der Gewährleistung ausgenommen. Diese Garantie deckt keine gebrauchten, überarbeiteten, aus zweiter Hand stammenden oder Ausstellungsgeräte oder -motoren ab. Diese Gewährleistung schließt Schäden aus, die auf höhere Gewalt zurückzuführen sind und sich der Kontrolle durch den Hersteller entziehen.

Not for Reproduction

NORMAS DE GARANTÍA DE PRODUCTOS BRIGGS & STRATTON

GARANTÍA LIMITADA

Briggs & Stratton se compromete a que, durante el período de garantía especificado a continuación, reparará o sustituirá, de manera gratuita, cualquier pieza con defectos de material o fabricación, o de ambos. El comprador deberá correr con los gastos de transporte del producto que envíe para reparación o reemplazo al amparo de esta garantía. Esta garantía tiene vigencia y está sujeta a las condiciones que se establecen más adelante. Para el servicio de garantía, busque el distribuidor de servicio autorizado más cercano en el mapa localizador de distribuidores en www.SNAPPER.com. El comprador debe ponerse en contacto con el distribuidor autorizado y poner el producto a disposición del mismo para que lo inspeccione y lo pruebe.

No existe otra garantía expresa. Las garantías implícitas, inclusive aquellas de comerciabilidad y de idoneidad para un propósito en particular, se limitan al período de garantía expresado abajo, o hasta los límites permitidos por la ley. **La responsabilidad por daños fortuitos o indirectos está excluida en tanto lo permita la ley.** Algunos países o estados no permiten limitar la duración de una garantía implícita ni excluir o limitar los daños secundarios y derivados. Por tanto, es posible que las limitaciones y exclusiones mencionadas no sean aplicables en su caso. Esta garantía le otorga derechos legales específicos, y también podría tener otros que varían según el estado o el país.**

PERÍODO DE GARANTÍA

Artículo	Uso particular	Uso comercial
Equipo	60 meses	Ninguno
Cargador de batería y la batería	24 meses	Ninguno

** En Australia, nuestros productos están cubiertos por garantías ineludibles de acuerdo con la legislación sobre consumo de este país. Tiene derecho a un recambio o devolución en caso de avería grave y a una compensación por las posibles pérdidas o daños razonables previsibles. Asimismo, si la vería no es grave, tiene derecho a que se reparen o reemplacen los productos si no tienen una calidad aceptable. Para servicio de garantía, localice al distribuidor de servicio autorizado más cercano con nuestro mapa en BRIGGSandSTRATTON.COM, llame al 1300 274 447, o bien, envíe un correo electrónico a salesenquires@briggsandstratton.com.au, o escriba a Briggs & Stratton Australia Pty Ltd, 1 Moorebank Avenue, NSW, Australia, 2170.

El período de garantía comienza en la fecha de compra por el primer consumidor o usuario comercial final. «Uso particular» significa uso doméstico residencial personal por un consumidor minorista. «Uso comercial» significa los demás usos, lo que incluye el uso para propósitos comerciales, generar ingresos o alquiler. Una vez que el producto se haya usado para fines comerciales, de ahí en adelante se considerará uso comercial a efectos de esta garantía.

A fin de garantizar una pronta y completa cobertura de la garantía, registre su producto en el sitio web que se muestra arriba o en www.onlineproductregistration.com, o envíe por correo la tarjeta de registro diligenciada (si se suministra), o llame al 1-800-743-4115 (en los EE. UU.).

Guarde el recibo comprobante de compra. Si no se proporciona una prueba de la fecha de compra inicial en el momento se solicitar servicio de garantía, se utilizará la fecha de fabricación del producto para determinar el período de garantía. No es necesario el registro del producto para obtener el servicio de garantía de los productos Briggs & Stratton.

ACERCA DE LA GARANTÍA

El servicio de garantía solo está disponible a través de los distribuidores de servicio autorizados de Snapper. La mayor parte de las reparaciones bajo garantía se atienden de manera rutinaria, pero algunas veces las solicitudes de reparaciones bajo garantía podrían no ser apropiadas Esta garantía SÓLO cubre defectos en materiales y mano de obra. No cubre los daños ocasionados por un uso no adecuado o un mal uso, un mantenimiento o unas reparaciones inadecuadas ni el desgaste y la rotura propios del uso.

Uso no adecuado y mal uso: el uso correcto y para el que se ha diseñado este equipo se describe en el manual del usuario. Si el producto no se usa de la manera que se describe en el manual del usuario o si el producto se usa después de que haya resultado dañado, quedará anulada la garantía. La garantía queda anulada si se ha borrado el número de serie del producto o el producto ha sido modificado de alguna manera, o si el producto presenta indicios de haber sido usado incorrectamente, por ejemplo, daños producidos por un impacto o daños producidos por corrosión química/agua.

Mantenimiento o reparaciones inadecuadas: el producto debe someterse a labores de mantenimiento de acuerdo con los procedimientos y plazos establecidos en el manual del usuario, y para el mantenimiento y las reparaciones se deben utilizar piezas Briggs & Stratton originales o equivalentes. La garantía no cubre los daños ocasionados por la falta de mantenimiento o el uso de piezas no originales.

Desgaste normal: al igual que otros dispositivos mecánicos, el producto está sujeto a desgaste incluso si se realiza un mantenimiento correcto. Esta garantía no cubrirá la reparación cuando el uso normal haya agotado la vida útil de una pieza o del aparato. Los accesorios y elementos de mantenimiento como filtros, correas, hojas cortantes y pastillas de freno (excepto las pastillas de freno de los motores) no están cubiertos por la garantía por sus propias características, a no ser que la causa sea un defecto del material o de fabricación.

Otras exclusiones: esta garantía excluye cualquier daño provocado por accidente, uso incorrecto, modificaciones, alteraciones, mantenimiento incorrecto, congelación o deterioro producido por productos químicos. También excluye cualquier complemento o accesorio que no se incluyera en el paquete original del producto. Esta garantía no incluye equipos o motores usados, reacondicionados, de segunda mano o de demostración. Esta garantía excluye los fallos debidos a hechos fortuitos y a otros acontecimientos de fuerza mayor que escapan al control del fabricante.

Not for Reproduction

BRIGGS & STRATTONI TOODETE GARANTIIEESKIRJAD

OSALINE GARANTII

Briggs & Stratton garanteerib allpool määratletud garantiiperioodi jooksul mis tahes osa, millel on materjali- või tootmisdefekt või mõlemad, tasuta paranduse või asenduse. Parandamiseks või asendamiseks saadetud garantiialuse toote transpordikulud tasub ostja. See garantii kehtib allpool nimetatud ajaperioodil ja tingimustel. Garantiiteenuse kasutamiseks otsige veebiaadressilt www.SNAPPER.com meie edasimüüjate kaardilt lähim volitatud hooldusfirma. Ostja peab võtma ühendust volitatud hooldusfirmaga ja võimaldama volitatud hooldusfirmale juurdepääsu toote kontrollimiseks ja testimiseks.

Käesolev garantii on ainus selgesõnaline garantii. Kaudsed garantiid, kaasa arvatud need, mis puudutavad turustatavust ja konkreetseks otstarbeks sobivust, kehtivad allnimetatud garantiiaja või seadusega lubatud perioodi kestel. Tootja ei vastuta juhuslike või kaudsete kahjude eest seadusega ettenähtud piirini. Mõned riigid või osariigid ei luba piiranguid kaudse garantii kehtivusajale ning mõned riigid või osariigid ei luba juhuslike või kaudsete kahjude välistamist või piiramist, mistõttu eespool nimetatud piirang või välistamine ei pruugi teie jaoks kehtida. Käesolev garantii annab teile kindlad õigushüved ning teil võivad olla ka teised õigused, mis varieeruvad osariigiti või riigiti.**

GARANTIIPERIOOD

	Olmekasutus	Kaubanduslik eesmärk
Seade	60 kuud	Puudub
Aku ja akulaadija	24 kuud	Puudub

**Austraalias. - Meie toodetega kaasnevad garantiid, mida Austraalia tarbijaõiguse alusel ei saa välistada. Teil on õigus asendusele või raha tagasimaksule suure rikke korral ning kompensatsioonile mis tahes muudele mõistlikult prognoositavate kadude või kahjude korral. Samuti on teil õigus toodete parandamisele või asendamisele, kui toodete kvaliteet ei vasta vastuvõetavale tasemele ja rike ei ole suur. Garantiiteenuse kasutamiseks otsige veebiaadressilt BRIGGSandSTRATTON.COM meie edasimüüjate kaardilt lähim volitatud hooldusfirma või helistage numbril 1300 274 447 või saatke e-kiri aadressil salesenquires@briggsandstratton.com.au või saatke kiri aadressil Briggs & Stratton Australia Pty Ltd, 1 Moorebank Avenue, NSW, Australia, 2170.

Garantiiperiood algab esimese jaetarbija või kommertskasutaja ostu sooritamise kuupäevast. "Olmekasutus" tähendab isiklikku kodumajapidamises kasutamist jaetarbija poolt. "Kaubanduslik eesmärk" tähendab kõiki teisi kasutusi, kaasa arvatud ärilisel, tulu tekitaval või rentimise eesmärgil kasutamist. Kui toodet on korra juba ärilisel eesmärgil kasutatud, siis peetakse seda selle garantii seisukohalt ärikasutuseks.

Kiire ja täieliku garantiikatvuse tagamiseks registreerige oma toode ülalnimetatud veebilehel või veebiaadressil www.onlineproductregistration.com või saatke täidetud registreerimiskaart (kui on kaasas) või helistage telefonil 1-800-743-4115 (USA-s).

Hoidke alles ostmist tõendav tšekk. Kui teil puudub esmast ostmiskuupäeva tõendav dokument, siis lähtutakse garantiiteenuse osutamisel garantiiperioodi pikkuse määramisel toote valmistamiskuupäevast. Briggs & Strattoni toodete garantiiteenuse saamiseks ei ole toote registreerimine vajalik.

TEIE GARANTIIST

Garantiiteenust teostavad ainult ettevõtte Snapper volitatud hooldusfirmad. Enamikul juhtudel garantiiremont teostatakse, kuid mõnel juhul ei ole garantiiteenuse nõue asjakohane. Käesolev garantii kehtib ainult materjali- ja tootmisdefektidele. See ei kata kahjusid, mis on põhjustatud toote ebaõigest kasutamisest või väärkasutusest, sobimatust hooldusest või remondist või normaalsest kulumisest.

Ebaõige kasutamine ja väärkasutus. - Selle toote õiget, sihtotstarbelist kasutamist kirjeldatakse kasutusjuhendis. Garantii muutub kehtetuks, kui toodet kasutatakse kasutusjuhendis mittekirjeldatud viisil või pärast toote kahjustumist. Garantii ei kehti ka juhul, kui toote seerianumber on eemaldatud või kui toodet on mis tahes viisil muudetud või modifitseeritud või kui tootel esineb ilmseid väärkasutamise tunnuseid, nt löögikahjustused või veest / keemilistest ühenditest põhjustatud korrosioon.

Vale hooldus või remont. - Seda toodet tuleb hooldada vastavalt kasutusjuhendis nimetatud protseduuridele ja ajakavadele, kasutades hooldamisel või remontimisel ehtsaid Briggs & Strattoni varuosasid või nendega võrdväärseid osasid. Garantii ei kata kahjusid, mis on tekkinud puuduliku hoolduse või mitte originaalvaruosade kasutamise tõttu.

Normaalne kulumine. - Kasutamisel kulub toode nagu kõik mehaanilised seadmed, isegi siis, kui neid hooldatakse nõuetekohaselt. Käesolev garantii ei kata remonti juhul, kui normaalne kasutamine on kulutanud läbi kas osa või seadme. Garantii ei kata hooldatavaid ja kuluvaid osi, nt filtrid, lõiketerad ja piduriklotsid (välja arvatud mootori piduriklotsid), ainult kulumisnäitajate pärast, kui põhjus ei ole tingitud materjalide ja tootmise defektidest.

Muud välistamised. - See garantii välistab õnnetusest, väärkasutusest, muutmisest, ümbertegemisest, valesti hooldamisest, külmumisest või keemilisest mõjust tekkinud kahjud. Garantiist on välistatud ka abiseadmed või tarvikud, mis ei kuulunud toote originaalpakendisse. Käesolev garantii ei kehti seadmetele või mootoritele, mida on kasutatud, muudetud, võetud taaskasutusse või kasutatud näidistoodetena. Käesolev garantii välistab ka rikkeid, mis on tingitud vääramatu jõu sündmustest, mis on väljaspool tootja kontrolli.

Not for Reproduction

BRIGGS & STRATTON -TUOTTEIDEN TAKUUKÄYTÄNTÖ

RAJOITETTU TAKUU

Briggs & Stratton takaa, että alla määritettynä takuuaikana se korjaa tai vaihtaa veloituksetta osan tai osat, joissa on materiaali- ja/tai valmistusvika. Takuukorjattavan tai takuuvaihdettavan tuotteen kuljetuskustannukset on ostajan maksettava. Tämä takuu on voimassa alla esitetyn ajan ja alla esitetyillä ehdoilla. Jos tarvitset takuuhuoltoa, etsi oman alueesi lähin valtuutettu huoltomyyjä myymälähaustamme osoitteessa www.SNAPPER.com. Ostajan täytyy olla yhteydessä valtuutettuun huoltomyyjään ja toimittaa tuote valtuutetulle huoltomyyjälle tarkistusta ja testausta varten.

Muuta nimenomaista takuuta ei myönnetä. Oletetut takuut, kuten jälleenmyyntiarvoa ja tiettyyn käyttötarkoitukseen sopivuutta koskevat takuut, on rajattu alla mainittuun takuuaikaan tai lain sallimaan laajuuteen. **Vastuu tahattomista tai välillistä vahingoista ei kuulu takuun piiriin, jos laki sallii tällaisen takuurajoituksen.** Kaikki osavaltiot ja maat eivät salli rajoituksia oletetun takuun pituuteen, eivätkä kaikki osavaltiot ja maat salli tahattomien tai välillisten vahinkojen rajaamista takuun ulkopuolelle. Edellä oleva rajoitus ja poikkeus eivät siis välttämättä koske sinua. Tämä takuu antaa sinulle tiettyjä laillisia oikeuksia, mutta sinulla voi lisäksi olla muita oikeuksia, jotka vaihtelevat valtiosta toiseen.**

TAKUUAIKA

	Yksityiskäyttö	Kaupallinen käyttö
Laite	60 kuukautta	Ei ole
Akku ja laturi	24 kuukautta	Ei ole

** Australia: Tuotteissamme on takuu, jota ei voi sivuuttaa Australian kuluttajansuojalain mukaisesti. Olet oikeutettu vaihtoon tai hyvitykseen merkittävästä viasta ja korvaukseen muusta kohtuullisessa määrin ennakoitavasta tappiosta tai vahingosta. Olet myös oikeutettu tuotteiden korjaukseen tai vaihtoon, jos niiden laatu ei ole hyväksyttävä, vaikka vikaa ei katsottaisi merkittäväksi viaksi. Jos tarvitset takuuhuoltoa, etsi lähin oman alueesi valtuutettu huoltomyyjä myymälähaustamme osoitteessa BRIGGSandSTRATTON.COM. Voit myös soittaa numeroon 1300 274 447, tai lähettää sähköpostia tai postia osoitteeseen salesenquires@briggsandstratton.com.au, Briggs & Stratton Australia Pty Ltd, 1 Moorebank Avenue, NSW, Australia, 2170.

Takuuaika alkaa sitä päivästä, kun tuote hankitaan ensimmäisen kerran kuluttaja- tai kaupalliseen käyttöön. "Kuluttajakäytöllä" tarkoitetaan vähittäisasiakkaan henkilökohtaista kotitalouskäyttöä. "Kaupallisella käytöllä" tarkoitetaan kaikkea muuta käyttöä, kuten käyttöä kaupalliseen toimintaan, tulonhankintaan tai vuokraukseen. Jos tuote on kerrankin ollut kaupallisessa käytössä, sen katsotaan olevan kaupallisessa käytössä koko takuuajan siitä alkaen.

Jotta varmistat täsmällisen ja täydellisen takuun, rekisteröi tuote yllä mainitulla verkkosivustolla tai osoitteessa www.onlineproductregistration.com tai postita täytetty rekisteröintilomake (jos toimitettu) tai soita numeroon 1-800-743-4115 (Yhdysvalloissa).

Säilytä kuitenkin kuitti ostotodistuksena. Jos todistusta ensimmäisen hankinnan päivämäärästä ei toimiteta silloin, kun takuuhuoltoa pyydetään, tuotteen valmistuspäivämäärää käytetään takuuajan määritykseen. Briggs & Stratton -tuotteiden takuuhuollon saaminen ei edellytä tuotteen rekisteröintiä.

TAKUUEHDOT

Takuuhuoltoa saa vain Snapper valtuutettujen huoltomyyjien kautta. Useimmat takuukorjaukset hoituvat rutiininomaisesti, mutta aina takuuhuoltopyynnöt eivät ole perusteltuja. Tämä takuu kattaa ainoastaan materiaali- ja valmistusviat. Se ei kata virheellisestä käytöstä tai väärinkäytöstä, virheellisestä kunnossapidosta tai korjauksesta tai tavanomaisesta kulumisesta aiheutuneita vaurioita.

Virheellinen käyttö ja väärinkäyttö - Tämän tuotteen oikea käyttö, johon se on tarkoitettu, on kuvattu käyttöohjeessa. Tuotteen käyttäminen muulla kuin käyttöohjeessa kuvatulla tavalla tai tuotteen käyttäminen sen vahingoittumisen jälkeen aiheuttaa takuun raukeamisen. Takuu ei ole voimassa, jos tuotteen sarjanumero on poistettu tai tuotetta on sormeiltu tai muutettu jollain tapaa tai jos tuotteessa on merkkejä väärinkäytöstä, kuten osumisjälkiä tai veden/kemikaalien aiheuttamia syöpymisvaurioita.

Virheellinen kunnossapito tai korjaus - Tätä tuotetta on huollettava käyttöohjeessa kuvattujen menettelyjen ja huoltovälien mukaisesti, ja sen huollossa ja korjauksissa on käytettävä aitoja Briggs & Stratton -osia tai vastaavia osia. Takuu ei kata huollon laiminlyönnistä tai muiden kuin alkuperäisten varaosien käytöstä aiheutuneita vahinkoja.

Normaali kuluminen - Kaikkien mekaanisten laitteiden tavoin hankkimasi kone kuluu, vaikka sitä huolletaankin asianmukaisesti. Tämä takuu ei kata korjauksia, jotka johtuvat siitä, osa tai laite on kulunut loppuun tavanomaisessa käytössä. Esimerkiksi suodattimien, hihnojen, leikkuuterien ja jarrupalojen (moottorin jarrupaloja lukuun ottamatta, jotka kuuluvat takuun piiriin) kaltaiset huollettavat ja kuluvat osat eivät kuulu takuun piiriin pelkästään kulumisen vuoksi, vaan niissä on oltava materiaali- tai valmistusvika.

Muut pois suljetut seikat - Tämä takuu ei koske vaurioita, jotka johtuvat vahingosta, väärinkäytöstä, muokkauksista, muutoksista, epäasianmukaisesta huollosta, jäätymisestä tai kemiallisesta heikkenemisestä. Takuu ei myöskään koske lisäosia tai -varusteita, joita ei toimitettu tuotteen mukana alun perin. Tämä takuu ei kata käytettyjä, uudistettuja, kuluneita tai näyttelylaitteita tai moottoreita. Takuu ei kata vikoja, jotka johtuvat luonnonmullistuksista tai muista ylivoimaisista esteistä, joihin valmistaja ei voi vaikuttaa.

Not for Reproduction

POLITIQUE DE GARANTIE DES PRODUITS BRIGGS & STRATTON

GARANTIE LIMITÉE

Briggs & Stratton garantit la réparation ou le remplacement gratuit, pendant la période de garantie spécifiée ci-dessous, de toute pièce présentant des vices de matériaux ou de fabrication. Les frais de transport du produit à réparer ou remplacer seront, dans le cadre de cette garantie, réglés par l'acheteur. Cette garantie court sur les périodes énoncées ci-dessous et est assujettie aux conditions énoncées ci-dessous. Pour trouver le distributeur autorisé le plus proche afin d'obtenir les services couverts par la garantie, veuillez consulter notre carte de localisation de distributeur sur www.SNAPPER.com. L'acheteur doit contacter le distributeur autorisé, puis lui apporter le produit à des fins d'inspection et de test.

Il n'y a pas d'autre garantie expresse. Les garanties implicites, y compris celles de qualité marchande et d'adaptation à un emploi particulier, sont limitées à une année à partir de la date d'acquisition ou conformément à ce qui est prévu par la loi. **La responsabilité pour les dommages consécutifs ou indirects est exclue dans la mesure où l'exclusion est prévue par la loi.** Certains états ou pays ne permettent pas les limitations de durée de la garantie implicite. Certains états ou pays n'autorisent pas l'exclusion ou la limitation des dommages consécutifs ou indirects. Dans ce cas, la limitation ci-dessus ne s'applique pas à votre cas. La présente garantie vous offre des droits juridiques spécifiques et il se peut que vous ayez d'autres droits qui varient d'une juridiction à une autre, ou d'un pays à un autre.**

PÉRIODE DE GARANTIE

	Usage privé	Usage professionnel
Equipement	60 mois	Aucun
Batterie et chargeur de batterie	24 mois	Aucun

** En Australie - Nos produits sont livrés avec des garanties qui ne peuvent pas être exclues d'après les droits de la consommation australiens. Vous pouvez obtenir un remplacement ou un remboursement en cas de défaillance majeure ou en compensation de toute perte ou de tout dommage survenu dans le cadre des conditions raisonnablement prévisibles d'utilisation du produit. Vous pouvez également bénéficier de la réparation ou du remplacement des produits si la qualité de ces derniers n'est pas acceptable et si le défaut n'entraîne pas de défaillance majeure. Pour trouver le distributeur autorisé le plus proche afin d'obtenir les services couverts par la garantie, veuillez consulter notre carte de localisation de distributeur sur [insérer l'adresse du site Web], composer le 1300 274 447, ou envoyer une demande par voie électronique à l'adresse salesenquires@briggsandstratton.com.au, Briggs & Stratton Australia Pty Ltd, 1 Moorebank Avenue, NSW, Australie, 2170.

La période de garantie commence à la date de l'achat par l'acheteur au détail ou commercial, initial. « Utilisation grand public » fait référence à un emploi dans une résidence individuelle par un particulier. « Utilisation commerciale » indique toutes les autres utilisations possibles, y compris commerciales, créatrices de revenus ou locatives. Une fois l'équipement utilisé à des fins commerciales, il est considéré comme un produit d'utilisation commerciale dans le cadre de cette garantie.

Afin d'assurer une couverture totale et rapide de la garantie, enregistrez votre produit sur le site Web indiqué ci-dessus ou sur www.onlineproductregistration.com, ou bien envoyez par la poste la carte d'enregistrement de la garantie remplie (si elle est fournie), ou composez le 1-800-743-4115 (aux É.-U.).

Conservez votre reçu d'achat comme preuve. Si vous n'avez pas de preuve de la date de l'achat initial au moment de la demande d'un service en vertu de la garantie, la date de fabrication du produit sera utilisée pour déterminer la période de garantie. L'enregistrement du produit n'est pas requis pour obtenir un service en vertu de la garantie pour les produits Briggs & Stratton.

AU SUJET DE LA GARANTIE

Un service en vertu de la garantie n'est disponible que par l'intermédiaire des distributeurs autorisés Snapper. Parfois, les demandes de réparations dans le cadre de la garantie peuvent ne pas être pertinentes. La présente garantie couvre uniquement les vices de matériaux ou de fabrication. Elle ne couvre pas les dommages causés par une utilisation inappropriée ou abusive, un entretien ou une réparation inapproprié, ou l'usure normale.

Utilisation inappropriée ou emploi abusif – L'emploi approprié comme il est prévu pour ce produit est décrit dans le mode d'emploi. L'utilisation du produit d'une façon non décrite dans le manuel d'utilisation ou l'emploi du produit après qu'il a été endommagé a pour effet d'annuler la garantie. Vous ne pourrez vous prévaloir de la garantie si le numéro de série du produit a été retiré, si le produit a été modifié d'une manière quelconque ou s'il présente des preuves d'utilisation abusive, telles que des marques de coups ou de corrosion par l'eau ou des produits chimiques.

Réparation ou entretien inapproprié – Ce produit doit être entretenu selon les procédures et les programmes d'entretien décrits dans le manuel de l'utilisateur. En outre, il doit être dépanné ou réparé en utilisant des pièces d'origine Briggs & Stratton ou des pièces équivalentes. Les dommages causés par un manque d'entretien ou l'utilisation de pièces n'étant pas d'origine, ne sont pas couverts par la garantie.

Usure normale – Comme tous les appareils mécaniques, votre machine est sujette à l'usure même en cas d'entretien approprié. Cette garantie ne couvre pas la réparation de pièces ou d'équipements usés par un usage normal. Les articles d'entretien et d'usure, tels que filtres, courroies, lames et plaquettes de freins (les plaquettes de frein moteur sont couvertes) ne sont pas couverts par la garantie, uniquement en raison de leur caractéristique d'usure, à moins que la cause ne soit due à des vices de matériaux ou de fabrication.

Autres exclusions – Cette garantie ne couvre pas les dégâts dus à des accidents, des abus, des modifications, des altérations ou un entretien incorrect, ni les détériorations provoquées par le gel ou par une agression chimique. Les pièces ou accessoires rattachés ne faisant pas partie du conditionnement d'origine du produit ne sont également pas couverts. Cette garantie ne comporte pas les moteurs ou équipement de démonstration, usagés, d'occasion ou remis à neuf. Cette garantie ne couvre pas les détériorations provoquées par des catastrophes naturelles ou autres cas de force majeure dépassant le contrôle des fabricants.

Not for Reproduction

PRAVILA JAMSTVA TVRTKE BRIGGS & STRATTON ZA PROIZVODE POLICY

OGRANIČENO JAMSTVO

Briggs & Stratton jamči da će tijekom jamstvenog razdoblja navedenog u nastavku besplatno popraviti ili zamijeniti svaki dio s nedostatkom u materijalu, izradi ili ovim objema stavkama. Troškove slanja proizvoda na popravak ili zamjenu pod ovim jamstvom mora snositi kupac. Ovo je jamstvo valjano za vremenska razdoblja i podložno uvjetima navedenima u nastavku. Za servis u sklopu jamstva pronađite najbližeg Ovlaštenog servisnog predstavnika na našoj mapi dobavljača na adresi www.SNAPPER.com. Kupac mora kontaktirati Ovlaštenog servisnog predstavnika, a zatim mu proizvod poslati ili predati radi pregleda i testiranja.

Ne izriču se nikakva druga jamstva. Implicirana jamstva, uključujući utrživost i prikladnost za određenu svrhu ograničena su na dolje popisan jamstveni ili u obimu dopuštenom zakonom. **Odgovornost za slučajnu ili posljedičnu štetu je isključena u obimu dopuštenom zakonom.** Neke savezne države ili zemlje ne dopuštaju ograničenja trajanja impliciranih jamstava, a neke savezne države ili zemlje ne dopuštaju isključivanje ili ograničavanje slučajnih ili posljedičnih šteta, stoga se gore navedeno ograničenje i isključenje možda ne odnosi na vas. Ovo jamstvo daje vam specifična zakonska prava, a možete imati i druga prava koja se razlikuju od države do države ili od zemlje do zemlje.**

JAMSTVENO RAZDOBLJE

	Privatno korištenje	Komercijalno korištenje
Oprema	60 mjeseca	Nema
Baterija i punjač	24 mjeseca	Nema

** U Australiji - naši proizvodi dolaze s jamstvima koja se ne mogu isključiti pod australskim Zakonom o potrošačim. Imate pravo na zamjenu ili povrat novca u slučaju velikog kvara te naknadu svih ostalih razumski predvidivih gubitaka ili šteta. Također imate pravo na popravak ili zamjenu proizvoda ako se ispostavi da nije prihvatljive kvalitete te da taj nedostatak ne dovodi do velikih kvarova. Za servis u sklopu jamstva pronađite najbližeg Ovlaštenog servisnog predstavnika na našoj mapi dobavljača na adresi [umetnite web-adresu], nazovite 1300 274 447 ili pošaljite e-poštu ili pismo na adresu salesenquires@briggsandstratton.com.au, Briggs & Stratton Australia Pty Ltd, 1 Moorebank Avenue, NSW, Australia, 2170.

Jamstveni rok počinje datumom kupnje prvog maloprodajnog ili komercijalnog korisnika. Korišten u ovoj polici, izraz “privatno korištenje” znači korištenje prvog vlasnika u vlastitom kućanstvu. “Komercijalno korištenje” znači sva ostala korištenja, uključujući korištenje s komercijalnom svrhom ostvarivanja zarade ili iznajmljivanja. Proizvod će se nakon komercijalne uporabe za svrhe ovog jamstva smatrati proizvodom za komercijalnu uporabu.

Kako bi se osigurala promptna i potpuna pokrivenost jamstvom, registrirajte svoj proizvod na gore prikazanoj web stranici ili na www.onlineproductregistration.com, ili pošaljite poštom ispunjenu registracijsku karticu (ako je isporučena) ili nazovite 1-800-743-4115 (u SAD-u).

Sačuvajte svoj račun koji je dokaz o kupnji. Ako u trenutku zahtijevanja servisa u sklopu jamstva ne pružite dokaz o datumu inicijalne kupnje, za određivanje jamstvenog razdoblja upotrijebit će se datum proizvodnje proizvoda. Registracija proizvoda nije potrebna za pribavljanje jamstvenog servisa za proizvode tvrtke Briggs & Stratton.

O VAŠEM JAMSTVU

Jamstveni servis dostupan je samo putem Ovlaštenih servisnih predstavnika Snapper Ovlašteni servisni predstavnici. Većina jamstvenih popravaka rutinski se obavlja, no nekim zahtjevima za jamstvenim servisom ne može se udovoljiti. Jamstvo pokriva samo nedostatke u materijalu ili izradi. Ne pokriva štetu uzrokovanu nepravilnom uporabom ili zloporabom, nepravilnim održavanjem ili popravljanjem, ili uobičajenim habanjem.

Nepravilna uporaba i zloporaba - Namijenjena uporaba ovog proizvoda je opisana u Priručniku za uporabu. Uporaba proizvoda na način koji nije opisan u Priručniku za uporabu ili uporaba proizvoda nakon oštećenja čini jamstvo nevažećim. Jamstvo se ne priznaje ako je serijski broj proizvoda uklonjen ili ako je proizvod na bilo koji način izmijenjen ili modificiran te ako postoje dokazi zloporabe, npr. oštećenja uslijed udaraca i vodena ili kemijska korozija.

Nepravilno održavanje ili popravljanje - Ovaj proizvod mora se održavati u skladu s postupcima i rasporedima navedenima u Priručniku za upotrebu te servisirati ili popravljati korištenjem izvornih dijelova tvrtke Briggs & Stratton ili ekvivalentnima. Jamstvo ne pokriva štetu nastalu nedostatnim održavanjem ili upotrebom dijelova koji nisu izvorni.

Uobičajeno habanje - Kao i svi mehanički uređaji, ovaj je uređaj podložan habanju čak i kada se pravilno održava. Jamstvo ne pokriva popravke dijelova ili opreme čiji je vijek trajanja istekao uslijed uobičajene uporabe. Održavanje i habanje stavki kao što su filtri, remenje, rezne oštrice i kočione pločice (osim pločica kočnice motora) nisu pokriveni jamstvom zbog samih karakteristika habanja, osim ako je habanje uzrokovano nedostacima u materijali ili izradi.

Ostali izuzeci - Ovo jamstvo izuzima štete nastale zbog nezgode, zloupotrebe, modifikacija, izmjena, nepravilnog servisiranja, smrzavanja ili kemijskog uništenja. Dodaci ili dodatni pribor koji nisu izvorno pakirani s proizvodom također se izuzimaju. Ovo jamstvo ne uključuje rabljenu, prepravljanu, polovnu ili demonstrativnu opremu ili motore. Ovo jamstvo također ne prekriva kvarove zbog prirodnih nepogoda i drugih prirodnih događaja izvan kontrole proizvođača.

Not for Reproduction

BRIGGS & STRATTON TERMÉKEK GARANCIAFELTÉTELEI

KORLÁTOZOTT GARANCIA

A Briggs & Stratton garantálja, hogy az alább meghatározott garanciális időtartamon belül díjmentesen megjavítja vagy kicseréli a termék bármely olyan alkatrészét, amelyen anyaghiba és/vagy gyártási hiba mutatkozik. A javítandó vagy cserélendő termék szállítási költségeit a garancia szerint a vásárlónak kell fedeznie. A garancia csak az alábbiakban meghatározott időtartamok és feltételek szerint érvényes. A garanciával kapcsolatos ügyintézéshez keresse meg a legközelebbi hivatalos szakszervizt a következő honlap szervizkeresőjével: www.SNAPPER.com. A vevőnek fel kell vennie a kapcsolatot a hivatalos márkaszervizzel, és biztosítania kell, hogy a hivatalos márkaszerviz ellenőrizhesse és megvizsgálhassa az adott terméket.

Más kifejezett garancia nem létezik. A vélelmezett garanciák, beleértve az eladhatóságra és az adott célnak való megfelelőségre vonatkozó garanciát a vásárlás napjától számított egy évre vagy a törvény által engedélyezett mértékben korlátozottak. A járulékos és következményes károkért vállalt felelősség a törvény által megengedett mértékben kizárt. Egyes államokban vagy országokban nem engedélyezett a vélelmezett garancia idejének korlátozása, továbbá bizonyos államokban vagy országokban nem engedélyezett a járulékos vagy következményes károk kizárása vagy korlátozása, így lehetséges, hogy a fenti korlátozás és kizárás Önre nem vonatkozik. A jelen garancia sajátos törvényes jogokat biztosít Önnek, és elképzelhető, hogy egyéb jogai is vannak, amelyek államonként és országonként változnak.**

GARANCIÁLIS IDŐSZAK

	Fogyasztói felhasználás	Kereskedelmi felhasználás
Berendezés	60 hónap	Nincs
Akkumulátor és töltő	24 hónap	Nincs

** Ausztrália – Termékeinkre olyan garanciák vonatkoznak, amelyek az ausztráliai fogyasztóvédelmi törvény értelmében nem zárhatók ki. Ön a súlyosabb hibák esetében cserére vagy pénzvisszatérítésre, minden más ésszerűen előrelátható veszteségért vagy kárért pedig kártérítésre jogosult. Akkor is joga van a termékek javítására vagy cseréjére, ha a termékek minősége nem megfelelő, és a meghibásodás nem minősül súlyosnak. Garanciaszolgáltatás igénybevételéhez keresse meg a legközelebbi hivatalos szakszervizt a BRIGGSandSTRATTON.com honlapon található szervizlokátor térképen, vagy hívja az 1300 274 447 számot, illetve küldjön emailt a salesenquires@briggsandstratton.com.au címre, vagy levelet a Briggs & Stratton Australia Pty Ltd, 1 Moorebank Avenue, NSW, Australia, 2170 címre.

A garanciális időszak az első kiskereskedelmi vagy kereskedelmi fogyasztó által végzett vásárlás napján kezdődik. A „fogyasztói felhasználás" a kiskereskedelmi fogyasztó által való személyes felhasználást jelenti lakossági háztartásban. Minden egyéb felhasználás „kereskedelmi felhasználás", beleértve a kereskedelmi, jövedelemtermelő és bérleti célú felhasználást. Ha egy termék egyszer már kereskedelmi használatba került, akkor ezt követően a jelen garancia szempontjából kereskedelmi felhasználásának kell tekinteni.

A pontos és teljes garanciális lefedettség biztosítása érdekében regisztrálja termékét a fent látható webhelyen vagy a www.onlineproductregistration.com címen, vagy küldje be a kitöltött regisztrációs kártyát (ha van), illetve (az Egyesült Államokban) hívja az 1-800-743-4115 számot.

Őrizze meg a vásárlást igazoló nyugtát. Ha nem igazolja az eredeti beszerzés dátumát a garanciális szerviz igénylésének időpontjában, akkor a garanciális időszak meghatározásához a termék gyártási időpontját veszik figyelembe. A Briggs & Stratton termékek garanciális szolgáltatásának igénybe vételéhez nem kötelező a termék regisztrációja.

A GARANCIÁJÁRÓL

Garanciális javításokat kizárólag a következő cég hivatalos márkaszervizei végeznek: Snapper. A legtöbb garanciális javítást rutinszerűen kezelik, azonban néha előfordulhat, hogy a garanciális szolgáltatás iránti kérelem nem helyénvaló. Jelen garancia kizárólag anyag- vagy gyártási hiba esetén érvényes. A garancia nem terjed ki a nem megfelelő vagy szabálytalan használat, a nem megfelelő karbantartás vagy javítás, illetve a szokásos kopás és elhasználódás által okozott károkra.

Nem megfelelő vagy szabálytalan használat – A termék megfelelő, rendeltetésszerű használata a használati útmutatóban olvasható. A terméknek a használati útmutatóban leírt módtól eltérő használata vagy a sérült termék használata érvényteleníti a garanciát. A garancia nem érvényes, ha a terméken lévő sorozatszámot eltávolították, vagy, ha a terméket bármilyen módon megváltoztatták vagy módosították, továbbá ha a terméken rongálás, például ütés miatti sérülés vagy víz/vegyszer okozta korrózió nyomai láthatóak.

Nem megfelelő karbantartás vagy javítás – A termék karbantartását a használati útmutatóban megadott módon és időben kell elvégezni, a szervizelést vagy javítást eredeti Briggs & Stratton vagy egyenértékű alkatrészek használatával kell elvégezni. A karbantartás elmaradása vagy a nem eredeti alkatrészek használata miatti károkra nem érvényes a garancia.

Szokásos kopás és elhasználódás – Mint a legtöbb gépi eszköz, ez a készülék is ki van téve az elhasználódásnak, még megfelelő karbantartás mellett is. A garancia nem nyújt fedezetet a javításra akkor, ha egy alkatrész vagy a berendezés élettartamát normál használat merítette ki. A karbantartási vagy kopó elemekre, mint pl. szűrők, szíjak, vágópengék és fékpofák (leszámítva a motorfékpofákat), kizárólag a kopási jellemzők miatt nem terjed ki a garancia, csak akkor, ha az elhasználódás oka anyag- vagy gyártási hiba.

Egyéb kivételek – A jelen garancia nem terjed ki a baleset, rongálás, módosítás, átalakítás, nem megfelelő szerviz, fagyás vagy vegyi rongálódás miatt bekövetkező meghibásodásokra. Az eredetileg nem a termékhez csomagolt kellékekre és tartozékokra szintén nem terjed ki a garancia. A garancia nem terjed ki használt, felújított, újraértékesített vagy demonstrációs célt szolgáló berendezésekre vagy motorokra. Jelen garancia szintén kizárja a vis maior és más hasonló jellegű, a gyártó hatáskörén kívül álló események miatt bekövetkező meghibásodásokat.

Not for Reproduction

POLITICA DI GARANZIA PER PRODOTTI BRIGGS & STRATTON

GARANZIA LIMITATA

Briggs & Stratton garantisce che, durante il periodo di garanzia specificato di seguito, provvederà alla riparazione o alla sostituzione gratuita di parti che presentino difetti di materiale o di lavorazione o entrambi. Tutte le spese di trasporto del prodotto destinato alla riparazione o sostituzione coperti dalla presente garanzia sono a carico dell'acquirente La presente garanzia risulta valida per il periodo di tempo indicato nella presente polizza ed è soggetta alle condizioni indicate di seguito Per il servizio di assistenza coperto da garanzia, localizzare il centro di assistenza autorizzato più vicino tramite il nostro strumento di ricerca sul sito Web www.SNAPPER.com. L'acquirente dovrà contattate il centro di assistenza autorizzato e mettere a disposizione di quest'ultimo il prodotto per l'ispezione e la verifica.

Non viene fornita alcuna altra garanzia esplicita. Le garanzie implicite, comprese quelle di commerciabilità e adeguatezza ad uno scopo particolare, sono limitate al periodo di garanzia indicato di seguito o a quanto consentito dalla legge. **La responsabilità per danni incidentali o consequenziali è esclusa nella misura prevista dalla legge.** Alcuni stati o Paesi non consentono limiti alla durata della garanzia implicita e alcuni stati o Paesi non ammettono l'esclusione o la limitazione di danni incidentali o consequenziali, quindi la suddetta limitazione ed esclusione potrebbe non essere applicabili al singolo utente. La presente garanzia concede all'utente specifici diritti legali e lo stesso potrebbe godere di altri diritti che variano da stato a stato o da Paese a Paese.**

PERIODO DI GARANZIA

	Uso privato	Uso commerciale
Apparecchio	60 mesi	Nessuna
Carica batteria e la batteria	24 mesi	Nessuna

** In Australia - I nostri prodotti sono dotati di garanzie che non possono essere escluse secondo la legge australiana a tutela dei consumatori. L'utente ha diritto alla sostituzione o al rimborso in caso di guasto grave e a un indennizzo per ogni altra perdita o danno ragionevolmente prevedibile. L'utente ha pertanto diritto alla riparazione o alla sostituzione della merce qualora questa non sia di qualità accettabile e il guasto non sia equiparabile a un guasto grave. Per il servizio di assistenza coperto da garanzia, trovare il centro di assistenza autorizzato più vicino tramite il nostro strumento di ricerca sul sito web [inserire indirizzo sito web], telefonando al numero 1300 274 447 oppure inviando una mail o una lettera a salesenquires@briggsandstratton.com.au, Briggs & Stratton Australia Pty Ltd, 1 Moorebank Avenue, NSW, Australia, 2170.

Il periodo di garanzia decorre dalla data di acquisto del primo acquirente, sia esso un utente consumatore o professionale. "Utente consumatore" indica una famiglia in una residenza che ha acquistato al dettaglio. Per "uso professionale" si intendono tutti gli altri tipi di utilizzo, l'utilizzo professionale, l'uso per conto terzi e il noleggio Se il prodotto viene utilizzato a fini commerciali sarà pertanto considerato come soggetto ad uso commerciale ai fini di questa garanzia.

Per assicurare l'applicazione immediata e totale della garanzia, è necessario registrare il proprio prodotto sul sito Web indicato in alto o all'indirizzo www.onlineproductregistration.com; in alternativa inviare tramite posta la scheda di registrazione compilata (se fornita) o chiamare il numero 1-800-743-4115 (solo USA).

Conservare la ricevuta di acquisto come prova. Se, al momento di richiesta di applicazione della garanzia, non si fornisce alcuna prova della data di acquisto originale del prodotto, il periodo di garanzia verrà definito in riferimento alla data di produzione. Ai fini dell'applicazione della garanzia, non è necessaria la registrazione del prodotto Briggs & Stratton.

INFORMAZIONI SULLA GARANZIA

Il servizio di assistenza in garanzia è disponibile esclusivamente presso i centri di assistenza autorizzati Snapper. La maggior parte delle richieste di garanzia viene di norma gestito celermente come semplice procedura di routine; tuttavia, alcune richieste di garanzia non appaiono giustificate Questa garanzia si applica solo in casi di difetti di materiali o lavorazione. Non copre i danni provocati da uso improprio o abuso, manutenzione o riparazioni non corrette e normale usura.

Uso improprio e abuso - L'uso corretto previsto per questo prodotto è descritto nel Manuale per l'operatore. L'uso del prodotto in un modo diverso da quanto descritto nel Manuale per l'operatore, o l'uso del prdotto danneggiato, invalida la garanzia. La garanzia non è consentita se il numero di serie del prodotto è stato rimosso o se il prodotto è stato alterato o modificato in qualche modo o se il prodotto presenta prove di abuso quali danni da impatti o danni da corrosione per acqua/sostanze chimiche.

Manutenzione o riparazioni non corrette - Questo prodotto deve essere sottoposto a manutenzione secondo le procedure e i programmi riportati nel Manuale per l'operatore; l'assistenza o le riparazioni devono essere eseguite con componenti Briggs & Stratton originali o equivalenti. I danni provocati da mancanza di manutenzione o da uso di componenti non originali non sono coperti da garanzia.

Usura normale - Come tutti i dispositivi meccanici, questa unità è soggetta ad usura anche se riceve la manutenzione corretta. La garanzia non copre le riparazioni di quelle parti dell'apparecchio che hanno esaurito la propria vita utile. Gli articoli usati per la manutenzione e soggetti ad usura come filtri, cinghie, lame per il taglio e pastiglie per freni (le pastiglie per i freni del motore sono coperte) non sono coperti da garanzia per le sole caratteristiche di usura, a meno che la causa sia dovuta a difetti di materiali o lavorazione.

Altre esclusioni - Questa garanzia non comprende eventuali danni dovuti ad incidenti, uso non appropriato, modifiche, alterazioni, manutenzione non adeguata, congelamento o deterioramento chimico. Sono esclusi anche i pezzi aggiuntivi o gli accessori non inclusi nella confezione originale del prodotto. La presente garanzia non copre apparecchiature o motori usati, revisionati, di seconda mano o usati per dimostrazioni. La presente garanzia non copre eventuali difetti dovuti a cause di forza maggiore non imputabili al produttore

Not for Reproduction

„BRIGGS & STRATTON“ GAMINIŲ GARANTIJA

RIBOTOJI GARANTIJA

Bendrovė „Briggs & Stratton" garantuoja, kad toliau nurodytu garantiniu laikotarpiu nemokamai taisys arba pakeis bet kokią šio gaminio dalį, kurioje yra medžiagų ir (arba) gamybos defektų. Pagal šią garantiją, gabenimo išlaidas, patirtas vežant gaminį taisyti ar pakeisti, privalo padengti pirkėjas. Ši garantija galioja toliau nurodytą laikotarpį, esant toliau nurodytoms sąlygoms. Norėdami pasinaudoti garantinio aptarnavimo paslaugomis, susisiekite su artimiausiu įgaliotuoju techninio aptarnavimo atstovu, kurio adresą rasite svetainėje www.SNAPPER.com esančiu atstovų ieškiklio žemėlapyje. Pirkėjas privalo kreiptis į įgaliotąjį techninio aptarnavimo atstovą, o tada pristatyti gaminį įgaliotajam techninio aptarnavimo atstovui, kad šis jį galėtų jį apžiūrėti ir patikrinti.

Tai nėra jokia speciali garantija. Numanomos garantijos, įskaitant tinkamumo konkrečiam tikslui garantijas, galioja vienerius metus nuo pirkimo datos arba tiek, kiek leidžiama pagal įstatymus. **Atsakomybės dėl atsitiktinių ar logiškai išplaukiančių nuostolių yra atsisakoma tokiu mastu, kiek tai leidžiama pagal įstatymus.** Tam tikrose valstybėse apribojimai dėl numanomos garantijos draudžiami arba draudžiamas pašalinimas arba apribojimas dėl atsitiktinės arba logiškai išplaukiančios žalos, taigi, pirmiau minėtas apribojimas arba pašalinimas jūsų atžvilgiu gali būti netaikytinas. Ši garantija suteikia jums ypatingų teisių, tačiau jūs galite turėti ir kitokių teisių, kurios įvairiose valstybėse gali būti skirtingos.**

GARANTINIS LAIKOTARPIS

	Privatus naudojimas	Komercinis naudojimas
Įrenginys	60 mėnesiai	Nėra
Baterijos ir baterijų įkroviklis	24 mėnesiai	Nėra

** Australijoje – mūsų prekės parduodamos su garantijomis, kurių negalima pašalinti pagal Australijos vartotojų teisių įstatymą. Jūs turite teisę į gaminio pakeitimą arba pinigų grąžinimą didelio gedimo atveju arba atlyginimą už bet kokią pagrįstai iš anksto numatomą žalą arba nuostolius. Jūs taip pat turite teisę reikalauti, kad prekės būtų suremontuotos arba pakeistos tuo atveju, jeigu prekės yra nepriimtinos kokybės, o gedimas negali būti kvalifikuojamas dideliu gedimu. Norėdami pasinaudoti garantinio aptarnavimo paslaugomis, kreipkitės į artimiausią įgaliotąjį techninio aptarnavimo atstovą, kurio adresą rasite tinklapio BRIGGSandSTRATTON.com atstovų būstinių žemėlapyje, arba skambinkite tel. 1300 274 447, arba rašykite el. pašto adresu salesenquires@briggsandstratton.com.au, arba rašykite įprasto pašto adresu Briggs & Stratton Australia Pty Ltd, 1 Moorebank Avenue, NSW, Australia (Australija), 2170.

Garantinis laikotarpis prasideda dieną, kai įrangą įsigyja pirmasis fizinis arba juridinis asmuo. "Asmeninis vartojimas" reiškia vartojimą asmeniniame gyvenamajame ūkyje, kai gaminį vartoja mažmenininkas. "Komercinis vartojimas" reiškia vartojimą, įskaitant komercinius ar nuomos tikslus, siekiant gauti iš to pajamų. Pagal šią garantiją, kai tik gaminys panaudojamas komerciniu tikslu, nuo tos akimirkos, jis laikomas skirtu naudoti komerciniam tikslui.

Siekdami užtikrinti greitą visų garantinių paslaugų suteikimą, prašome užregistruoti įsigytą produktą anksčiau nurodytame puslapyje arba adresu www.onlineproductregistration.com, taip pat galite paštu išsiųsti užpildytą registracijos kortelę (jei gavote) arba užregistruoti produktą paskambinę numeriu 1-800-743-4115 (JAV).

Išsaugokite pirkimą patvirtinantį čekį. Jeigu garantinio laikotarpio metu, kai jums prireikia garantinių paslaugų, nepateiksite čekio, įrodančio pirmo pirkimo datą, garantinis laikotarpis bus skaičiuojamas nuo gaminio pagaminimo datos. Produkto registracija nėra būtina, kad „Briggs & Stratton“ suteiktų garantines paslaugas.

DĖL JŪSŲ GARANTIJOS

Garantinio aptarnavimo paslaugas teikia tik Snapper įgaliotieji techninio aptarnavimo atstovai. Didžioji garantinių remonto darbų sutvarkoma kaip nustatyta, bet kartais garantinio aptarnavimo paslaugas suteikti atsisakoma. Ši garantija galioja tik esant medžiagos arba gamybos defektų. Ji negalioja žalai, kuri sukeliama produktą naudojant netinkamai arba ne pagal paskirtį, netinkamai vykdant techninę priežiūrą arba remontą ir įprasto susidėvėjimo atvejais.

Netinkamas naudojimas ir naudojimas ne pagal paskirtį – tinkamas, numatytasis šio gaminio naudojimas yra aprašytas operatoriaus vadove. Naudojant gaminį ne taip, kaip aprašyta operatoriaus vadove, arba naudojant galimį po to, kai jis buvo sugadintas, garantija nebegalios. Garantija negalioja ir tuo atveju, jei pašalinamas ant gaminio esantis serijos numeris arba jei gaminys yra kokiu nors būdu pakeistas ar modifikuotas, arba jei gaminyje yra piktnaudžiavimo juo įrodymų, pavyzdžiui, pažeidimų nuo smūgių ar vandens (cheminės korozijos) padaryta žalos.

Netinkama techninė priežiūra arba remontas – šis gaminys privalo būti techniškai prižiūrimas pagal operatoriaus vadove pateiktas procedūras ir laiko planus, ir techniškai prižiūrimas arba taisomas naudojant originalias „Briggs & Stratton" dalis. Ši garantija netaikoma esant žalai dėl techninės priežiūros nebuvimo arba neoriginalių dalių naudojimo.

Įprastas susidėvėjimas – kaip ir visi mechaniniai prietaisai, šis įrenginys gali susidėvėti net ir tinkamai techniškai jį prižiūrint. Ši garantija netaikoma remonto darbams, kai gaminio tarnavimo laikas baigiasi dėl jo arba kokios nors jo dalies natūralaus susidėvėjimo. Garantija netaikoma techninės priežiūros ir nusidėvėjimo elementams, pavyzdžiui, filtrams, diržams, pjovimo peiliams ir stabdžių kaladėlėms (variklio stabdžių kaladėlėms garantija galioja) vien nusidėvėjimo charakteristikų atžvilgiu, nebent žala būtų padaryta dėl medžiagų ar gamybos defektų.

Kitos išimtys – ši garantija netaikoma esant žalai dėl nelaimingo atsitikimo, netinkamo naudojimo, modifikacijų, dalinių pakeitimų, netinkamos priežiūros, užšalimo arba cheminio nusidėvėjimo. Priedams arba aksesuarams, kurie nėra pateikiami originalioje pakuotėje kartu su gaminiu, ši garantija taip pat netaikoma. Ši garantija netaikoma naudotai, restauruotai, perduotai kitam savininkui ar demonstracinei įrangai ar varikliams. Ši garantija taip pat netaikoma esant gedimų, atsiradusių dėl stichinių nelaimių ir kitų nenumatytų aplinkybių (force majeure), kurių gamintojas negali kontroliuoti.

Not For Reproduction

BRIGGS & STRATTON IZSTRĀDĀJUMU GARANTIJAS NOSACĪJUMI

IEROBEŽOTĀ GARANTIJA

Tālāk norādītajā garantijas periodā uzņēmums Briggs & Stratton apņemas bez papildu maksas remontēt vai nomainīt jebkuras sastāvdaļas ar izejmateriāla vai ražošanas defektu. Transporta izmaksas par izstrādājumu, kurš šīs garantijas ietvaros iesniegts remontam vai apmaiņai, jāsedz pircējam. Šī garantija ir spēkā tālāk norādītajos laika periodos un ievērojot tālāk izklāstītos nosacījumus. Lai saņemtu garantijas apkopes pakalpojumus, skatiet pārstāvju meklēšanas karti vietnē www.SNAPPER.com un noskaidrojiet tuvāko pilnvaroto apkopes pakalpojumu sniedzēju. Pircējam ir jāsazinās ar pilnvaroto apkopes pakalpojumu sniedzēju un jānogādā izstrādājums tā turpmākai pārbaudei un testēšanai pilnvarotajam apkopes pakalpojumu sniedzējam.

Citu tiešu garantiju nav. Netiešas garantijas, ieskaitot garantijas par piemērotību pārdošanai un atbilstību noteiktam nolūkam, ir spēkā zemāk norādītajā garantijas periodā, vai arī uz tām attiecināmi tiesību aktos atrunātie ierobežojumi. Atbildība par nejaušiem vai izrietošiem zaudējumiem tiek izslēgta tādā mērā, kādā šī atbildības izslēgšana ir atrunāta tiesību aktos. Dažās valstīs un zemēs neatzīst ierobežojumus attiecībā uz to, cik ilgi ir spēkā netiešā garantija, bet citās valstīs vai to daļās nepieļauj nejaušo vai izrietošo zaudējumu izslēgšanu vai ierobežošanu, tādēļ iepriekšminētais ierobežojums un garantijas izslēgšana var neattiekties uz jums. Šī garantija sniedz jums noteiktas juridiskās tiesības, un jums var arī būt citas tiesības, kuras atšķiras dažādās valstīs un dažādās vienas valsts daļās.**

GARANTIJAS PERIODS

	Lietošana patēriņa vajadzībām	Komerciāla lietošana
Aprīkojums	60 mēneši	Nav
Akumulators un lādētājs	24 mēneši	Nav

** Austrālijā: mūsu izstrādājumi tiek nodrošināti ar garantijām, kuras saskaņā ar Austrālijas Patērētāju aizsardzības likumu nevar izslēgt. Jums ir tiesības nomainīt izstrādājumu vai saņemt naudas līdzekļu atmaksu, ja izstrādājuma darbībā radušies būtiski traucējumi, vai arī, ja radušies citi pamatoti paredzami zaudējumi vai bojājumi. Turklāt jums ir tiesības iesniegt izstrādājumu remontam vai nomainīt izstrādājumu, ja tā kvalitāte nav pieņemama, taču tā darbības traucējumi nav būtiski. Lai saņemtu garantijas apkopes pakalpojumus, skatiet pārstāvju meklēšanas karti vietnē BRIGGSandSTRATTON.COM un noskaidrojiet tuvāko pilnvaroto apkopes pakalpojumu sniedzēju, vai sazinieties ar mums pa tālruni 1300 274 447, sūtiet e-pasta ziņojumu uz e-pasta adresi salesenquires@briggsandstratton.com.au vai rakstiet uz adresi Briggs & Stratton Australia Pty Ltd, 1 Moorebank Avenue, NSW, Australia, 2170.

Garantijas periods sākas dienā, kad izstrādājumu iegādājies pirmais mazumtirdzniecības patērētājs vai komercpatērētājs. "Izmantošana patēriņa vajadzībām" nozīmē, ka mazumtirdzniecības patērētājs izmanto preci savā mājsaimniecībā. "Izmantošana komerciāliem nolūkiem" nozīmē visus pārējos preces izmantošanas veidus, tai skaitā lietošanu komerciāliem, peļņas gūšanas vai izīrēšanas nolūkiem. Tiklīdz izstrādājums tiek izmantots komerciāliem nolūkiem, saskaņā ar šīs garantijas nosacījumiem turpmāk tas tiek uzskatīts par komerciālai lietošanai iegādātu izstrādājumu.

Lai nodrošinātu ātru un pilnvērtīgu garantijas servisu, reģistrējiet izstrādājumu turpmāk norādītajā vietnē vai vietnē www.onlineproductregistration.com, nosūtiet aizpildītu reģistrācijas karti pa pastu vai zvaniet pa tālruni uz numuru 1-800-743-4115 (ASV).

Saglabājiet savu pirkumu apliecinošo čeku. Ja netiek iesniegts apliecinājums sākotnējam pirkuma datumam, kad ir nepieciešams garantijas serviss, tad garantijas perioda noteikšanai tiek izmantots izstrādājuma izgatavošanas datums. Lai varētu izmantot Briggs & Stratton garantiju, nav nepieciešams reģistrēt izstrādājumu.

PAR JŪSU GARANTIJU

Garantijas apkopes pakalpojumi ir pieejami tikai, sazinoties ar Snapper pilnvarotu apkopes pakalpojumu sniedzēju. Parasti garantijas remontdarbus veic ierastajā kārtībā, taču dažreiz garantijas prasības var būt nepamatotas. Šī garantija sedz tikai materiālu vai ražošanas defektus. Tā nesedz bojājumus, ko izraisījusi neatļauta vai nepareiza lietošana, nepareiza apkope vai remonts, kā arī parastu izstrādājuma nolietojumu.

Neatļauta un nepareiza lietošana. Pareiza izstrādājuma lietošana un tā pielietojuma mērķis ir aprakstīti lietotāja rokasgrāmatā. Izstrādājuma lietošana veidā, kas nav norādīts lietotāja rokasgrāmatā vai izstrādājuma lietošana pēc tam, kad tas ticis bojāts, anulē tiesības uz garantiju. Garantija zaudē spēku, ja ir noņemts izstrādājuma sērijas numurs, vai ja izstrādājums ir jebkādā veidā mainīts, kā arī gadījumos, kad var pierādīt tā ļaunprātīgu izmantošanu, piemēram, ja atrasti bojājumi no sitieniem vai ūdens/ķīmiskās korozijas.

Nepareiza tehniskā apkope vai remonts. Šī izstrādājuma tehniskā apkope ir jāveic atbilstoši lietotāja rokasgrāmatā aprakstītajām procedūrām un grafikiem, un remonts vai apkope ir jāveic, lietojot oriģinālās Briggs & Stratton vai līdzvērtīgas rezerves daļas. Šī garantija nesedz bojājumus, kas radīti tehnisko apkopju neveikšanas vai neoriģinālo rezerves daļu lietošanas rezultātā.

Parastais nolietojums. Tāpat kā vairums mehānisku ierīču, arī jūsu aprīkojums ir pakļauts nolietojumam, pat, ja tam pienācīgi veiktas apkopes. Garantija nesedz remonta izmaksas, ja parastas lietošanas rezultātā ir daļēji vai pilnīgi samazinājies aprīkojuma vai atsevišķas tā detaļas darbmūžs. Garantija neattiecas uz sastāvdaļām, kurām ir nepieciešama tehniskā apkope vai kuras ir pakļautas dabiskajam nolietojumam, piemēram, uz filtriem, siksnām, asmeņiem, bremžu klučiem (izņemot dzinēja bremžu klučus), izņemot izejmateriāla vai ražošanas defekta gadījumā.

Citi ierobežojumi. Šajā garantijā nav iekļauti bojājumi, kas radušies negadījumu, ļaunprātīgas izmantošanas, modifikāciju, izmaiņu, nepareizas apkopes, sasalšanas vai ķīmiskas korozijas dēļ. Garantija neattiecas arī uz palīgierīcēm un piederumiem, kas nav bijuši iekļauti izstrādājuma sākotnējā komplektācijā. Šī garantija neattiecas uz lietotu, daudzkārtlietojamu vai prezentācijas nolūkiem paredzētu aprīkojumu vai dzinējiem. Tāpat šī garantija nesedz defektus, kas radušies stihisku nelaimju vai citu nepārvaramas varas notikumu dēļ, kurus ražotājs nespēj ietekmēt.

Not for Reproduction

BRIGGS & STRATTON GARANTIEBELEID PRODUCTEN

BEPERKTE GARANTIE

Briggs & Stratton garandeert dat het gedurende de hieronder opgegeven garantieperiode alle onderdelen van het apparaat met materiaal- en/of fabricagefouten gratis zal repareren en/of vervangen. Transportkosten voor onderdelen die zijn ingezonden voor reparatie of vervanging onder deze garantie komen ten laste van de koper. Deze garantie is geldig voor- en onderhavig aan de onderstaande periodes en voorwaarden. Voor garantieservice kunt u de dichtstbijzijnde erkende servicedealer vinden met behulp van de dealerzoekfunctie op www.SNAPPER.com. De koper moet contact opnemen met de erkende servicedealer en vervolgens het product beschikbaar stellen aan de erkende servicedealer voor onderzoek en tests.

Er zijn geen andere expliciete garanties van toepassing. Impliciete garanties zoals die van verkoopbaarheid en geschiktheid voor een bepaald doel zijn beperkt tot één jaar vanaf aankoop of tot mate die door de wet is toegestaan. Aansprakelijkheid voor incidentele of gevolgschade wordt uitgesloten voor zover dit wettelijk toegestaan is. Bepaalde staten of landen staan geen beperkingen toe over hoe lang een impliciete garantie geldig is en bepaalde staten of landen staan geen uitsluiting of beperking toe voor incidentele of gevolgschade, zodat de hoger vermelde beperking en uitsluiting misschien niet op u van toepassing is. Deze garantie verleent u specifieke wettelijke rechten en het is mogelijk dat u ook andere rechten hebt, aangezien deze per staat of per land kunnen verschillen.**

GARANTIEPERIODE

Onderdeel	Particulier gebruik	Commercieel gebruik
Uitrusting	60 maanden	Geen
Batterij en batterijlader	24 maanden	Geen

** In Australië - Onze artikelen worden geleverd met garanties die onder de Australische consumentenwetgeving niet kunnen worden uitgesloten. U hebt recht op vervanging of terugbetaling voor een grote storing en voor compensatie voor alle andere redelijk te voorziene verliezen of schade. U hebt ook het recht om de goederen te laten repareren of vervangen als de goederen niet van een aanvaardbare kwaliteit zijn en de schade niet een belangrijke storing is. Voor garantieservice kunt u de dichtstbijzijnde erkende servicedealer vinden met behulp van de dealerzoekfunctie op [insert website address], of door 1300 274 447 te bellen, of door een e-mail of brief te sturen aan salesenquires@briggsandstratton.com.au, Briggs & Stratton Australia Pty Ltd, 1 Moorebank Avenue, NSW, Australia, 2170.

De garantieperiode begint op de datum van aankoop door de eerste consument of commerciële klant. “Consumentengebruik“ betekent persoonlijk huishoudelijk gebruik door een particuliere consument. “Commercieel gebruik” betekent ieder ander gebruik, inclusief het gebruik voor commerciële huurdoeleinden of voor het genereren van inkomen. Zodra het product voor commerciële doelen is gebruikt, zal het hierna worden beschouwd als commercieel gebruik voor doeleinden van deze garantie.

Voor directe en volledige garantiedekking wordt u verzocht uw product te registreren op de hierboven vermelde website of op www.onlineproductregistration.com, of om de ingevulde registratiekaart (indien verstrekt) per post te versturen, of ons te bellen op het nummer 1-800-743-4115 (in de VS).

Bewaar uw kwitantie als aankoopbewijs. Indien u geen bewijs van de eerste aankoopdatum kunt overleggen op het moment dat om garantieservice verzocht wordt, dan zal de fabricagedatum van het product gebruikt worden om de garantieperiode te bepalen. Om in aanmerking te komen voor garantieservice voor producten van Briggs & Stratton hoeft het product niet geregistreerd te zijn.

OVER UW GARANTIE

De garantieservice is uitsluitend beschikbaar via de erkende servicedealers van Snapper. De meeste garantie zal routinematig afgehandeld worden, maar soms zijn verzoeken om garantieservice niet billijk. Deze garantie geldt alleen voor materiaal- en/of fabricagefouten. Hij geldt niet voor schade die is veroorzaakt door verkeerd gebruik of misbruik, verkeerd onderhoud of reparatie, of normale slijtage.

Verkeerd gebruik en misbruik - Het juiste, bedoelde gebruik van dit product wordt beschreven in de gebruikershandleiding. Als u het product gebruikt op een manier die niet is beschreven in de gebruikershandleiding of als u het product gebruikt nadat het is beschadigd, vervalt uw garantie. Garantie is niet toegestaan als het serienummer op het product is verwijderd of als het product op een of andere manier is gewijzigd of aangepast, of als het product blijkt te zijn mishandeld zoals herkenbaar is aan inslagschade of beschadiging door water/chemische corrosie.

Verkeerd onderhoud of reparatie - Dit product moet worden onderhouden volgens de procedures en schema's in de gebruikershandleiding en voor service- en reparatiewerkzaamheden moeten originele Briggs & Stratton-onderdelen worden gebruikt. Schade die is veroorzaakt door gebrekkig onderhoud of het gebruik van niet-originele onderdelen valt niet onder de garantie.

Normale slijtage - Net zoals alle mechanische apparaten is ook uw apparaat onderhevig aan slijtage zelfs als het goed wordt onderhouden. Deze garantie dekt geen reparaties wanneer normaal gebruik de levensduur van een onderdeel of machine heeft uitgeput. Onderdelen die moeten worden onderhouden en aan slijtage onderhevig zijn zoals filters, riemen, snijbladen en remblokken (met uitzondering van motorremblokken) vallen niet onder de garantie als het uitsluitend om slijtagekenmerken gaat, maar wel als er sprake is van materiaal- en/of fabricagefouten.

Andere uitsluitingen - Deze garantie is niet van toepassing van schade als gevolg van ongelukken, misbruik, modificaties, veranderingen, onjuist onderhoud, bevriezen of chemisch verval. Toevoegingen of toebehoren die oorspronkelijk niet met het product zijn meegeleverd, zijn eveneens uitgesloten. Deze garantie geldt niet voor gebruikte, gereviseerde, tweedehands aangeschafte of voor demonstraties gebruikte apparatuur of motoren. Deze garantie sluit defecten uit die te wijten zijn aan overmacht en andere niet te voorziene gebeurtenissen waarop de fabrikant geen invloed heeft.

Not for Reproduction

BRIGGS & STRATTONS GARANTIPOLICY FOR PRODUKTER

BEGRENSET GARANTI

Briggs & Stratton garanterer at selskapet i løpet av garantiperioden som er angitt nedenfor vederlagsfritt vil reparere eller erstatte alle deler som er defekte når det gjelder materiale eller utførelse eller begge deler. Transportkostnader for et produkt som leveres inn for reparasjon eller utskifting under denne garantien må dekkes av kjøperen. Denne garantien gjelder for og er underlagt tidsperiodene og betingelsene nedenfor. For garantiservice kan du finne nærmeste autoriserte servicesenter med hjelp av forhandlerkartet på www.SNAPPER.com. Kjøperen må kontakte den autoriserte serviceforhandleren, og deretter gjøre produktet tilgjengelig for den autoriserte serviceforhandleren for inspeksjon og testing.

Det er ingen andre uttrykte garantier. Underforståtte garantier, herunder om salgbarhet og egnethet for et bestemt formål, er begrenset til ett år fra kjøpsdato, eller til den utstrekning loven tillater. **Ansvar for tilfeldige skader eller skader som konsekvens er utelukket i den grad utelukkelse er tillatt ved lov.** Noen land tillater ikke begrensninger på hvor lenge en underforstått garanti varer, og noen stater eller land tillater ikke fraskrivelse eller begrensning av tilfeldige skader eller skader som konsekvens, så det som er angitt ovenfor ang. begrensninger og utelukkelse gjelder kanskje ikke for deg. Denne garantien gir deg spesielle juridiske rettigheter, og du kan også ha andre rettigheter som varierer fra stat til stat eller land til land.**

GARANTIPERIODE

	Privat bruk	Profesjonelt bruk
Utstyr	60 måneder	Ingen
Batteri og batterilader	24 måneder	Ingen

** I Australia – våre varer leveres med garantier som ikke kan utelukkes iht. Australias forbrukerlovgivning. Du har rett til erstatning eller refusjon for en større feil, og som erstatning for alle andre rimelig forutsigbare tap eller skader. Du har også rett til å få varene reparert eller erstattet dersom varene ikke er av akseptabel kvalitet og svikten ikke utgjører noen større feil. For garantiservice, finn nærmeste autoriserte forhandlerverksted på kartet over forhandlere på BRIGGSandSTRATTON.com, eller ved å ringe 1300 274 447, evt. ved å sende e-post, hhv. skrive til salesenquires@briggsandstratton.com.au, Briggs & Stratton Australia Pty Ltd, en Moorebank Avenue, NSW, Australia, 2170.

Garantiperioden begynner på kjøpsdatoen ved første kjøp i detaljhandel for forbrukere eller næringskunder. "Hjemmebruk" betyr personlig, husbruk av en bruker. "Forretningsmessig bruk" betyr all annen bruk, inkludert bruk for kommersielt, forretningsmessig eller utleieformål. Når et produkt har blitt brukt kommersielt, vil det deretter bli betraktet som et kommersielt brukt produkt i forhold til anvendelse av denne garantien.

For å sikre rask og fullstendig garantidekning må du registrere produktet på nettstedet som vises over eller på www.onlineproductregistration.com, eller du kan sende det utfylte registreringskortet (hvis et slikt finnes) via e-post, eller ringe 1-800-743-4115 (i USA).

Ta vare på bevis på kjøpet i form av kvittering. Hvis du ikke kan legge fram bevis på første salgsdato når garantiservice forespørres, vil produksjonsdatoen for produktet bli brukt til å bestemme garantiperioden. Produktregistrering er ikke nødvendig for å få utført garantiservice på Briggs & Strattons produkter.

OM GARANTIEN

Garantiservice er kun tilgjengelig via Snapper autoriserte serviceforhandlere. De fleste garantireparasjoner utføres rutinemessig, men noen ganger kan det forekomme at et garantikrav ikke er rettmessig. Denne garantien dekker kun defekter mht. materialer og utførelse. Den dekker ikke skader som skyldes feil bruk eller misbruk, feil utført vedlikehold eller reparasjon eller normal slitasje eller elde.

Feil bruk og misbruk – Riktig, beregnet bruk av dette produktet er beskrevet i brukerhåndboken. Bruker du produktet på en måte som ikke er beskrevet i brukerhåndboken eller bruker du produktet etter at det er blitt skadet, vil dette gjøre garantien ugyldig. Garantien gjelder ikke hvis serienummeret på produktet er blitt fjernet eller hvis produktet har blitt endret eller modifisert på noen måte, eller hvis produktet har bevis på misbruk som støtskade, eller vann-/kjemiske korrosjonsskader.

Feil vedlikehold eller reparasjon – Dette produktet må vedlikeholdes i samsvar med prosedyrene og tidsplanene som er angitt i brukerhåndboken, og reparasjon og service må utføres med originale Briggs & Stratton-deler eller tilsvarende. Skader forårsaket av mangel på vedlikehold eller bruk av ikke-originale deler er ikke dekket av garantien.

Normal slitasje og elde – Som alt mekanisk utstyr blir enheten utsatt for slitasje, selv når den vedlikeholdes som den skal. Denne garantien dekker ikke reparasjoner når normal bruk har slitt ut en del eller utstyret. Vedlikeholds- og slitasjeelementer som f.eks. filtre, reimer, knivblad og bremseklosser (unntatt motor-bremseklosser) er ikke dekket av garantien på grunn av slitasjeegenskaper alene, med mindre årsaken skyldes material- eller produksjonsfeil.

Andre utelukkelser fra garantien – Denne garantien utelukker skader på grunn av uhell, misbruk, modifikasjoner, endringer, feil utført service, frostskader eller kjemisk nedbryting. Vedlegg eller tilbehør som ikke opprinnelig var pakket sammen med produktet og fulgte med i pakningen er også ekskludert. Denne garantien omfatter ikke brukt, overhalt, annenhåndsutstyr eller demonstrasjonsutstyr eller -motorer. Denne garantien utelukker også feil på grunn av Guds andlinger og andre force majeure -hendelser utenfor produsentens kontroll.

Not for Reproduction

GWARANCJA NA PRODUKTY FIRMY BRIGGS & STRATTON

OGRANICZONA GWARANCJA

Firma Briggs & Stratton gwarantuje, że w określonym poniżej okresie obowiązywania gwarancji dokona nieodpłatnej naprawy lub wymiany dowolnej części, w której wystąpią wady materiałowe lub produkcyjne bądź obie te wady. Koszty transportu produktu dostarczonego do naprawy lub wymiany w ramach niniejszej gwarancji ponosi nabywca. Gwarancja pozostaje w mocy przez podane poniżej okresy i podlega określonym poniżej warunkom. W celu uzyskania usługi gwarancyjnej należy wyszukać najbliższy autoryzowany punkt serwisowy na mapie autoryzowanych dealerów serwisowych, dostępnej pod adresem www.SNAPPER.com. Nabywca musi skontaktować się z autoryzowanym dealerem serwisowym, a następnie udostępnić mu produkt w celu przeprowadzenia oględzin i testów.

Nie istnieje żadna inna wyraźna gwarancja. Gwarancje domniemane, włącznie z gwarancjami przydatności handlowej i przydatności do konkretnego celu, obowiązują jedynie w określonym poniżej okresie gwarancyjnym lub w okresie dopuszczalnym przez prawo. **Odpowiedzialność za szkody uboczne lub wynikowe podlega wyłączeniu w zakresie dopuszczalnym przez prawo.** W niektórych krajach nie zezwala się na ograniczenie okresu obowiązywania gwarancji domniemanej, a ponadto w niektórych krajach nie zezwala się na wyłączenie lub ograniczenie odpowiedzialności za szkody uboczne lub wynikowe, w związku z tym powyższe ograniczenia i wyłączenia mogą nie dotyczyć niektórych nabywców. Niniejsza gwarancja zapewnia nabywcy określone ustawowe prawa. Nabywcy mogą również przysługiwać inne prawa, które mogą być różne w zależności od kraju.**

OKRES GWARANCYJNY

	Zastosowanie konsumenckie	Zastosowanie komercyjne
Urządzenie	60 miesiące	Brak
Bateria i ładowarka	24 miesiące	Brak

** W Australii nasze produkty są objęte gwarancjami, które — zgodnie z Australijskim Prawem Konsumenckim — nie mogą zostać wyłączone. W przypadku poważnej awarii nabywca ma prawo do wymiany urządzenia na nowe lub do zwrotu pieniędzy, zaś w przypadku innych, przewidywalnych w granicach rozsądku strat lub uszkodzeń — do rekompensaty. Nabywca ma również prawo do naprawy lub wymiany produktu, jeśli jego jakość jest nie do przyjęcia, zaś awaria nie kwalifikuje się jako poważna. W celu uzyskania usługi gwarancyjnej należy wyszukać najbliższy autoryzowany punkt serwisowy na mapie autoryzowanych dealerów serwisowych dostępnej w witrynie BRIGGSandSTRATTON.COM, zadzwonić pod numer 1300 274 447 bądź przesłać pocztą elektroniczną lub zwykłą wiadomość na adres salesenquires@ briggsandstratton.com.au lub Briggs & Stratton Australia Pty Ltd, 1 Moorebank Avenue, NSW, Australia, 2170.

Okres obowiązywania gwarancji liczony jest od daty zakupu dokonanego przez pierwszego nabywcę detalicznego lub komercyjnego. Określenie „zastosowanie konsumenckie" oznacza użytkowanie we własnym gospodarstwie domowym przez konsumenta detalicznego. Określenie „zastosowanie komercyjne" odnosi się do wszystkich innych sposobów użytkowania, w tym do celów komercyjnych, zarobkowych i pod wynajem. Wykorzystanie produktu do celów komercyjnych powoduje, że dla celów niniejszej gwarancji będzie odtąd uważany za produkt o zastosowaniu komercyjnym.

Aby zapewnić sobie bezzwłoczne korzystanie z pełnego zakresu usług gwarancyjnych, należy zarejestrować posiadany produkt w podanej wyżej witrynie internetowej lub pod adresem www.onlineproductregistration.com, ewentualnie przesłać wypełnioną kratę rejestracyjną (jeśli została dostarczona), bądź zadzwonić pod numer 1-800-743-4115 (w USA).

Zachować dowód zakupu. Jeśli w chwili zgłoszenia zapotrzebowania na gwarancyjną usługę serwisową nabywca nie dostarczy dowodu zakupu potwierdzającego datę pierwszej sprzedaży, do ustalenia ważności okresu gwarancyjnego zostanie użyta data produkcji wyrobu. Rejestracja produktu nie jest wymagana w celu uzyskania gwarancyjnej usługi serwisowej dotyczącej produktów firmy Briggs & Stratton.

INFORMACJE O GWARANCJI

Gwarancyjne usługi serwisowe dostępne są wyłącznie za pośrednictwem autoryzowanych dealerów serwisowych firmy Snapper. Większość napraw gwarancyjnych jest realizowana rutynowo, jednak czasem zgłoszenie zapotrzebowania na gwarancyjną usługę serwisową może być nieuzasadnione. Niniejsza gwarancja obejmuje wyłącznie wady materiałowe lub produkcyjne. Gwarancja nie obejmuje uszkodzeń spowodowanych niewłaściwym lub niezgodnym z przeznaczeniem użytkowaniem, niewłaściwym przeprowadzaniem konserwacji lub napraw bądź normalnym zużyciem eksploatacyjnym.

Niewłaściwe lub niezgodne z przeznaczeniem użytkowanie — Prawidłowe, zgodne z przeznaczeniem użytkowanie niniejszego produktu opisano w instrukcji obsługi. Użytkowanie produktu w sposób inny niż opisany w instrukcji obsługi lub użytkowanie produktu uszkodzonego powoduje unieważnienie gwarancji. Gwarancja zostanie również unieważniona w przypadku usunięcia umieszczonego na produkcie numeru seryjnego lub jeśli produkt zostanie w jakikolwiek sposób przerobiony bądź zmodyfikowany, a także jeśli produkt nosi ślady uszkodzenia powstałego w wyniku uderzenia lub ślady korozji spowodowanej działaniem wody lub substancji chemicznych.

Niewłaściwie przeprowadzana konserwacja lub naprawa — Konserwacja niniejszego produktu musi być przeprowadzana zgodnie z harmonogramem i procedurami podanymi w instrukcji obsługi, zaś obsługa serwisowa i naprawy muszą być wykonywane z użyciem oryginalnych części firmy Briggs & Stratton lub ich odpowiedników. Gwarancja nie obejmuje uszkodzeń powstałych w wyniku braku konserwacji lub używania nieoryginalnych części.

Normalne zużycie eksploatacyjne — Tak jak większość urządzeń mechanicznych, niniejsze urządzenie podlega zużyciu nawet w przypadku właściwej konserwacji. W przypadku normalnego zużycia się części lub urządzenia naprawa nie jest objęta gwarancją. Gwarancja nie obejmuje elementów podlegających wyeksploatowaniu i zużyciu, takich jak. filtry, paski, ostrza tnące i klocki hamulcowe (z wyjątkiem klocków hamulcowych silnika), jeśli ulegną one wyłącznie naturalnemu zużyciu, chyba że przyczyną zużycia są wady materiałowe lub wady produkcyjne.

Pozostałe wyłączenia gwarancyjne — Niniejsza gwarancja nie obejmuje uszkodzeń będących wynikiem wypadku, nieprawidłowego użytkowania, modyfikacji, przeróbek, niewłaściwej obsługi serwisowej, zamarznięcia lub uszkodzenia chemicznego. Gwarancją nie są również objęte elementy lub akcesoria, które nie znajdowały się w oryginalnym opakowaniu produktu. Niniejsza gwarancja nie obejmuje używanego, regenerowanego lub demonstracyjnego sprzętu bądź silników. Niniejsza gwarancja nie obejmuje także awarii będących wynikiem zdarzeń losowych i działaniem sił wyższych niezależnych od producenta.

Not for Reproduction

POLÍTICA DE GARANTIA DE PRODUTOS DA BRIGGS & STRATTON

GARANTIA LIMITADA

A Briggs & Stratton assegura que, durante o período de garantia abaixo especificado, irá reparar ou substituir, sem qualquer encargo, qualquer peça com defeitos de material, de mão-de-obra ou ambos. Os encargos relativos ao transporte dos produtos sujeitos a reparação ou substituição ao abrigo desta garantia devem ser suportados pelo comprador. Esta garantia é válida pelos, e está sujeita aos, períodos de tempo e às condições abaixo apresentadas. Para aceder ao serviço de garantia, contacte o revendedor autorizado mais próximo indicado no nosso mapa de localização de revendedores em www.SNAPPER.com. O comprador deve contactar o revendedor autorizado e, em seguida, disponibilizar o produto ao revendedor autorizado para realização da inspecção e testes.

Não existe qualquer outra garantia expressa. Garantias implicadas, incluindo as referentes à comercialização e manutenção com um objectivo em particular, estão limitadas a um ano a contar do momento da aquisição, ou ao que é permitido por lei. **Exclui-se a responsabilidade por danos incidentais ou consequenciais de acordo com o permitido por lei.** Alguns estados ou países não permitem limitações quanto à duração de uma garantia implícita e alguns estados e países não permitem a exclusão ou limitação de danos incidentais ou consequenciais, por isso a limitação e exclusão acima podem não se aplicar ao seu caso. Esta garantia fornece-lhe direitos legais específicos e pode também ter outros direitos que variam de estado para estado ou de país para país.**

PERÍODO DE GARANTIA

Item	Utilização pelo consumidor	Utilização comercial
Equipamento	60 mês	Nenhum
Bateria e carregador de bateria	24 mês	Nenhum

** Na Austrália - Os nossos produtos possuem garantias que não podem ser excluídas ao abrigo da lei australiana relativa aos direitos do consumidor. O consumidor terá direito a substituição ou reembolso, em caso de avaria grave, e a compensação por qualquer outra perda ou dano razoavelmente previsíveis. O consumidor terá ainda direito à reparação ou substituição dos produtos se a qualidade dos mesmos não for aceitável e se a avaria em questão não der origem a uma avaria grave. Para aceder ao serviço de garantia, contacte o revendedor autorizado mais próximo indicado no nosso mapa de localização de revendedores em BRIGGSandSTRATTON.COM, efectue um telefonema para o número 1300 274 447, envie um e-mail para salesenquires@briggsandstratton.com.au ou escreva para Briggs & Stratton Australia Pty Ltd, 1 Moorebank Avenue, NSW, Austrália, 2170.

O período da garantia começa a partir da data da aquisição efectuada pelo primeiro revendedor ou consumidor final. "Utilização pelo consumidor" significa utilização doméstica privada por um consumidor final. "Utilização comercial" significa todas as outras utilizações, incluindo a utilização para fins comerciais, de criação de receitas ou aluguer. No âmbito desta garantia, após a utilização de um produto para fins comerciais, este será considerado um produto para utilização comercial.

De modo a garantir uma cobertura completa e abrangente, registe o produto no web site mencionado acima ou em www.onlineproductregistration.com, ou envie um e-mail com o cartão de registo completo (se fornecido), ou ligue para 1-800-743-4115 (nos EUA).

Guarde o comprovativo de compra. Caso não seja possível comprovar a data de aquisição inicial quando solicitar o serviço de garantia, a data de fabrico do produto será utilizada para determinar o período de garantia. Não é necessário o registo do produto para obter o serviço de garantia dos produtos da Briggs & Stratton.

SOBRE A SUA GARANTIA

O serviço de garantia está apenas disponível através dos revendedores autorizados da Snapper. A maioria das reparações ao abrigo da garantia é resolvida de forma regular, mas, por vezes, os pedidos de serviço de garantia poderão não ser adequados. Esta garantia apenas abrange os defeitos de material ou de mão-de-obra. Não cobre os danos causados devido à utilização incorrecta ou abusiva, manutenção ou reparações incorrectas ou desgaste normal.

Utilização incorrecta ou abusiva - A utilização adequada e pretendida deste produto está descrita no Manual do Utilizador. A utilização do produto de forma não especificada no Manual do Operador ou a utilização do produto após a ocorrência de danos irá invalidar a sua garantia. A garantia não é permitida se o número de série do produto tiver sido removido ou se o produto tiver sido alterado ou modificado de qualquer forma, ou se o produto tiver evidências de abuso, tais como danos de choque ou danos de corrosão por água/química.

Manutenção ou reparações incorrectas - Este produto deve ser mantido de acordo com os procedimentos e programação fornecidos no Manual do Utilizador e a assistência técnica e reparação devem ser efectuadas utilizando peças Briggs & Stratton genuínas. Danos causados por falta de manutenção ou pela utilização de peças não originais não estão cobertos pela garantia.

Desgaste normal - Como a maior parte dos dispositivos mecânicos, a sua unidade está sujeita a desgaste mesmo se for mantida correctamente. Esta garantia não abrange as reparações resultantes do fim da vida útil de uma peça ou equipamento devido a desgaste normal. Itens de manutenção e de utilização como filtros, correias, lâminas cortantes e calços de travão (os calços de travão do motor estão cobertos) não são cobertos pela garantia devido apenas a características de desgaste, a menos que a causa seja devida a defeitos no material ou esteja relacionada com mão-de-obra.

Outras Exclusões - Esta garantia exclui os danos provocados por acidente, abusos, modificações, alterações, manutenção incorrecta, congelamento ou deterioração química. Estão também excluídos os anexos ou acessórios que não foram originalmente embalados com o produto. Esta garantia não inclui a utilização, o recondicionamento, em segunda mão ou a demonstração de equipamentos ou motores. Esta garantia exclui falhas por desastres naturais e outros motivos de causa maior que ultrapassam o controlo do fabricante.

Notice: Reproduction

POLITICA DE GARANȚIE PENTRU PRODUSELE BRIGGS & STRATTON

GARANȚIE LIMITATĂ

Briggs & Stratton garantează că, în perioada de garanție specificată mai jos, va repara sau va înlocui în mod gratuit orice componente cu defecte de material, de manoperă sau ambele. Cheltuielile de transport pentru piesele trimise pentru a fi reparate sau înlocuite sub această garanție trebuie suportate de către cumpărător. Această garanție este valabilă pentru perioadele de timp și în condițiile menționate mai jos. Pentru servicii de garanție, localizați cel mai apropiat dealerul autorizat pentru service de pe harta geografică la adresa www.SNAPPER.com. Cumpărătorul trebuie să contacteze dealerul autorizat pentru service și trebuie să îi pună acestuia la dispoziție produsul pentru inspecție și testare.

Nu există alte garanții explicite. Garanțiile implicite, inclusiv cele de vandabilitate sau potrivire unui scop predefinit sunt limitate la perioada de garanție dată mai jos sau în limita permisă de lege. În limitele permise de lege, producătorul este exonerat de orice răspundere în ceea ce privește daunele incidentale și conexe care nu fac obiectul garanțiilor. Este posibil ca această prevedere să nu fie valabilă pentru dvs., deoarece legile privitoare la garanția acordată pentru aceste daune sunt diferite în țări și în state diferite. Această garanție vă acordă drepturi legale specifice, precum și alte drepturi care diferă de la stat la stat sau țară la țară.**

PERIOADA DE GARANȚIE

	Uz Personal	Uz Comercial
Echipament	60 luni	Nu
Acumulator și încărcător de baterie	24 luni	Nu

** În Australia - Mărfurile noastre sunt însoțite de garanții care nu pot fi excluse prin legea consumatorului din Australia. Aveți dreptul la înlocuiri sau rambursări în cazul unei defecțiuni majore și la compensări în cazul oricăror altor pierderi sau daune previzibile în mod rezonabil. De asemenea, aveți dreptul la reparații sau înlocuiri ale produselor dacă acestea nu sunt de calitate acceptabilă și dacă defecțiunea nu este una majoră. Pentru a beneficia de service conform garanției, localizați cel mai apropiat dealer autorizat pentru service folosind aplicația de pe BRIGGSandSTRATTON.COM, apelând 1300 274 447 sau contactându-ne prin e-mail ori în scris la salesenquires@ briggsandstratton.com.au, Briggs & Stratton Australia Pty Ltd, 1 Moorebank Avenue, NSW, Australia, 2170.

Perioada de garanție începe la data cumpărării de către primul cumpărător cu amănuntul sau comercial. Prin “uz personal” se înțelege folosirea acestui produs în gospodărie de către primul său cumpărător cu amănuntul. Prin “uz comercial” se înțelege orice altă utilizare, inclusiv comercială, activitate aducătoare de venituri sau închirieri. După ce produsul a fost supus utilizării comerciale, va intra sub incidența termenilor pentru utilizare comercială ai acestei garanții.

Pentru asigurarea unei acoperiri prompte și complete a garanției, înregistrați-vă produsul pe site-ul de mai sus sau la www.onlineproductregistration.com, trimiteți prin poștă cardul de înregistrare completat (dacă există) sau apelați 1-800-743-4115 (în USA).

Păstrați chitanța. Dacă nu prezentați dovada datei de cumpărare în momentul în care solicitați servicii de garanție, pentru a determina eligibilitatea la garanție va fi folosită data fabricării. Înregistrarea produsului nu este obligatorie pentru obținerea serviciilor de garanție la produsele Briggs & Stratton.

DESPRE GARANȚIE

Serviciul de garanție este disponibil numai prin dealerii autorizați pentru service Snapper. Cele mai multe din acestea sunt operații de rutină dar, în unele situații garanția nu acoperă reparațiile care se impun. Garanția de față acoperă numai defectele de materiale sau de manoperă. Nu sunt acoperite deteriorările provocate de utilizare necorespunzătoare sau abuzivă, întreținere sau reparații neadecvate sau uzură tehnică și morală.

Utilizare necorespunzătoare sau abuzivă - Utilizarea corespunzătoare și aplicată a produsului este descrisă în manualul de utilizare. Utilizarea produsului altfel decât descris în manualul de utilizare sau utilizarea acestuia după ce a fost deteriorat va anula garanția. Garanția nu este valabilă dacă numărul de serie de pe produs a fost îndepărtat, dacă produsul a fost modificat în orice fel sau dacă are urme evidente de abuz, cum ar fi deteriorări din cauza impactului sau din cauza coroziunii provocate de apă ori substanțe chimice.

Întreținere și reparații neadecvate - Produsul se va întreține conform procedurilor și planificărilor date în manualul de utilizare, va fi dat în service și reparat numai cu piese originale Briggs & Stratton sau echivalent. Deteriorările cauzate de lipsa de întreținere sau de utilizarea unor piese de schimb neoriginale nu sunt acoperite de garanție.

Uzură tehnică și morală - La fel ca la majoritatea dispozitivelor mecanice și cel pe care îl dețineți este supus uzurii chiar și în cazul când este întreținut corespunzător. Această garanție nu acoperă reparațiile în cazul în care componenta sau echipamentul au fost distruse în urma uzurii normale. Produsele de întreținere și consumabilele precum filtrele, curelele, lamele de tăiat și plăcuțele de frână (cu excepția plăcuțelor de frână de la motor) nu sunt acoperite de garanție dacă prezintă uzură de folosire, cu excepția cazului în care uzura este cauzată de defecte de material sau de manoperă.

Alte excluderi - Garanția de față exclude deteriorările provocate de accident, abuz, modificări, schimbări, utilizare neadecvată, deteriorări chimice sau datorate înghețului. De asemenea, sunt excluse atașamentele sau accesoriile care nu au fost ambalate inițial împreună cu produsul. Garanția de față nu include echipamente și motoare uzate, recondiționate, second-hand sau demonstrative. Această garanție exclude defecțiunile datorate cazurilor fortuite și altor forțe majore care nu pot fi controlate de producători.

Not for Reproduction

ГАРАНТИЙНЫЕ ОБЯЗАТЕЛЬСТВА НА ПРОДУКЦИЮ КОМПАНИИ BRIGGS & STRATTON

ОГРАНИЧЕННАЯ ГАРАНТИЯ

Компания Briggs & Stratton гарантирует выполнение в указанный ниже гарантийный период бесплатного ремонта или замены любых деталей с дефектом материала и/или производственным браком. Транспортные расходы на доставку изделий для ремонта или замены по настоящей гарантии несет покупатель. Гарантия действительна для указанных ниже сроков и условий. Для получения гарантийного обслуживания необходимо найти ближайшего официального дилера сервисных услуг компании с помощью средства поиска дилеров на веб-сайте www.SNAPPER.com. Покупатель должен связаться с официальным сервисным дилером и предоставить дилеру изделие для осмотра и проверки.

Не существует иных прямых гарантий. Подразумеваемые гарантии, включая гарантии пригодности для торговли и соответствия конкретному применению, ограничиваются сроком один год со дня покупки или рамками, установленными законом. **Ответственность за случайный или косвенный ущерб исключается в разрешенном законом объеме.** В некоторых штатах или странах не разрешается ограничивать срок действия подразумеваемых гарантий, а некоторые штаты или страны не разрешают исключать либо ограничивать побочный или косвенный ущерб, поэтому вышеуказанные ограничения и исключения могут быть к вам неприменимы. Гарантия предоставляет вам определенные юридические права в дополнение к другим правам, которые могут быть отличаться в разных штатах и странах.**

ГАРАНТИЙНЫЙ ПЕРИОД

	Личное использование	Коммерческое использование
Urządzenie	60 месяца	Нет
аккумулятор и зарядное устройство	24 месяца	Нет

** Для Австралии – наши изделия обеспечиваются гарантиями, которые не могут быть исключены согласно закону Австралии о защите прав потребителей. Вы имеете право на замену изделия или на возврат уплаченной за него суммы в случае серьезной неисправности, а также на компенсацию за прочие обоснованно прогнозируемые потери и убытки. Кроме того, вы имеете право на ремонт изделий или их замену в случае, если их качество неприемлемо, а неисправность является незначительной. Для проведения гарантийного обслуживания можно найти ближайшего официального сервисного дилера с помощью нашего инструмента поиска дилеров на веб-сайте BRIGGSandSTRATTON.com, позвонить по телефону 1300 274 447, отправить электронное письмо на адрес salesenquires@briggsandstratton.com.au или написать на адрес Briggs & Stratton Australia Pty Ltd, 1 Moorebank Avenue, NSW, Australia, 2170.

Гарантийный срок начинается с даты приобретения первым розничным потребителем или конечным коммерческим пользователем. «Личное использование» означает индивидуальное использование устройства в быту розничным покупателем. «Коммерческое использование» означает все иные варианты использования, включая использование для коммерческих целей, извлечения дохода или сдачи в аренду. После использования в коммерческих целях изделие переходит в категорию «коммерческого использования» по настоящей гарантии.

Для осуществления быстрого и полного гарантийного обслуживания зарегистрируйте продукт на указанном выше веб-сайте или на веб-сайте www.onlineproductregistration.com, либо отправьте заполненную регистрационную карточку (если прилагается) или позвоните по телефону 1-800-743-4115 (в США).

Сохраните свою квитанцию, подтверждающую покупку. Если при запросе на гарантийное обслуживание не будет предоставлен документ, подтверждающий дату первой покупки, то для определения гарантийного периода будет использована дата изготовления изделия. Для осуществления гарантийного обслуживания продукции Briggs & Stratton регистрация продукта не требуется.

О ВАШЕЙ ГАРАНТИИ

Гарантийное обслуживание осуществляется только официальными сервисными дилерами компании Snapper. Большинство гарантийных ремонтов выполняются в обычном порядке, но иногда заявки на гарантийное обслуживание могут быть необоснованными. Данная гарантия покрывает только дефекты материала или производственный брак. Гарантия не распространяется на повреждения, вызванные неправильной эксплуатацией или нарушением правил и норм эксплуатации, неправильным техническим обслуживанием или ремонтом, либо нормальным износом.

Неправильная эксплуатация и нарушение правил и норм эксплуатации – Правильная эксплуатация данного изделия по назначению описана в руководстве по эксплуатации. Эксплуатация данного изделия способом, неописанным в руководстве по эксплуатации, а также эксплуатация после повреждения изделия влечет за собой отмену гарантийных обязательств. Гарантия также не предоставляется в случае, если на изделии удален серийный номер, есть какие-либо изменения или модификации, либо заметны нарушения норм эксплуатации, например, повреждения от ударов или коррозия, вызванная водой или химическими веществами.

Неправильное техническое обслуживание или ремонт – техническое обслуживание изделия следует проводить в соответствии с приведенными в руководстве по эксплуатации порядком и регламентом и использовать при обслуживании и ремонте только оригинальные запасные части Briggs & Stratton или их аналоги. Гарантия не распространяется на повреждения, возникшие в результате использования неоригинальных запчастей.

Нормальный износ – как и любое механическое устройство, ваше изделие подвержено износу даже при надлежащем техническом обслуживании. Гарантия не покрывает ремонт, если при нормальной эксплуатации истекает срок службы детали или всего изделия. Гарантия не распространяется на сменные и подверженные износу детали, например, фильтры, ремни, режущие пластины, тормозные накладки (кроме тормозных накладок двигателя) с признаками износа, если только повреждение не вызвано дефектом материала или производственным браком.

Прочие исключения – гарантийное обязательство не распространяется на поломки, вызванные аварией, ненадлежащей эксплуатацией, модификациями, изменениями конструкции, ненадлежащим техническим обслуживанием, замораживанием или вредным воздействием химикатов. Из гарантии также исключаются оснастка и принадлежности, не входившие в первоначальный комплект поставки изделия. Гарантийное обязательство не распространяется на использованное, отремонтированное, бывшее в употреблении или демонстрационное оборудование или двигатели. Гарантийное обязательство также не распространяется на поломки, вызванные стихийными бедствиями и другими форс-мажорными обстоятельствами непреодолимой силы.

Not for Reproduction

PRAVIDLÁ ZÁRUKY NA PRODUKTY SPOLOČNOSTI BRIGGS & STRATTON

OBMEDZENÁ ZÁRUKA

Spoločnosť Briggs & Stratton zaručuje, že počas záručnej doby uvedenej nižšie bezplatne opraví alebo vymení akúkoľvek súčiastku, ktorá je chybná z dôvodu chyby materiálu, výroby alebo oboch dôvodov. Prepravné náklady výrobku predloženého na opravu, alebo výmenu, podľa tejto záruky, musí niesť kupujúci. Táto záruka platí počas doby a za podmienok stanovených nižšie. Ak potrebujete vykonať záručný servis, vyhľadajte najbližšieho autorizovaného servisného predajcu pomocou našej mapy na vyhľadávanie predajcov na adrese www.SNAPPER.com. Kupujúci sa musí obrátiť na autorizovaného servisného predajcu a poskytnúť mu produkt na kontrolu a testovanie.

Neexistuje žiadna iná výslovná záruka. Implikované záruky, vrátane záruk predajnosti a vhodnosti pre konkrétny účel, sú obmedzené na jeden rok od kúpy, alebo v rozsahu povolenom zákonom a všetky implikované záruky sú vylúčené. Zodpovednosť za neúmyselné škody a následné škody sú vylúčené v rozsahu v akom je vylúčenie povolené zákonom. Niektoré štáty, alebo krajiny, neumožňujú obmedzenia doby platnosti implikovanej záruky a niektoré štáty a krajiny neumožňujú vylúčenie, alebo obmedzenie neúmyselných, alebo následných škôd, takže vyššie uvedené obmedzenie a vylúčenie pre vás nemusí platiť. Táto záruka vám poskytuje špecifické legislatívne ustanovené práve a taktiež môžete mať iné práva, ktoré môžu byť v každom štáte alebo krajine rozdielne.**

ZÁRUČNÁ DOBA

	Spotrebiteľské použitie	Obchodné použitie
Zariadenie	60 mesiace	Žiadne
Nabíjačka a batérie	24 mesiace	Žiadne

** V Austrálii – Náš tovar sa dodáva so zárukami, ktoré nemôžu byť vylúčené podľa austrálskeho práva na ochranu spotrebiteľov. Máte nárok na výmenu alebo vrátenie peňazí v prípade závažnej poruchy a na náhradu primerane predvídateľných strát alebo škôd. Tiež máte nárok na opravu alebo výmenu tovaru, ak opravený alebo vymenený tovar nedosahuje prijateľnú kvalitu, aj ak porucha takéhoto tovaru nepredstavuje zásadnú poruchu. Ak potrebujete vykonať záručný servis, vyhľadajte najbližšieho autorizovaného servisného predajcu pomocou našej mapy na vyhľadávanie predajcov na adrese [vložiť adresu webovej lokality], zavolajte na číslo 1300 274 447, pošlite e-mail na adresu salesenquires@briggsandstratton.com.au alebo list na adresu Briggs & Stratton Australia Pty Ltd, 1 Moorebank Avenue, NSW, Australia, 2170.

Záručná doba začína plynúť odo dňa zakúpenia prvým maloobchodným alebo komerčným zákazníkom. „Spotrebiteľské používanie“ znamená používanie maloobchodným spotrebiteľom v rámci osobného, domáceho použitia. „Komerčné používanie“ znamená všetky ostatné použitia, vrátanie používania pre komerčné účely, zárobkovú činnosť alebo pre účely prenajímania. Ak sa výrobok začne používať na komerčné účely, bude v prípade tejto záruky považovaný za výrobok používaný komerčne.

Aby sa zabezpečilo rýchle a kompletné záručné pokrytie, zaregistrujte svoj produkt na vyššie uvedenej webovej stránke alebo na www.onlineproductregistration.com, alebo poštou zašlite vyplnenú registračnú kartu (ak je k dispozícii), alebo volajte 1-800-743-4115 (v USA).

Uschovajte si doklad o nákupe. Ak pri reklamácii nepredložíte bloček s dátumom nákupu, tak na určenie záručnej doby bude použitý dátum výroby výrobku. Registrácia produktu nie je povinná pre získanie záručného servis na výrobky od spoločnosti Briggs & Stratton.

O VAŠEJ ZÁRUKE

Záručný servis je k dispozícii len prostredníctvom autorizovaných servisných predajcov produktov značky Snapper. Väčšina záručných opráv je zvládnutá rutinným spôsobom, ale niekedy reklamácie môžu byť neopodstatnené. Táto záruka sa vzťahuje jedine na materiálové a výrobné chyby. Nevzťahuje sa na poškodenia spôsobené nesprávnym používaním alebo zlým zaobchádzaním s výrobkom, nesprávnou údržbou alebo neprávnym vykonaním opravy, alebo bežným opotrebovaním.

Nesprávne používanie a zle zaobchádzanie – Správne, určené použitie tohto výrobku je popísané v návode na obsluhu. Používanie výrobku spôsobom, ktorý nie je popísaný v návode na obsluhu alebo používanie výrobku po tom, ako došlo k jeho poškodeniu spôsobí okamžité ukončenie platnosti záruky. Uplatnenie záruky nie je dovolené pokiaľ došlo k odstráneniu sériového čísla z výrobku alebo pokiaľ bol výrobok upravovaný alebo pozmeňovaný akýmkoľvek spôsobom, pokiaľ je v prípade výrobku zrejmé zlé zaobchádzanie, ako je napríklad poškodenie v dôsledku nárazu, alebo pokiaľ je zrejmé poškodenie v dôsledku korózie spôsobenej vodou/chemikáliami.

Nesprávne vykonávanie údržby alebo opravy – Údržba tohto výrobku sa musí vykonávať podľa postupov a harmonogramov uvedených v návode na obsluhu, pričom servis a opravy sa musia vykonávať pomocou originálnych dielov značky Briggs & Stratton alebo ekvivalentných dielov. Na poškodenia spôsobené nedostatočnou údržbou alebo používaním neoriginálnych dielov sa záruka nevzťahuje.

Bežné opotrebovanie – Podobne ako u všetkých mechanických zariadení aj vaša jednotka podlieha bežnému opotrebovaniu, a to aj v prípade správnej údržby. Táto záruka sa nevzťahuje na opravy v prípade, ak bežné používanie skrátilo životnosť výrobku alebo súčiastky zariadenia. Na vykonávanie údržby položiek podliehajúcich opotrebovaniu, ako sú filtre, remene, sečné čepele a brzdové obloženie (aj brzdové obloženie motora), sa nevzťahuje záruka, a to vzhľadom k samotným charakteristikám opotrebovania, pokiaľ ich príčinou nie je materiálová alebo výrobná chyba.

Ďalšie výnimky – Táto záruka sa nevzťahuje na poškodenie v dôsledku nehody, zlého zaobchádzania, úpravy, zmeny, nesprávnej údržby, zamrznutia alebo chemického poškodenia. Zo záruky sú tiež vylúčené prídavné zariadenia a príslušenstvo, ktoré neboli pôvodne súčasťou balenia výrobku. Táto záruka nezahŕňa zariadenie alebo motory, ktoré sú použité, repasované, z druhej ruky, alebo predvádzacie. Táto záruka vylučuje poškodenia spôsobené božou mocou a inými vyššími mocami, ktoré výrobca nedokáže ovládať.

Not for Reproduction

PRAVILA GLEDE GARANCIJE ZA IZDELKE BRIGGS & STRATTON

OMEJENA GARANCIJA

Podjetje Briggs & Stratton jamči, da bo med spodaj navedenim garancijskim obdobjem, brez dodatnih stroškov popravilo ali zamenjalo kateri koli del, na katerem se je pojavila okvara zaradi materiala ali izdelave ali oboje. Stroške za transport izdelkov, ki so bili posredovani v popravilo ali zamenjavo pod to garancijo, mora nositi kupec Ta garancija velja za obdobje in v skladu s pogoji navedenimi spodaj. Za garancijski servis poiščite najbližjega pooblaščenega ponudnika servisnih storitev na našem zemljevidu ponudnikov na naslovu www.SNAPPER.com. Kupec mora stopiti v stik s pooblaščenim prodajalcem in izdelek le-temu posredovati za pregled in testiranje.

Drugih izrecnih garancij ni. Nakazane garancije, vključno z garancijami prodajljivosti in ustreznosti za določen namen, so omejene na spodaj navedeno garancijsko dobo ali na zakonsko dovoljeno obdobje. **Odgovornost za naključno ali posledično škodo je izključena do meje, ki jo dovoljuje zakon** Nekatere države ne dovoljujejo omejitve trajanja nakazane garancije, druge pa ne dovoljujejo omejitve ali izključitve naključnih in konsekventnih - posledičnih poškodb, zato ni nujno, da se zgoraj omenjene omejitve in izključitve nanašajo na vas Ta garancija vam zagotavlja posebne zakonske pravice, poleg tega pa lahko imate tudi druge pravice, ki se razlikujejo od države do države.**

GARANCIJSKO OBDOBJE

	Uporaba s strani kupca	Komercialna uporaba
Oprema	60 mesece	Brez
Baterije in polnilec baterij	24 mesece	Brez

** V Avstraliji - Za naše izdelke velja garancija, ki je ni mogoče izključiti po avstralskem pravu varstva potrošnikov. Upravičeni ste do menjave ali vračila denarja za veliko okvaro ali do kompenzacije iz kakšne druge predvidene izgube ali škode. Prav tako ste upravičeni do popravila ali menjave blaga, če le-to ni sprejemljive kakovosti ali okvara ne predstavlja velike okvare. Za servis v okviru garancije poiščite najbližjega pooblaščenega prodajalca na našem zemljevidu za iskanje trgovca na [vstaviti naslov spletne strani], ali pokličite 1300 274 447, ali nam pošljite elektronko pošto na naslov salesenquires@briggsandstratton.com.au, Briggs & Stratton Australia Pty Ltd, 1 Moorebank Avenue, NSW, Australia, 2170.

Garancijska doba začne veljati z datumom nakupa prve trgovine ali poslovnega potrošnika. „Potrošniška uporaba“ pomeni osebno domačo rabo maloprodajnega potrošnika. „Gospodarska uporaba“ pomeni vse druge uporabe, vključno z uporabo v komercialne, pridobitne ali posojilne namene. Ko se izdelek prične uporabljati v komercialne namene se zatem upošteva kot komercialno uporabljen izdelek za namene te garancije.

Za zagotavljanje takojšnjega in popolnega garancijskega kritja izdelek registrirajte na zgoraj navedeni spletni strani ali na spletni strani www.onlineproductregistration.com oziroma pošljite izpolnjeno registracijsko kartico (če je priložena) ali pokličite 1-800-743-4115 (v ZDA).

Shranite račun kot dokaz nakupa. Če tedaj, ko potrebujete garancijsko storitev, ne predložite dokazila o datumu prvotnega nakupa, se bo za določanje garancijske dobe uporabil datum proizvodnje izdelka. Za pridobitev garancijskega servisa za izdelke Briggs & Stratton registracija izdelka ni zahtevana.

PODATKI O GARANCIJI

Garancijski servis je na voljo samo pri pooblaščenih ponudnikih servisnih storitev Snapper. Večino popravil v garancijskem roku se izvede rutinsko, včasih pa so zahtevki za servisiranje v garanciji neupravičeni Ta garancija pokriva le okvare v sestavi in/ali izdelavi. Garancija ne pokriva poškodb zaradi nepravilne uporabe ali zlorabe, nepravilnega vzdrževanja ali popravila in običajne obrabe.

Nepravilna uporaba in zloraba - Pravilna in predvidena uporaba tega izdelka je opisana v Uporabniškem priročniku. Uporaba izdelka na način, ki ni opisan v Uporabniškem priročniku ali uporaba po tem, ko je bil izdelek že poškodovan, bo izničila veljavnost vaše garancije. Uveljavljanje garancije ni mogoče, če je bila serijska številka izdelka odstranjena ali če je bil izdelek kakorkoli spremenjen ali modificiran, ali če so na izdelku vidni dokazi zlorabe, kot so poškodbe zaradi udarcev ali korozija zaradi uporabe vode/kemikalij.

Nepravilno vzdrževanje ali popravilo - Ta izdelek je treba vzdrževati na podlagi postopkov in časovnih razporedov, navedenih v Uporabniškem priročniku, pri servisiranju in popravilu pa je treba uporabiti originalne dele Briggs & Stratton ali njim enakovredne dele. Škode, ki se pojavi zaradi neizvajanja vzdrževanja ali uporabe neoriginalnih delov, ta garancija ne krije.

Običajna obraba - Kot večina mehanskih naprav se bo tudi vaša enota obrabila, čeprav je ustrezno vzdrževana. Ta garancija ne pokriva popravila, če se je ob normalni uporabi iztrošil posamezen del ali naprava. Vzdrževanja in obrabnih delov, kot so na primer filtri, jermeni, rezila ali zavorne ploščice (razen zavornih ploščic motorja) garancija ne krije zaradi značilnosti obrabe, razen če gre za okvaro zaradi materiala ali izdelave.

Druge izključitve - Ta garancija izključuje poškodbe zaradi nesreče, zlorabe, sprememb, prilagoditev, nepravilnega servisiranja, zamrzovanja ali kemične obrabe. Izključeni so tudi priključki in dodatna oprema, ki niso bil v originalni embalaži z izdelkom. Ta garancija ne vključuje uporabljene, obnovljene, rabljene ali predstavitvene opreme ali motorjev. Ta garancija izključuje okvare zaradi naravnih katastrof ali drugih dogodkov zaradi višje sile, ki jih proizvajalci ne morejo nadzirati.

Not for Reproduction

GARANCIJA NA PROIZVODE KOMPANIJE BRIGGS & STRATTON

OGRANIČENA GARANCIJA

Kompanija Briggs & Stratton garantuje da će tokom perioda trajanja garancije, koji je naveden u daljem tekstu, besplatno popraviti ili zameniti bilo koji deo koji je neispravan u pogledu materijala ili izrade, ili u pogledu oba. Troškove transporta koji je poslat radi popravke ili zamene po odredbama ove garancije mora da snosi kupac. Ova garancija važi za i podleže vremenskim periodima i uslovima navedenim u daljem tekstu. Da bi vam bile pružene usluge obuhvaćene garancijom, pronađite najbližeg Ovlašćenog dobavljača usluga na mapi sa lokacijama dobavljača na stranici www.SNAPPER.com. Kupac mora da kontaktira Ovlašćenog dobavljača usluga, a da mu zatim omogući pregled i ispitivanje.

Ne postoji druga izričita garancija. Sve podrazumevane garancije, uključujući i one o podesnosti za prodaju i prikladnosti za određenu svrhu, ograničene su na period od godinu dana od kupovine ili na zakonom dozvoljen period. **Odgovornost za slučajnu ili posledičnu štetu je izuzeta do obima koji je dozvoljen zakonom.** Neke države ili zemlje ne dozvoljavaju postavljanje ograničenja na to koliko podrazumevana garancija traje, dok neke države ili zemlje ne dozvoljavaju izuzimanje ili ograničavanje odgovornosti za slučajnu ili posledičnu štetu, pa se gore navedena ograničenja možda ne odnose na vas. **Ova garancija vam daje određena zakonska prava, a moguće je da vi imate i druga prava koja zavise od države do države ili od zemlje do zemlje.****

PERIOD TRAJANJA

	Lična upotreba	Komercijalna upotreba
Oprema	60 meseca	Nijedan
батерије и пуњач батерија	24 meseca	Nijedan

** U Australiji - Naši proizvodi se isporučuju sa garancijama koje se ne mogu isključivati po Australijskom zakonu o pravima potrošača. Imate pravo na zamenu ili povraćaj sredstava u slučaju velikog kvara i na kompenzaciju u slučaju bilo kakvih drugih razumno predvidivih gubitaka ili štete. Takođe imate pravo na popravku ili zamenu proizvoda ukoliko se pokaže da nisu prihvatljivog kvaliteta, a da kvar ne može da se okarakteriše kao veliki. Da bi vam bile pružene usluge obuhvaćene garancijom, pronađite najbližeg Ovlašćenog dobavljača usluga na mapi sa lokacijama dobavljača na stranici BRIGGSandSTRATTON.COM ili pozovite broj 1300 274 447, ili pošaljite e-poruku ili pismo na adrese salesenquires@briggsandstratton.com.au, odnosno Briggs & Stratton Australia Pty Ltd, 1 Moorebank Avenue, NSW, Australia, 2170.

Trajanje garancije počinje na datum kupovine od strane kupca na malo ili kupca u komercijalne svrhe. “Lična upotreba” označava ličnu upotrebu, kućnu upotrebu od strane kupca na malo. “Komercijalna upotreba” označava svaku drugu upotrebu, uključujući upotrebu u komercijalne svrhe, ostvarivanje prihoda ili iznajmljivanja. Od trenutka kada proizvod bude jednom iskorišćen u komercijalne svrhe, smatraće se proizvodom који се користи u komercijalne svrhe za potrebe ove garancije.

Da bi se obezbedila brza i potpuna pokrivenost garancije, registrujte svoj proizvod na gore naznačenoj web lokaciji ili na www.onlineproductregistration.com, ili pošaljite poštom popunjen registracioni karton (ako postoji), ili pozovite broj 1-800-743-4115 (u SAD).

Sačuvajte priznanicu o kupovini. Ako ne priložite dokaz o prvobitnom datumu kupovine kada zatražite usluge obuhvaćene garancijom, za utvrđivanje trajanja garancije će biti iskorišćen datum proizvodnje. Registracija proizvoda nije potrebna da biste dobili usluge garancije na proizvode kompanije Briggs & Stratton.

PODACI O VAŠOJ GARANCIJI

Usluge obuhvaćene garancijom su dostupne samo preko Ovlašćenih dobavljača usluga kompanije Snapper. Većina popravki u okviru garancije se rutinski rešava, ali ponekad zahtevi za usluge obuhvaćene garancijom nisu prikladni. Ova garancija pokriva samo nedostatke u pogledu materijala ili izrade. Ona ne pokriva oštećenja izazvana nepravilnom upotrebom ili zloupotrebom, nepravilnim održavanjem ili popravkom, ili normalnim zamorom materijala.

Nepravilna upotreba i zloupotreba - Pravilna upotreba proizvoda za svrhu kojoj namenjen je opisana u Uputstvu za upotrebu. Upotrebom proizvoda na način koji nije opisan u Uputstvu za upotrebu ili upotrebom oštećenog proizvoda gubite pravo na garanciju. Garancija takođe neće biti obezbeđena ako je uklonjen serijski broj proizvoda ili je proizvod na bilo kakav način izmenjen ili modifikovan, ili ako se na proizvodu vide dokazi zloupotrebe kao što su oštećenja od udaraca ili oštećenja usled korozije izazvane vodom/hemijskim sredstvima.

Nepravilno održavanje ili popravka - Ovaj proizvod mora da se održava u skladu sa procedurama i u terminima koji su navedeni u Uputstvu za upotrebu, kao i da se servisira ili popravlja pomoću originalnih delova kompanije Briggs & Stratton ili ekvivalentnih delova. Šteta izazvana nedostatkom održavanja ili upotrebom delova koji nisu originalni nije pokrivena garancijom.

Normalan zamor materijala - Kao kod svih mehaničkih uređaja, materijal na ovoj jedinici podleže zamoru čak i kada se pravilno održava. Ova garancija ne obuhvata popravke u slučaju kada je normalna upotreba dovela do kraja radnog veka nekog dela ili opreme. Delovi za održavanje i oni koji su podložni zamoru materijala kao što su filteri, kaišević, oštrice za sečenje i kočione pločice (osim kočionih pločica motora) nisu obuhvaćeni garancijom zbog same podložnosti zamoru, osim ako je uzrok kvara posledica nedostatka u pogledu materijala ili izrade.

Druga izuzeća - Ova garancija izuzima štete usled nesreće, zloupotrebe, izmena, prepravki, neodgovarajućeg servisiranja, zamrzavanja ili hemijskog kvarenja. Dodaci i pribor koji nisu bili u originalnom pakovanju se takođe izuzimaju. Ova garancija ne obuhvata polovne proizvode, obnovljene, korišćene, ili opremu ili motore za svrhe demonstriranja. Ova garancija takođe isključuje prestanak rada usled prirodnih i viših sila koje su van kontrole proizvođača.

Not for Reproduction

BRIGGS & STRATTON PRODUKTGARANTI

BEGRÄNSAD GARANTI

Briggs & Stratton garanterat att under den garantiperiod som specificeras nedan, kommer det att reparera eller byta ut, utan avgift, eventuella felaktiga delar vad gäller material eller arbete eller både och. Köparen står själv för transportkostnaden för produkt som lämnats in för reparation eller utbyte. Garantin gäller under nedan angivna perioder och enligt nedan angivna villkor. Hitta närmaste auktoriserade servicecenter för garantiservice i återförsäljarkartan på www.SNAPPER.com. Köparen måste kontakta den Auktoriserade servicehandlaren och sedan göra produkter tillgängliga för den auktoriserade servicehandlaren för inspektion och test.

Ingen annan uttrycklig garanti lämnas. Implicita garantier, inklusive garantier avseende säljbarhet och lämplighet för ett visst syfte, är begränsade till nedan angiven garantiperiod eller till den omfattning som lagen medger. **VI ANSVARAR INTE FÖR OLYCKOR ELLER FÖLJDSKADOR, TILL DEN UTSTRÄCKNING SOM DETTA UNDANTAG TILLÅTS ENLIGT LAG.** Vissa länder eller delstater medger inte begränsning av hur länge en underförstådd garanti gäller och vissa tillåter inte undantagande eller begränsning av ansvaret för följdskador, så ovanstående gäller därför inte alla köpare. Denna garanti ger dig specifika juridiska rättigheter, men du kan även ha andra rättigheter, vilka skiljer sig mellan olika stater och länder.**

GARANTIPERIOD

	Privat användning	Kommersiell användning
Utrustning	60 månader	Ingen
Batteri och batteriladdare	24 månader	Ingen

** I Australien omfattas våra produkter av garantier som inte kan frånskrivas enligt den australiensiska konsumentlagstiftningen. Du har rätt till en ersättning eller återbetalning vid ett betydande fel och till kompensation vid annan rimlig förutsebar förlust eller skada. Du har även rätt till att få varorna reparerade eller utbytta om varorna inte är av acceptabel kvalitet och felet inte uppgår till ett betydande fel. För garantiservice, hitta närmaste auktoriserade servicehandlare på vår karta för att hitta servicehandlare, på [insert website address], eller genom att ringa 1300 274 447, eller genom att skicka e-post eller brev till salesenquires@briggsandstratton.com.au, Briggs & Stratton Australia Pty Ltd, 1 Moorebank Avenue, NSW, Australia, 2170.

Garantiperioden börjar dagen för det första inköpet av en privat kund eller företagskund. "Privat bruk" avser personligt bruk i hemmet av privatperson. "Kommersiellt bruk" avser allt annat bruk, inklusive affärsrelaterat bruk, bruk i näringsverksamhet eller uthyrning. Då produkten en gång varit i kommersiellt bruk betraktas produkten fortsättningsvis som kommersiell i garantisammanhang.

Registrera produkten på ovanstående webbplats eller på www.onlineproductregistration.com för att säkerställa direkt och fullständigt garantiskydd, eller posta ifyllt registreringskort (om sådant finns) eller ring 1-800-743-4115 (i USA).

Spara inköpskvittot. Om inköpskvittot inte kan uppvisas vid yrkan på garantireparation, kommer produktens tillverkningsdatum att användas för att bestämma garantiperioden. Produkter från Briggs & Stratton behöver inte registreras för att du ska ha rätt till garantiservice.

ANGÅENDE GARANTIN

Garantiservice finns endast tillgänglig genom Snapper auktoriserade servicecenter. De flesta garantireparationer sker rutinmässigt men i vissa fall faller inte reparationen under garantin. Denna garanti täcker endast fel i material och/eller tillverkning. Den täcker inte skador orsakade av felaktig användning eller missbruk, otillräckligt/felaktigt underhåll eller reparation, eller normalt slitage.

Felaktig användning eller missbruk - korrekt och avsedd användning av denna produkt beskrivs i användarhandboken. Att använda produkten på annat sätt än vad som beskrivs i användamanualen eller använda produkten efter att den skadats, gör garantin ogiltig. Garanti medges inte om produktens serienummer har avlägsnats eller produkten har modifierats på något sätt eller produkten bevisligen har missbrukats t.ex. slag eller vatten/kemiska korrosionsskador.

Felaktigt underhåll eller reparation - produkten måste underhållas enligt de procedurer och scheman som anges i användarhandboken, och måste underhållas och repareras med användning av originaldelar från Briggs & Stratton eller likvärdiga delar. Skador som orsakats av undermåligt underhåll eller användning av annat än originaldelar täcks inte av garantin.

Normalt slitage - som all mekanisk utrustning utsätts produkten för slitage även när den underhålls på rätt sätt. Garantin omfattar inte reparationer då normal användning lett till att en del av eller hela produktens livslängd har tagit slut. Underhålls- och slitageartiklar som filter, remmar, skär och bromsklossar (motorns bromsklossar täcks) täcks inte av garantin endast på grund av slitageegenskaperna, såvida inte orsaken beror på fel i material eller tillverkning.

Andra undantag - denna garanti gäller inte vid skada som uppkommer som resultat av olycka, missbruk, modifiering, ändring, felaktig service, frysskada eller kemisk nedbrytning. Bilagor eller tillbehör som inte fanns med i originalförpackningen med produkten är också undantagna. Den här garantin omfattar inte använda, rekonditionerade eller begagnade enheter, eller demonstrationsutrustning och -motorer. Garantin omfattar inte skador eller fel p.g.a force majeur eller andra händelser utom tillverkarens kontroll.

Not for Reproduction

BRİGGS & STRATTON ÜRÜNLER GARANTİ POLİTİKASI

SINIRLI GARANTİ

Briggs & Stratton aşağıda belirtilen garanti süresi boyunca malzeme veya işçilikten ya da her ikisinden kaynaklanan bir kusuru olan herhangi bir parçayı ücretsiz onarmayı veya değiştirmeyi garanti etmektedir. Bu garanti kapsamında onarım ya da değiştirme için gönderilen ürünlerin nakliye masrafları alıcıya aittir. Bu garanti aşağıda belirtilen süre ve koşullar çerçevesinde geçerlidir. Garanti hizmeti için www.SNAPPER.com *adresindeki bayi arama fonksiyonunu kullanarak en yakın Yetkili Servis Bayisini bulunuz*. Alıcı, Yetkili Servis Bayisi ile temasa geçerek ürünü inceleme ve test için Yetkili Servis Bayisine göndermelidir.

Diğer açık garantiler yoktur. Ticari değer ve belirli bir amaca uygunlukla ilgili garantiler de dâhil olmak üzere zımni garantiler satın alma tarihinden itibaren bir yıl ya da yasayla belirlenen süre zarfında geçerlidir. **Arızi veya dolaylı zararların sorumluluğu yasalar tarafından istisnaya izin verildiği ölçüde hariç tutulur.** Bazı eyalet ve ülkelerde zımni garanti süresine sınırlama getirilmemektedir; bazı eyalet ve ülkelerdeyse dolaylı veya dolaysız hasarlara ilişkin kapsam dışı bırakmaya veya sınırlamaya izin verilmemektedir. Bu nedenle yukarıdaki sınırlamalar ve kapsam dışı durumlar sizin için geçerli olmayabilir. Bu garanti size özel bazı yasal haklar tanımaktadır; ayrıca eyalet ve ülkelere göre değişebilecek diğer haklardan da yararlanabilirsiniz.**

GARANTİ SÜRESİ

	Tüketici Kullanımı	Ticari Kullanım
Ekipman	60 ay	Hiçbiri
Akü ve akü şarj cihazı	24 ay	Hiçbiri

** Avustralya'da - Ürünlerimiz Avustralya Tüketici Yasası uyarınca kapsam dışı tutulamayan garantiler ile birlikte gelmektedir. Büyük bir arıza için ürün değiştirme veya ücret iadesi ve makul olarak önceden tahmin edilebilen herhangi bir kayıp ya da hasar için tazminat hakkınız bulunmaktadır. Ayrıca ürünler kabul edilebilir kalitede olmadığında ve bir arıza büyük arıza niteliğinde olmadığında da ürünlerin değiştirilmesi ve onarılmasını talep etme hakkınız vardır. Garanti hizmeti için, BRIGGSandSTRATTON.COM adresindeki bayi arama fonksiyonunu kullanarak veya 1300 274 447 nolu telefonu arayarak ya da salesenquires@briggsandstratton.com.au adresine e-posta göndererek veya Briggs & Stratton Australia Pty Ltd, 1 Moorebank Avenue, NSW, Australia, 2170 posta adresine yazarak en yakın Yetkili Servis Bayisini bulunuz.

Garanti süresi, ilk perakende veya ticari tüketici tarafından satın alındığı tarihten itibaren başlar. "Tüketici kullanımı" bireysel tüketici tarafından kişisel mülkte kullanım anlamına gelmektedir. "Ticari kullanım" ticari, gelir elde etme veya kiralama amaçlı da dâhil olmak üzere diğer tüm kullanımları kapsamaktadır. Ürün bir kez ticari amaçlı kullanılırsa bu garantinin amaçları doğrultusunda ticari kullanım ürünü olarak değerlendirilecektir.

Derhal ve komple garanti kapsamasını sağlamak için yukarıda gösterilen web sitesinde veya www.onlineproductregistration.com'da ürününüzü kaydedin veya doldurulmuş olan kayıt kartını (sağlandıysa) postayla gönderin veya 1-800-743-4115 (ABD'de) numarayı arayın.

Satın alma makbuzunuzu saklayınız. Garanti servisinde istendiği zamanda ilk satın alma makbuzunuzu sağlayamamanız halinde ürünün üretim tarihi garanti süresini belirlemek için kullanılacaktır. Briggs ve Stratton ürünlerinde garanti hizmeti almak için ürün kaydına gerek yoktur.

GARANTİ KAPSAMI HAKKINDA BİLGİ

Garanti hizmeti sadece Snapper *Y* etkili Servis Bayileri tarafından verilmektedir. Garanti kapsamındaki onarımlar en kısa sürede yapılmaktadır, fakat bazı garanti hizmeti talepleri uygun olmayabilir. Bu garanti sadece malzeme ve işçilikten kaynaklanan kusurları kapsamaktadır. Yanlış veya kötü kullanım, yanlış bakım ya da onarım, normal aşınma ve yıpranmadan kaynaklanan hasarları kapsamamaktadır.

Yanlış ve Kötü Kullanım - Bu ürünün doğru ve amacına uygun kullanımı Kullanım Kılavuzunda açıklanmaktadır. Ürünü Kullanım Kılavuzunda belirtilmeyen bir şekilde veya ürün hasar gördükten sonra kullanmak garantinizi geçersiz kılmaktadır. Ürün üzerindeki seri numara çıkarılmışsa veya ürün herhangi bir şekilde değiştirilmiş ya da modifiye edilmişse veya ürün üzerinde darbeye bağlı hasar ya da su/kimyasal korozyon hasarına dair bir kanıt varsa garanti kapsamına girmez.

Yanlış Bakım ya da Onarım - Bu ürüne Kullanım Kılavuzunda yer alan prosedür ve programlar doğrultusunda bakım yapılmalı, orijinal Briggs & Stratton parçaları veya bunlara denk parçalar kullanılarak servis ve onarım yapılmalıdır. Yetersiz bakım veya orijinal olmayan parçalar kullanılması nedeniyle oluşan hasarlar garanti kapsamında değildir.

Normal Aşınma ve Yıpranma - Uygun bakım yapılsa da bütün mekanik aygıtlar gibi cihazınız da aşınmaya maruz kalır. Bu garanti cihazın ya da herhangi bir parçasının normal kullanım ömrü dolduktan sonraki onarımları kapsamaz. Bakım gerektiren ve aşınmaya maruz kalan filtre, kayış, kesici bıçak ve fren pedleri (motor fren pedleri kapsam dâhilindedir) gibi öğeler aşınma özelliğinden dolayı garanti kapsamına girmez, ancak malzeme ve işçilikten kaynaklanan kusurlar garanti kapsamındadır.

Kapsam Dışındaki Diğer Nedenler - Bu garanti kaza, kötü kullanım, modifikasyon, değişiklik, yanlış servis, donma veya kimyasal bozunmadan kaynaklanan hasarları kapsamaz. Başlangıçta ürünle birlikte verilmeyen ataşmanlar veya aksesuarlar da kapsam dışındadır. Bu garanti, kullanılmış, yeniden koşullandırılmış, ikinci el veya numune ekipman veya motorları kapsamaz. İşbu garanti üreticinin kontrolü dışında gelişen doğal afet ve diğer mücbir sebepler nedeniyle oluşan arızaları kapsamaz.

Not for Reproduction

ГАРАНТІЙНА ПОЛІТИКА ЩОДО ВИРОБІВ КОМПАНІЇ BRIGGS & STRATTON

ОБМЕЖЕНА ГАРАНТІЯ

Корпорація Briggs & Stratton протягом зазначеного нижче гарантійного терміну безкоштовно ремонтуватиме та замінюватиме усі деталі, що мають дефект матеріалу та/або виробничий брак. Транспортні витрати на доставку виробів, які надаються для ремонту або заміни за цією гарантією, покладаються на покупця. Гарантія діє протягом терміну та відповідно до умов, як зазначено нижче. З питань гарантійного обслуговування звертайтеся до авторизованих сервісних дилерів, яких можна знайти на карті дилерів, наведеній на сайті www.SNAPPER.COM. Покупець має звернутися до авторизованого сервісного дилера для уточнення подробиць, а потім передати виріб дилерові для перевірки й тестування.

Не існує жодних інших прямих гарантій. Непрямі гарантії, в тому числі гарантії придатності для продажу та до використання за призначенням, обмежуються терміном один рік з дати придбання або рамками, встановленими законом. Виключається відповідальність за випадкові або непрямі збитки в дозволених законом рамках. Проте в деяких штатах і країнах не дозволяється обмежувати термін непрямих гарантій, а також виключати або обмежувати відповідальність за випадкові чи непрямі збитки, тому вищезазначені обмеження та виключення можуть не розповсюджуватися на вас. Гарантія надає вам певні юридичні права на додачу до інших прав, яких ви маєте згідно з законами штату чи країни.**

ГАРАНТІЙНИЙ ТЕРМІН

	Особисте використання	Комерційне використання
обладнання	60 місяці	Немає
акумулятор і зарядний пристрій	24 місяці	Немає

** В Австралії наші вироби продаються з гарантіями, що відповідають австралійському законодавству щодо прав споживачів. Якщо ви мешкаєте в Австралії, ви маєте право на заміну або відшкодування у разі серйозної несправності та на компенсацію за будь-які обґрунтовано очікувані збитки або пошкодження. Ви також маєте право на безкоштовний ремонт виробу або його заміну, якщо виріб неналежної якості, а несправність не є серйозною. З питань гарантійного обслуговування звертайтеся до авторизованих сервісних дилерів, яких можна знайти на карті дилерів, наведеній на сайті [insert website address], за телефоном 1300-274-447, надіславши повідомлення на адресу електронної пошти salesenquires@briggsandstratton.com.au або відправівши листа за адресою: Briggs & Stratton Australia Pty Ltd, 1 Moorebank Avenue, NSW, Australia, 2170.

Гарантійний термін починається з дати придбання першим роздрібним користувачем або кінцевим комерційним споживачем. «Особисте використання» означає індивідуальне побутове використання приладу роздрібним споживачем. «Комерційне використання» означає всі інші варіанти застосування, включаючи ті, що пов'язані з комерційною діяльністю, отриманням прибутку або здачею в оренду. Якщо виріб використовувався в комерційних цілях, згідно з цими гарантійними умовами він надалі вважатиметься виробом, що використовувався з комерційною метою.

Для здійснення швидкого та повного гарантійного обслуговування зареєструйте виріб на наведеному вище веб-сайті чи на веб-сайті www.onlineproductregistration.com, або відправте заповнену реєстраційну картку (якщо додається) або зателефонуйте за номером 1-800-743-4115 (у США).

Збережіть чек, що підтверджує покупку. Якщо під час звернення за гарантійним обслуговуванням ви не зможете документально підтвердити дату покупки, гарантійний термін визначатиметься за датою виготовлення виробу. Для здійснення гарантійного обслуговування продукції Briggs & Stratton реєстрація виробу непотрібна.

ПРО ГАРАНТІЮ

Гарантійний ремонт виконують лише авторизовані сервісні дилери Snapper. За більшістю звернень гарантійний ремонт виконується у звичайному порядку, проте іноді вимоги щодо гарантійного обслуговування виявляються безпідставними. Гарантія розповсюджується лише на деталі, що мають дефект матеріалу або виробничий брак. Гарантія не розповсюджується на пошкодження, що виникли внаслідок неправильної експлуатації або порушення правил експлуатації, невідповідного технічного обслуговування чи ремонту, експлуатаційного зношення або розриву.

Неправильна експлуатація – належну експлуатацію цього виробу за призначенням описано в інструкції з експлуатації. Використання виробу у спосіб, який не зазначено в інструкції з експлуатації, або після його пошкодження призводить до скасування гарантії. Гарантія не розповсюджується на вироби з відсутніми серійними номерами, змінені або модифіковані у будь-який спосіб та зі слідами неналежного використання, наприклад пошкодження від ударів або корозії внаслідок дії води чи хімічних речовин.

Невідповідне технічне обслуговування або ремонт – технічне обслуговування цього виробу слід виконувати згідно з порядком та регламентом, наведеними в інструкції з експлуатації, і використовувати лише оригінальні запасні частини виробництва Briggs & Stratton або їхні аналоги. Гарантія не розповсюджується на пошкодження, спричинені нерегулярним технічним обслуговуванням або використанням запасних частин інших виробників.

Експлуатаційне зношення – як і всі механічні пристрої, ваш пристрій зношується навіть за належного технічного обслуговування. Ця гарантія не покриває ремонт, якщо внаслідок нормального використання ресурс деталі або обладнання вичерпано. Гарантія не розповсюджується на деталі, що необхідні для технічного обслуговування або зношуються, наприклад фільтри, паси, ножі, гальмівні накладки (крім гальмівних накладок двигуна), які носять лише ознаки зносу та не мають дефектів матеріалу або виробничого браку.

Інші винятки – ця гарантія не покриває пошкодження, які виникли внаслідок нещасного випадку, неналежного використання, модифікацій, змін, неналежного обслуговування, заморожування або хімічного пошкодження. Гарантія також не розповсюджується на додаткове обладнання або приладдя, яке не постачалося разом із виробом. Ця гарантія не розповсюджується на використане, відремонтоване, вживане або демонстраційне обладнання чи двигуни. Ця гарантія також не покриває пошкодження, які виникли через стихійні лиха або інші непередбачувані обставини, що непідвладні контролю з боку виробника.

Not for Reproduction

EN EC DECLARATION OF CONFORMITY

Manufacturer Name: Briggs & Stratton Corporation
Address: Milwaukee, WI USA 53201
Manufacturing Address: No. 65 Xinggang Rd. Zhonglou Zone, Changzhou, Jiangsu, China
Registered EU Company: Briggs & Stratton Netherlands B.V.
Schepersweg 4a 6049CV Herten, NL
Jeroen Engelen - Keeper of Documentation

Herewith we declare that the product

Category ..... **CORDLESS MOWER**
Model **ESXD19SPWM82**
SAP number **1696912**
Serial number .....See product rating label
Year of Construction .....See product rating label

- is in conformity with the relevant provisions of the Machinery Directive (2006/42/EC)
- is in conformity with the provisions of the following other EC-Directives
  EMC Directive (2014/30/EU),
  Noise Emission Directive (2000/14/EC amended by 2005/88/EC)
  ROHS II 2011/65/EU
  WEEE Directive 2012/19/EU

And furthermore, we declare that

- The following (parts/clauses of) European harmonised standards have been used
  EN60335-1, EN60335-2-77, EN62233, EN55014-1, EN55014-2,
  EN ISO 3744, ISO 11094

Mower

Measured sound power level	85.2 dB(A)
Guaranteed sound power level	96 dB(A)

Conformity assessment method to Annex VI / Directive 2000/14/EC
EC type approval to 2000/14/EC : Intertek Testing & Certification Co., Ltd. (NB0359)

Place, date: Milwaukee, WI 25/07/2017 Signature: Andrew J. Petraszak
Product Safety and Compliance Manager

Not for Reproduction

AR

إعلان المطابقة الخاص بالمفوضية الأوروبية

اسم الشركة المصنعة: Briggs & Stratton Corporation
العنوان: Milwaukee, WI USA 53201
عنوان التصنيع: No. 65 Xinggang Rd. Zhonglou Zone, Changzhou,
Jiangsu, China
أمين التوثيق: Jeroen Engelen
Schepersweg 4a 6049CV Herten, NL

جتنملا نأ رقن نالعإلا اذه بجومب

الفئة ..... **آلة جز حشائش لاسلكية**
الموديل **ESXD19SPWM82**
رقم نقطة الوصول للخدمة (PAS) **1696912**
الرقم المسلسل ..... انظر بطاقة تصنيف المنتج
سنة التصميم ..... انظر بطاقة تصنيف المنتج

- تالآلا هيجوتب قلصلا تاذ ماكحألل قباطم(EC/2006/42)
- قيلاتلا قيبروألا برخألا تاهيجوتلاب قلصلا تاذ ماكحألل قباطم:

توجيه التوافق الكهرومغناطيسي (EU/2014/30)
ءاضوضلا ثاعبنا هيجوت /EC 2005/88 هيجوتب الدعُم EC/2000/14
توجيه الحد من استخدام المواد الخطرة II 2011/65/EU
توجيه نفايات المعدات الكهربائية والإلكترونية (EU/2012/19)

:اضًيأ نلعن كلذ ىلع قوالع

- ٠ ؛ققسنملا قيبوروألا ربياعملا نم قيلاتلا (دونبلا /ءازجألا) مادختسا

EN60335-1, EN60335-2-77, EN62233, EN55014-1, EN55014-2,
EN ISO 3744, ISO 11094

باشعألاو شئاشحلا زج ةلآ

ساقملا توصلا قوق ىوتسم 85.2 (أ) لبيسيد
نومضملا توصلا قوق ىوتسم 96 (أ) لبيسيد
هيجوتلا / 6 قحلملل ققباطملا مييقت ققيرط EC/2000/14
هيجوتلل قيبوروألا قيضوفملا نم دامتعالا عونEC/ /2000/14:
قكرش NB0359 Intertek Testing & Certification Co., Ltd

المكان، التاريخ: Milwaukee, WI 25/07/2017
التوقيع: Andrew J. Petraszak
مدير سلامة المنتجات وتطابقها

Not for Reproduction

(BG) ЕС ДЕКЛАРАЦИЯ ЗА СЪОТВЕТСТВИЕ НА МАШИНАТА

Име на производителя: Briggs & Stratton Corporation
Адрес: Milwaukee, WI USA 53201
Адрес на производителя: No. 65 Xinggang Rd. Zhonglou Zone, Changzhou, Jiangsu, China
Фирма, регистрирана в ЕС: Briggs & Stratton Netherlands B.V.
Schepersweg 4a 6049CV Herten, NL
Jeroen Engelen - Съхраняващ документацията

С настоящето декларираме, че продуктът
Категория..... **БЕЗЖИЧНА КОСАЧКА**
Модел **ESXD19SPWM82**
SAP номер **1696912**
Сериен номер ..... Виж етикета с номиналните стойности
Година на производство ..... Виж етикета с номиналните стойности

- отговаря на съответстващите разпоредби на Директивата относно машините (2006/42/EC)
- е в съответствие с клаузите на следните други директиви на ЕС
  Директива 2014/30/EU, за електромагнитната съвместимост (EMC)
  Директива 2000/14/EO относно шумовите емисии (изменена с 2005/88/EO)
  ROHS II 2011/65/EU
  WEEE Директива 2012/19/EC

Освен това декларираме, че
- n са приложени следните (части/клаузи от) европейските хармонизирани стандарти EN60335-1, EN60335-2-77, EN62233, EN55014-1, EN55014-2, EN ISO 3744, ISO 11094

Косачка за трева

Измерено ниво на шум	85.2 dB(A)
Гарантирано ниво на шум	96 dB(A)

Метод за оценяване на съответствието от приложение VI / Директива 2000/14/EO
Типово одобрение на ЕО в съответствие с 2000/14/EO: Intertek Testing & Certification Co., Ltd. (NB0359)

Място, дата: Милуоки, WI 25/07/2017

Подпис: Andrew J. Petraszak
Мениджър по продуктовата безопасност и съвместимост

Not for Reproduction

(CS) PROHLÁŠENÍ O SHODE EC

Výrobce: Briggs & Stratton Corporation
Adresa: Milwaukee, WI USA 53201
Adresa výroby: No. 65 Xinggang Rd. Zhonglou Zone, Changzhou, Jiangsu, China
Společnost, registrovaná v EU: Briggs & Stratton Netherlands B.V.
Schepersweg 4a 6049CV Herten, NL
Jeroen Engelen - Dokumentace je uložena u

Tímto prohlašujeme, že výrobek:

Druh ..... **AKUMULÁTOROVÁ SEKAČKA**
Model **ESXD19SPWM82**
Číslo SAP **1696912**
Výrobní číslo ..... Viz výkonový štítek na výrobku
Rok výroby ..... Viz výkonový štítek na výrobku

- je v souladu s příslušnými ustanoveními směrnice o strojích (2006/42/EC)
- je v souladu s příslušnými ustanoveními následujících směrnic EC
  Směrnice EMC (2014/30/EU),
  Směrnice o hlukových emisích (2000/14/EC upravená 2005/88/EC)
  ROHS II 2011/65/EU
  Směrnice 2012/19/EU o telekomunikačních koncových zařízeních

A mimoto prohlašujeme, že
- n byly použity následující (části/odstavce) harmonizované evropské normy
  EN60335-1, EN60335-2-77, EN62233, EN55014-1, EN55014-2,
  EN ISO 3744, ISO 11094

Sekačka trávy

Změřená hladina akustického výkonu	85.2 dB(A)
Zaručená hladina akustického výkonu	96 dB(A)

Metoda posuzování shody podle Přílohy VI / Směrnice 2000/14/E
Schvalování typu ES podle 2000/14/ES: Intertek Testing & Certification Co., Ltd. (NB0359)

Místo, datum: Milwaukee, WI 25/07/2017 Podpis: Andrew J. Petraszak
Manažer pro bezpečnost produktu a pro shodu

Not for Reproduction

DA EC OVERENSSTEMMELSESERKLÆRING

Fabrikant: Briggs & Stratton Corporation
Adresse: Milwaukee, WI USA 53201
Produktionsadresse: No. 65 Xinggang Rd. Zhonglou Zone, Changzhou, Jiangsu, China
EU-registreret virksomhed: Briggs & Stratton Netherlands B.V.
Schepersweg 4a 6049CV Herten, NL
Jeroen Engelen - Indehaver af dokumentation

Vi erklærer hermed, at produktet
Kategori ..... **TRÅDLØS GRÆSSLÅMASKINE**
Model **ESXD19SPWM82**
SAP-nummer..... **1696912**
Serienummer ..... Se produktets klassificeringsetiket
Fremstillingsår ..... Se produktets klassificeringsetiket

- er i overensstemmelse med de relevante bestemmelser i maskindirektiv (2006/42/EC)
- er i overensstemmelse med bestemmelserne i de følgende andre EC-direktiver
  EMC direktiv (2014/30/EU),
  Směrnice o emisích hluku (2000/14/ES ve znění 2005/88/ES)
  ROHS II 2011/65/EF
  WEEE direktiv 2012/19/EF

Og vi erklærer yderligere, at
- n de følgende (dele/bestemmelser af) europæiske harmoniserede standarder er blevet
  anvendt EN60335-1, EN60335-2-77, EN62233, EN55014-1, EN55014-2, EN ISO 3744, ISO 11094

Plæneklipper

Målt støjniveau	85.2 dB(A)
Garanteret støjniveau	96 dB(A)

Metoda posuzování shody podle Přílohy VI / Směrnice 2000/14/ES
Schvalování typu ES podle 2000/14/ES: Intertek
Testing & Certification Co., Ltd. (NB0359)

Place, date: Milwaukee, WI 25/07/2017 Underskrift: Andrew J. Petraszak
Manažer pro bezpečnost produktu a pro shodu

Not for Reproduction

DE EC KONFORMITÄTSERKLÄRUNG

Hersteller: Briggs & Stratton Corporation
Adresse: Milwaukee, WI USA 53201
Herstelleradresse : No. 65 Xinggang Rd. Zhonglou Zone, Changzhou, Jiangsu, China
In der EU registriertes Unternehmen: Briggs & Stratton Netherlands B.V.
Schepersweg 4a 6049CV Herten, NL
Jeroen Engelen - Dokumentation

Hiermit erklären wir, dass das Produkt
Kategorie ..... KABELLOSER RASENMÄHER
Model ESXD19SPWM82
SAP Nummer..... 1696912
Seriennummer .....siehe Produkt-Typenschild
Baujahr .....siehe Produkt-Typenschild

- mit den entsprechenden Bestimmungen der Maschinenrichtlinie 2006/42/EC
- **mit den Bestimmungen der folgenden anderen EC-Richtlinien übereinstimmt**
  EMC Richtlinie (2014/30/EU),
  Richtlinie 2000/14/EC über Geräuschemissionen wie durch 2005/88/EC geändert
  ROHS II 2011/65/EU
  WEEE-Richtlinie 2012/19/EU

und weiterhin erklären wir, dass
- die folgenden (Teile/Bestimmungen aus) europäischen harmonisierten Normen verwendet wurden EN60335-1, EN60335-2-77, EN62233, EN55014-1, EN55014-2, EN ISO 3744, ISO 11094

Rasenmäher

Gemessener Schallleistungspegel	85.2 dB(A)
garantierter Schallleistungspegel	96 dB(A)

Konformitätsbeurteilungsmethode zu Anhang VI/Richtlinie 2000/14/EC
EG-Typgenehmigung 2000/14/EC : Intertek Testing & Certification Co., Ltd. (NB0359)

Ort, Datum: Milwaukee, WI 25/07/2017 Unterschrift: Andrew J. Petraszak
Produktsicherheit und Compliance Manager

Not for Reproduction

(ES) DECLARACIÓN EC DE CONFORMIDAD

Fabricante: Briggs & Stratton Corporation
Dirección: Milwaukee, WI USA 53201
Dirección de producción: No. 65 Xinggang Rd. Zhonglou Zone, Changzhou, Jiangsu, China
Empresa registrada en la UE: Briggs & Stratton Netherlands B.V.
Schepersweg 4a 6049CV Herten, NL
Jeroen Engelen - Propietario de la Documentación

Por la presente declaramos que el producto
Categoría ..... **CORTACÉSPED INALÁMBRICO**
Modelo..... **ESXD19SPWM82**
Número SAP **1696912**
Número de serie ..... Ver etiqueta de clasificación de productos
Año de fabricación ..... Ver etiqueta de clasificación de productos

- está en conformidad con las disposiciones pertinentes de la Directiva de Maquinaria (2006/42/EC)
- está en conformidad con las disposiciones de estas otras Directivas-EC
  Directiva EMC (2014/30/EU),
  Directiva de Emisión de Ruidos (2000/14/EC modificada por la 2005/88/EC)
  ROHS II 2011/65/EU
  Directiva WEEE 2012/19/UE

Y además, declaramos que
- se han utilizado las siguientes (partes o cláusulas de las) normas armonizadas europeas EN60335-1, EN60335-2-77, EN62233, EN55014-1, EN55014-2, EN ISO 3744, ISO 11094

Cortacésped

Nivel de potencia acústica medido	85.2 dB(A)
Nivel de potencia acústica garantizado	96 dB(A)

Método de evaluación de conformidad con el anexo VI/Directiva 2000/14/EC
Aprobación tipo EC a 2000/14/EC: Intertek Testing & Certification Co., Ltd. (NB0359)

Lugar, fecha: Milwaukee, WI 25/07/2017 Firma: Andrew J. Petraszak
Seguridad del Producto y Gerente de Cumplimiento

Not for Reproduction

(ET) EC VASTAVUSDEKLARATSIOON

Tootja: Briggs & Stratton Corporation
Aadress: Milwaukee, WI USA 53201
Tootja aadress: No. 65 Xinggang Rd. Zhonglou Zone, Changzhou, Jiangsu, China
EL registreeritud ettevõte: Briggs & Stratton Netherlands B.V.
Schepersweg 4a 6049CV Herten, NL
Jeroen Engelen - Dokumentatsiooni hoidja

Kinnitame, et see toode,
Nimetus ..... **AKUTOITEGA MURUNIIDUK**
Mudel **ESXD19SPWM82**
SAP number **1696912**
Seerianumber ..... vaadake toote tehasesilti
Tootmisaasta ..... vaadake toote tehasesilti

- vastab masinadirektiivi (2006/42/EC) asjassepuutuvatele nõuetele,
- vastab järgmiste EC direktiivide nõuetele:
  Elektromagnetilise ühilduvuse direktiiv (2014/30/EU),
  Müradirektiiv (2000/14/EC, muudetud direktiiviga 2005/88/EC)
  ROHS II 2011/65/EU
  Elektri- ja elektroonikaseadmete jäätmekäitluse direktiiv 2012/19/EÜ

Lisaks deklareerime, et
- on kasutatud järgmisi Euroopa harmoniseeritud standardeid (nende osi/sätteid):
  EN60335-1, EN60335-2-77, EN62233, EN55014-1, EN55014-2,
  EN ISO 3744, ISO 11094

Muruniiduk

Mõõdetud helivõimsuse tase	85.2 dB(A)
Garanteeritud helivõimsuse tase	96 dB(A)

Vastavushindamine on tehtud vastavalt direktiivi 2000/14/EÜ lisale VI
EÜ-tüübikinnitus vastavalt direktiivile 2000/14/EÜ: Intertek Testing & Certification Co., Ltd. (NB0359)

Aadress, kuupäev: Milwaukee, WI 25/07/2017 Signature: Andrew J. Petraszak
Tooteohutuse ja vastavuse eest vastutav direktor

Not for Reproduction

FI EC-SÄÄNNÖSTEN NOUDATTAMINEN

Valmistaja: Briggs & Stratton Corporation
osoite: Milwaukee, WI USA 53201
Valmistajan osoite: No. 65 Xinggang Rd. Zhonglou Zone, Changzhou, Jiangsu, China
Rekisteröity EU-yritys: Briggs & Stratton Netherlands B.V.
Schepersweg 4a 6049CV Herten, NL
Jeroen Engelen - Asiakirjojen haltija

Ilmoitamme täten, että tuote

Luokka ..... **JOHDOTON RUOHONLEIKKURI**
Malli **ESXD19SPWM82**
SAP-numero **1696912**
Sarjanumero ..... Viittaa tuotteen nimikilpeen
Valmistusvuosi ..... Viittaa tuotteen nimikilpeen

- noudattaa konedirektiivin (2006/42/EC) asianmukaisia edellytyksiä
- noudattaa seuraavien EC-direktiivien edellytyksiä:
  EMC-direktiivi (2014/30/EU),
  Meludirektiivi (2000/14/EC muunnettu direktiivillä 2005/88/EC).
  ROHS II 2011/65/EU
  WEEE-direktiivi 2012/19/EU

Ilmoitamme edelleen, että

- olemme käyttäneet seuraavia eurooppalaisia yhdenmukaisia standardeja (osittain/lauseittain):
  EN60335-1, EN60335-2-77, EN62233, EN55014-1, EN55014-2,
  EN ISO 3744, ISO 11094

Ruohonleikkurit

Mitattu äänenteho	85.2 dB(A)
Taattu äänenteho	96 dB(A)

Säädösten noudattaminen on arvioitu menetelmällä, joka kuvataan liitteessä VI/direktiivi 2000/14/EC
EC-tyyppinen hyväksyntä standardin 2000/14/EC mukaisuudesta: Intertek Testing & Certification Co., Ltd. (NB0359)

Paikka, päiväys: Milwaukee, WI 25/07/2017 Allekirjoitus: Andrew J. Petraszak
Tuoteturvallisuus- ja säädöstenmukaisuuspäällikkö

Not for Reproduction

FR EC DECLARATION OF CONFORMITY

Nom du fabricant: Briggs & Stratton Corporation
Adresse: Milwaukee, WI USA 53201
Adresse (lieu) de production: No. 65 Xinggang Rd. Zhonglou Zone, Changzhou, Jiangsu, China
Société enregistrée en europe : Briggs & Stratton Netherlands B.V.
Schepersweg 4a 6049CV Herten, NL
Jeroen Engelen - Propriétaire de la documentation

Déclarons par la présente que le produit
Catégorie ..... **TONDEUSE SANS FIL**
Modèle..... **ESXD19SPWM82**
Numéro SAP **1696912**
Numéro d e série.....Voir plaque signalétique
Année de fabrication .....Voir plaque signalétique

- est conforme aux réserves applicables de la Directive Machinerie (2006//42/EC)
- est conforme aux réserves applicables des autres Directives EC- suivantes
  Directive EMC (2014/30/EU),
  Directive Emissions Sonores (2000/14/EC modifiée 2005/88/EC)
  ROHS II 2011/65/CE
  WEEE Directive 2012/19/EU

Nous déclarons par ailleurs que
- les parties suivantes (parties/clauses des) standards Européens harmonisés ont été utilisées EN60335-1, EN60335-2-77, EN62233, EN55014-1, EN55014-2, EN ISO 3744, ISO 11094

Tondeuse à gazon

Niveau de puissance sonore garanti	85.2 dB(A)
Niveau de puissance sonore mesuré	96 dB(A)

Méthode d'évaluation de conformité de l'annexe VI / Directive 2000/14/EC
Approbation de type EC 2000/14/EC : Intertek Testing & Certification Co., Ltd. (NB0359)

Fait à, le: Milwaukee, WI 25/07/2017 Signature: Andrew J. Petraszak
Directeur de la sécurité et conformité des produits

Not for Reproduction

HR EC IZJAVA O USKLAĐENOSTI

Proizvođač: Briggs & Stratton Corporation
Adresa: Milwaukee, WI USA 53201
Adresa proizvođača: No. 65 Xinggang Rd. Zhonglou Zone, Changzhou, Jiangsu, China
Registrirana tvrtka u EU: Briggs & Stratton Netherlands B.V.
Schepersweg 4a 6049CV Herten, NL
Jeroen Engelen - Dokumentacija

Ovime izjavljujemo da je proizvod
Kategorija..... **BEŽIČNA KOSILICA**
Model **ESXD19SPWM82**
SAP broj **1696912**
Serijski broj ..... Pogledati naljepnicu na proizvodu
Godina proizvodnje ..... Pogledati naljepnicu na proizvodu

- usklađen s relevantnim odredbama Direktive o strojevima (2006/42/EC)
- usklađen s odredbama sljedećih EC-Direktiva
  EMC Direktiva (2014/30/EU),
  Direktiva o emitiranoj buci (2000/14/EC navedeno u 2005/88/EC
  ROHS II 2011/65/EU
  WEEE Direktiva 2012/19/EU

Nadalje, izjavljujemo da su
- korišteni sljedeći (dijelovi/klauzule) europski usklađenih normi
  EN60335-1, EN60335-2-77, EN62233, EN55014-1, EN55014-2,
  EN ISO 3744, ISO 11094

Kosilica

Izmjerena razina zvučne snage	85.2 dB(A)
Jamčena razina zvučne snage	96 dB(A)

Metoda procjene usklađenosti prema dodatku VI/Directive 2000/14/EC
Odobrenje tipa EC do 2000/14/EC : Intertek Testing & Certification Co., Ltd. (NB0359)

Mjesto, datum: Milwaukee, WI 25/07/2017 Potpis: Andrew J. Petraszak
Upravitelj za sigurnost proizvoda i usklađenost

Not for Reproduction

HU EC IZJAVA O USKLAĐENOSTI

Gyártó: Briggs & Stratton Corporation
Cím: Milwaukee, WI USA 53201
Gyártó címe: No. 65 Xinggang Rd. Zhonglou Zone, Changzhou,
Jiangsu, China
Bejegyzett EU-vállalat: Briggs & Stratton Netherlands B.V.
Schepersweg 4a 6049CV Herten, NL
Jeroen Engelen - Dokumentáció kezelője

Ezúton kijelentjük, hogy a termék
Kategória ..... **AKKUMULÁTOROS FŰNYÍRÓ**
Típus **ESXD19SPWM82**
SAP szám **1696912**
Sorozatszám ..... Lásd a termék adattábláján
Gyártási év ..... Lásd a termék adattábláján

- megfelel a Gépészeti irányelv (2006/42/EC) vonatkozó rendelkezéseinek
- megfelel az alábbi EC irányelvek vonatkozó rendelkezéseinek
  EMC irányelv (2014/30/EU),
  Zajkibocsátási irányelv (2000/14/EC, a 2005/88/EC módosítással)
  ROHS II 2011/65/EU
  WEEE irányelv: 2012/19/EU

Továbbá kijelentjük, hogy
- a következő harmonizált európai szabványokat (részeit/pontjait) használtuk fel:
  EN60335-1, EN60335-2-77, EN62233, EN55014-1, EN55014-2,
  EN ISO 3744, ISO 11094

Fűnyíró

Mért hangteljesítményszint	85.2 dB(A)
Garantált hangteljesítményszint	96 dB(A)

A megfelelőségi értékelési eljárás a 2000/14/EC irányelv VI. függeléke szerint történt

EC típusjóváhagyás a 2000/14/EC szerint: Intertek Testing & Certification Co., Ltd. (NB0359)

hely, dátum: Milwaukee, WI 25/07/2017 Aláírás: Andrew J. Petraszak

Termékbiztonság és megfelelőségi igazgató

Not for Reproduction

IT DICHIARAZIONE DI CONFORMITÀ EC

Ditta produttrice: Briggs & Stratton Corporation
Indirizzo: Milwaukee, WI USA 53201
Indirizzo ditta produttrice: No. 65 Xinggang Rd. Zhonglou Zone, Changzhou, Jiangsu, China
Ditta Registrata in EU: Briggs & Stratton Netherlands B.V.
Schepersweg 4a 6049CV Herten, NL
Jeroen Engelen - Depositario documenti

Si dichiara con la presente che il prodotto
Categoria ..... **TAGLIAERBA SENZA CAVO**
Modello..... **ESXD19SPWM82**
Numero SAP **1696912**
Numero di serie ..... Vedere l'etichetta nominale sul prodotto
Anno di costruzione ..... Vedere l'etichetta nominale sul prodotto

- è conforme con i provvedimenti rilevanti della Direttiva Macchine (2006/42/EC)
- è conforme con i provvedimenti delle seguenti direttive EC
  Direttiva EMC (2014/30/EU),
  Direttiva sulle emissioni sonore (2000/14/EC modificata dalla 2005/88/EC)
  ROHS II 2011/65/EU
  Direttiva sui Rifiuti da Apparecchiature Elettriche ed Elettroniche (RAEE) 2012/19/EU

Si dichiara inoltre che
- sono state impiegate le seguenti (parti/clausole degli) standard europei armonizzati
  EN60335-1, EN60335-2-77, EN62233, EN55014-1, EN55014-2,
  EN ISO 3744, ISO 11094

Tosaerba

Livello di potenza acustica misurato	85.2 dB(A)
Livello di potenza acustica garantito	96 dB(A)

Metodo di valutazione sulla conformità all'allegato VI/Direttiva 2000/14/EC
Omologazione CE al 2000/14/CE : Intertek Testing & Certification Co., Ltd. (NB0359)

Luogo e data: Milwaukee, WI 25/07/2017 Firma: Andrew J. Petraszak
Manager Sicurezza e Conformità Prodotto

Not for Reproduction

(LT) EC ATITIKTIES DEKLARACIJA

Gamintojas: Briggs & Stratton Corporation
Adresas: Milwaukee, WI USA 53201
Gamintojo adresas: No. 65 Xinggang Rd. Zhonglou Zone, Changzhou, Jiangsu, China
Registruota ES bendrovė: Briggs & Stratton Netherlands B.V.
Schepersweg 4a 6049CV Herten, NL
Jeroen Engelen - Dokumentacijos saugotojas

Mes pareiškiame, kad šis produktas
Kategorija ..... **BELAIDĖ ŽOLIAPJOVĖ**
Modelis..... **ESXD19SPWM82**
SAP numeris **1696912**
Serijos numeris ..... Žr. produkto duomenų plokštelę
Gamybos metai ..... Žr. produkto duomenų plokštelę

- atitinka susijusius įrengimų direktyvos (2006/42/EC) reikalavimus;
- atitinka šių kitų EC direktyvų reikalavimus:
  EMC direktyva (2014/30/EU),
  Triukšmo emisijos direktyva (2000/14/EC su pataisomis 2005/88/EC)
  ROHS II 2011/65/EU
  WEEE direktyva 2012/19/ES

Mes taip pat pareiškiame, kad
- buvo atsižvelgta į šiuos Europos harmonizuotus standartus (jų dalis / straipsnius):
  EN60335-1, EN60335-2-77, EN62233, EN55014-1, EN55014-2,
  EN ISO 3744, ISO 11094

Žoliapjovė

Išmatuotas akustinis lygis	85.2 dB(A)
Garantuotas akustinis lygis	96 dB(A)

Atitikties įvertinimo metodas pagal direktyvos 2000/14/EC, VI Priedą.
EB tipo patvirtinimas pagal 2000/14/EB: „Intertek Testing & Certification Co., Ltd.“ (NB0359)

Vieta, data: Milwaukee, WI 25/07/2017 Parašas: Andrew J. Petraszak
Gaminių saugos ir atitikties vadovas

Not for Reproduction

LV EC MAšINU ATBILSTIBAS DEKLARāCIJA

Ražotājs: Briggs & Stratton Corporation
Adrese: Milwaukee, WI USA 53201
Ražošanas adrese: No. 65 Xinggang Rd. Zhonglou Zone, Changzhou, Jiangsu, China
Reģistrēts ES uzņēmums: Briggs & Stratton Netherlands B.V.
Schepersweg 4a 6049CV Herten, NL
Jeroen Engelen - Dokumentācijas turētājs

Ar šo paziņojam, ka produkts
Kategorija..... **BEZVADU PĻĀVĒJS**
Modelis..... **ESXD19SPWM82**
SAP numurs **1696912**
Sērijas numurs ..... Skatiet produkta datu plāksnīti
Ražošanas gads ..... Skatiet produkta datu plāksnīti

- atbilst attiecīgajām Mašīnu direktīvas (2006/42/EC) prasībām
- atbilst arī šādu EC direktīvu prasībām
  EMC direktīva (2014/30/EU),
  Trokšņa emisijas direktīva (2000/14/EC ar izmaiņām 2005/88/EC)
  ROHS II 2011/65/ES
  WEEE direktīva 2012/19/ES

Mēs arī paziņojam, ka
- ka ir ievēroti šādi Eiropas harmonizētie standarti(to daļas/ paragrāfi)
  EN60335-1, EN60335-2-77, EN62233, EN55014-1, EN55014-2,
  EN ISO 3744, ISO 11094

Zāles pļaujmašīna

Izmērītās skaņas jaudas līmenis	85.2 dB(A)
Garantētais skaņas intensitātes līmenis	96 dB(A)

Atbilstības novērtēšanas metode 6. pielikumā / direktīva 2000/14/EK
EK tipa apstiprinājums 2000/14/EK : Intertek Testing & Certification Co., Ltd. (NB0359)

Vieta, datums: Milwaukee, WI 25/07/2017 Paraksts: Andrew J. Petraszak
Produktu drošības un atbilstības vadītājs

Not for Reproduction

NL EC CONFORMITEITSVERKLARING

Fabrikant: Briggs & Stratton Corporation
Adres: Milwaukee, WI USA 53201
Adres producent: No. 65 Xinggang Rd. Zhonglou Zone, Changzhou, Jiangsu, China
Onderneming geregistreerd in de EU: Briggs & Stratton Netherlands B.V.
Schepersweg 4a 6049CV Herten, NL
Jeroen Engelen - Houder van de documentatie

Hierbij verklaren wij dat het product

Categorie ..... **SNOERLOZE MAAIER**
Model **ESXD19SPWM82**
SAP-nummer..... **1696912**
Serienummer .....Zie etiket productrating
Bouwjaar ..... Zie etiket productrating

- is in overeenstemming met de relevante bepalingen van de Machine Richtlijn (2006/42/EC)
- is in overeenstemming met de bepalingen van de volgende andere EC-richtlijnen
  EMC Richtlijn (2014/30/EU),
  Geluidsrichtlijn (2000/14/EC gewijzigd door 2005/88/EC)
  ROHS II 2011/65/EU
  WEEE-richtlijn 2012/19/EU

En bovendien verklaren we dat

- de volgende (onderdelen/clausules van) Europese geharmoniseerde normen werden gebruikt EN60335-1, EN60335-2-77, EN62233, EN55014-1, EN55014-2, EN ISO 3744, ISO 11094

Grasmaaier

Gemeten geluidsniveau	85.2 dB(A)
Gegarandeerd geluidsniveau	96 dB(A)

Evaluatiemethode conformiteit volgens bijlage VI/Richtlijn 2000/14/EC
EC-typegoedkeuring in overeenstemming met 2000/14/EC : Intertek Testing & Certification Co., Ltd. (NB0359)

Plaats, datum: Milwaukee, WI 25/07/2017 Handtekening: Andrew J. Petraszak
Productveiligheid en Compliance Manager

Not for Reproduction

NO EC-ERKLÆRING OM PRODUKTOVERENSSTEMMELSE

Produsent: Briggs & Stratton Corporation
Adresse: Milwaukee, WI USA 53201
Produsentens adresse: No. 65 Xinggang Rd. Zhonglou Zone, Changzhou, Jiangsu, China
Registrert EU-selskap: Briggs & Stratton Netherlands B.V.
Schepersweg 4a 6049CV Herten, NL
Jeroen Engelen - Oppbevarer av dokumentasjon

Herved erklærer vi at produktet
Kategori ..... **BATTERIDREVET GESSKLIPPER**
Modell **ESXD19SPWM82**
SAP-nummer..... **1696912**
Serienummer ..... Se produktetiketten
Produksjonsår .....Se produktetiketten

- er i overensstemmelse med relevante bestemmelser i Maskindirektivet
- er i samsvar med bestemmelsene i følgende øvrige EC-direktiver
  EMC-direktiv (2014/30/EU),
  Støyutslippsdirektiv (2000/14/EC endret av 2005/88/EC).
  Direktiv 2011/65/EU (RoHS)
  WEEE-direktiv 2012/19/EC

I tillegg erklærer vi at
- følgende (deler/bestemmelser i) harmoniserte europeiske standarder er benyttet
  EN60335-1, EN60335-2-77, EN62233, EN55014-1, EN55014-2,
  EN ISO 3744, ISO 11094

Gressklipper

Målt lydeffektnivå	85.2 dB(A)
Garantert lydeffektnivå	96 dB(A)

Metode for vurdering av konformitet til tillegg VI / Direktiv 2000/14/EC
EC type approval to 2000/14/EC : Intertek Testing & Certification Co., Ltd. (NB0359)

Sted, dato: Milwaukee, WI 25/07/2017 Signatur: Andrew J. Petraszak
Leder for produkttrygghet og samsvar

Not for Reproduction

(PL) DEKLARACJA ZGODNOSCI EC

Producent: Briggs & Stratton Corporation
Adres: Milwaukee, WI USA 53201
Adres zakładu produkcyjnego: No. 65 Xinggang Rd. Zhonglou Zone, Changzhou, Jiangsu, China
Firma zarejestrowana w UE: Briggs & Stratton Netherlands B.V.
Schepersweg 4a 6049CV Herten, NL
Jeroen Engelen - Posiadacz dokumentacji

Niniejszym deklarujemy, że produkt
Kategoria ..... **KOSIARKA BEZPRZEWODOWA**
Model **ESXD19SPWM82**
Numer SAP **1696912**
Numer seryjny ..... Zobacz tabliczkę znamionową
Rok produkcji ..... Zobacz tabliczkę znamionową

- jest zgodny z odpowiednimi wymogami Dyrektywy dotyczącej maszyn (2006/42/EC)
- jest zgodny z wymogami następujących innych dyrektyw EC:
  Dyrektywa EMC (2014/30/EU),
  Dyrektywa dotycząca emisji hałasu (2000/14/EC zmieniona przez dyrektywę X
  sul prodotto ROHS II 2011/65/UE, Dyrektywa WEEE 2012/19/UE

Ponadto deklarujemy, że
- zastosowano następujące zharmonizowane normy europejskie (w odpowiednim dla tego produktu zakresie):
  EN60335-1, EN60335-2-77, EN62233, EN55014-1, EN55014-2,
  EN ISO 3744, ISO 11094

Kosiarka do trawy

Zmierzony poziom natężenia hałasu	85.2 dB(A)
Maksymalny poziom natężenia hałasu	96 dB(A)

Metoda ocena zgodności zgodnie z aneksem VI/dyrektywa 2000/14/EC
Homologacja typu WE do 2000/14/WE : Intertek Testing & Certification Co., Ltd. (NB0359)

Miejsce, data: Milwaukee, WI 25/07/2017 Podpis: Andrew J. Petraszak
Dyrektor ds. bezpieczeństwa i zgodności produktu

Not for Reproduction

(PT) DECLARAÇÃO EC DE CONFORMIDADE

Fabricante: Briggs & Stratton Corporation
Endereço: Milwaukee, WI USA 53201
Endereço de fabrico: No. 65 Xinggang Rd. Zhonglou Zone, Changzhou, Jiangsu, China
Empresa registada na UE: Briggs & Stratton Netherlands B.V.
Schepersweg 4a 6049CV Herten, NL
Jeroen Engelen - Custódia da Documentação

Pelo presente declaramos que o produto
Categoria ..... **CORTA-RELVA SEM FIOS**
Modelo..... **ESXD19SPWM82**
Número SAP **1696912**
Número de série..... Ver etiqueta de classificação do produto
Ano de construção ..... Ver etiqueta de classificação do produto

- se encontra em conformidade com as provisões relevantes da Directiva sobre Máquinas (2006/42/EC)
- se encontra em conformidade com as provisões das outras seguintes Directivas EC
  Directiva EMC (2014/30/EU),
  Directiva sobre Emissão de Ruído (2000/14/EC alterada pela 2005/88/EC)
  ROHS II 2011/65/EU
  Diretiva WEEE 2012/19/EU

Além disso, declaramos que
- as seguintes (partes/cláusulas de) normas harmonizadas europeias foram utilizadas
  EN60335-1, EN60335-2-77, EN62233, EN55014-1, EN55014-2,
  EN ISO 3744, ISO 11094

Cortador de relva

Nível de potência sonora medido	85.2 dB(A)
Nível de potência sonora garantido	96 dB(A)

Método de avaliação de conformidade para anexar a VI/Directiva 2000/14/EC
Tipo de aprovação CE para 2000/14/CE: Intertek Testing & Certification Co., Ltd. (NB0359)

Local, data: Milwaukee, WI 25/07/2017 Assinatura: Andrew J. Petraszak
Segurança do Produto e Gerente de Conformidade

Not for Reproduction

(RO) DECLARAŢIE DE CONFORMITATE EC PRIVIND ECHIPAMENTELE TEHNICE

Producător: Briggs & Stratton Corporation
Adresa: Milwaukee, WI USA 53201
Adresă producător: No. 65 Xinggang Rd. Zhonglou Zone, Changzhou, Jiangsu, China
Companie înregistrată în UE: Briggs & Stratton Netherlands B.V.
Schepersweg 4a 6049CV Herten, NL
Jeroen Engelen - Deținător a documentației

Prin prezenta, declarăm că produsul
Categoria ..... **MAŞINĂ DE TUNS IARBA FĂRĂ CABLU ELECTRIC**
Model **ESXD19SPWM82**
Număr SAP **1696912**
Număr de serie ..... A se vedea eticheta de clasificare a produsului
Anul de fabricaţie ..... A se vedea eticheta de clasificare a produsului

- este în conformitate cu prevederile relevante ale Directivei privind echipamentele electrice (2006/42/EC)
- este în conformitate cu prevederile următoarelor Directive EC
  Directiva EMC (2014/30/EU),
  Directiva privind emisia de zgomot (2000/14/EC modificată prin 2005/88/EC)
  ROHS II 2011/65/EU
  WEEE Directiva 2012/19/EU

Şi mai mult, declarăm că au fost folosite
- următoarele (părţi/clauze ale) standarde(lor) europene armonizate
  EN60335-1, EN60335-2-77, EN62233, EN55014-1, EN55014-2,
  EN ISO 3744, ISO 11094

Maşină de tuns gazon

Nivelul măsurat al puterii acustice	85.2 dB(A)
Nivel garantat al puterii acustice	96 dB(A)

Metoda de evaluare a conformităţii cu anexa VI/Directiva 2000/14/CE
Aprobare tip EC la 2000/14/EC : Intertek Testare & Certificare Co., Ltd. (NB0359)

Locul, data: Milwaukee, WI 25/07/2017 Semnătura: Andrew J. Petraszak
Manager de conformitate și siguranță produs

Not for Reproduction

(RU) ЗАЯВЛЕНИЕ О СООТВЕТСТВИИ ТРЕБОВАНИЯМ ЕС

Производитель: Briggs & Stratton Corporation
Адрес: Milwaukee, WI USA 53201
Адрес производства: No. 65 Xinggang Rd. Zhonglou Zone, Changzhou, Jiangsu, China
Компания, зарегистрированная в ЕС: Briggs & Stratton Netherlands B.V.
Schepersweg 4a 6049CV Herten, NL
Jeroen Engelen - Хранитель документации

Настоящим мы заявляем, что данный продукт
Категория..... **БЕСПРОВОДНАЯ ГАЗОНОКОСИЛКА**
Модель..... **ESXD19SPWM82**
Номер SAP **1696912**
Заводской номер ..... См. паспортную табличку продукта
Год выпуска ..... См. паспортную табличку продукта

- соответствует всем важнейшим положениям Директивы по механическому оборудованию (2006/42/EC)
- соответствует всем положениям следующих директив ЕС
  Директива EMC (2014/30/EU),
  Директива по шуму (2000/14/EC с изменениями 2005/88/EC)
  Директива ROHS II 2011/65/EU
  Директива WEEE 2012/19/EU

Кроме этого, мы заявляем, что
- были использованы следующие части или статьи европейских согласованных стандартов
  EN60335-1, EN60335-2-77, EN62233, EN55014-1, EN55014-2,
  EN ISO 3744, ISO 11094

Газонокосилка

Измеренный уровень звуковой мощности	85.2 dB(A)
Гарантируемый уровень звуковой мощности	96 dB(A)

Оценка соответствия проведена согласно приложению VI к директиве 2000/14/EC
Сертификация соответствия ЕС 2000/14/EC: Intertek Testing & Certification Co., Ltd. (NB0359)

Место, дата: Milwaukee, WI 25/07/2017 Подпись: Andrew J. Petraszak
Менеджер по обеспечению соответствия и безопасности изделий

Not for Reproduction

SK PREHLÁSENIE O ZHODE EC

Výrobca: Briggs & Stratton Corporation
Adresa: Milwaukee, WI USA 53201
Adresa výrobcu: No. 65 Xinggang Rd. Zhonglou Zone, Changzhou, Jiangsu, China
Registrovaná spoločnosť EÚ: Briggs & Stratton Netherlands B.V.
Schepersweg 4a 6049CV Herten, NL
Jeroen Engelen - Držiteľ dokumentácie

Týmto vyhlasujeme, že výrobok
Kategória ..... **ELEKTRICKÁ KOSAČKA**
Model **ESXD19SPWM82**
Číslo SAP **1696912**
Sériové číslo ..... Pozri údajový štítok výrobku
Rok zhotovenia ..... Pozri údajový štítok výrobku

- je v zhode s príslušnými podmienkami Smernice o strojových zariadeniach (2006/42/EC)
- je v zhode s podmienkami nasledujúcich EC smerníc
  Smernica EMC (2014/30/EU),
  Smernica o emisii hluku (2000/14/EC s dodatkom 2005/88/EC)
  ROHS II 2011/65/EU
  Smernica WEEE 2012/19/EU

A ďalej vyhlasujeme, že
- sa uplatnili (časti/paragrafy) európskych harmonizovaných noriem
  EN60335-1, EN60335-2-77, EN62233, EN55014-1, EN55014-2,
  EN ISO 3744, ISO 11094

Kosačka trávy

Nameraná úroveň hluku	85.2 dB(A)
Garantovaná úroveň hluku	96 dB(A)

Spôsob určenia zhody podľa Dodatku VI/smernice 2000/14/EC
Schválenie EC typu podľa 2000/14/EC : Intertek Testing & Certification Co., Ltd. (NB0359)

Miesto, dátum: Milwaukee, WI 25/07/2017 Podpis: Andrew J. Petraszak
Manažér pre bezpečnosť produktu a jeho zhodu

Not for Reproduction

(SL) IZJAVA EC O SKLADNOSTI

Proizvajalec: Briggs & Stratton Corporation
Naslov: Milwaukee, WI USA 53201
Naslov proizvodne enote:No. 65 Xinggang Rd. Zhonglou Zone, Changzhou, Jiangsu, China
Podjetje registrirano v EU: Briggs & Stratton Netherlands B.V.
Schepersweg 4a 6049CV Herten, NL
Jeroen Engelen - Imetnik dokumentacije

Izjavljamo, da je izdelek
Kategorija..... **BREZŽIČNA KOSILNICA**
Model **ESXD19SPWM82**
Številka SAP **1696912**
Serijska številka ..... Glejte nalepko s podatki o izdelku
Leto izdelave ..... Glejte nalepko s podatki o izdelku

- skladen z relevantnimi določbami Direktive o strojih (2006/42/EC)
- skladen z določili naslednjih ostalih EC direktiv
  Direktiva o elektromagnetni združljivosti (2014/30/EU),
  Direktiva o emisiji hrupa (2000/14/EC, ki je bila spremenjena z 2005/88/EC)
  Direktiva o omejevanju uporabe nekaterih nevarnih snovi v električni in elektronski opremi 2011/65/EU
  Direktiva o odpadni električni in elektronski opremi 2012/19/EU

In nadalje, izjavljamo, da
- so bili upoštevani naslednji evropski harmonizacijski standardi (njihovi deli/stavki)
  EN60335-1, EN60335-2-77, EN62233, EN55014-1, EN55014-2,
  EN ISO 3744, ISO 11094

Kosilnica

Izmerjena raven zvočne moči	85.2 dB(A)
Zajamčena raven zvočne moči	96 dB(A)

Način ugotavljanja skladnosti z aneksom VI/direktive 2000/14/EC
Odobritev tipa ES za 2000/14/ ES: Intertek Testing & Certification Co., Ltd. (NB0359)

Kraj, datum: Milwaukee, WI 25/07/2017 Podpis: Andrew J. Petraszak
Upravitelj za skladnost in varnost izdelka

Not for Reproduction

(SR) ДЕКЛАРАЦИЈА УСАГЛАШЕНОСТИ СА ПРОПИСИМА ЕВРОПСКЕ КОМИСИЈЕ

Назив произвођача : Briggs & Stratton Corporation
Адреса: Milwaukee, WI USA 53201
Адреса произвођача: No. 65 Xinggang Rd. Zhonglou Zone, Changzhou, Jiangsu, China
Регистрована фирма у Европској Унији: Briggs & Stratton Netherlands B.V.
Schepersweg 4a 6049CV Herten, NL
Jeroen Engelen - Лице надлежно за документацију

Овим изјављујемо за следећи производ
Категорија ..... АКУМУЛАТОРСКА КОСИЛИЦА
Модел ESXD19SPWM82
SAP број 1696912
Серијски број..... погледајте налепницу са називним вредностима производа
Година производње.....погледајте налепницу са називним вредностима производа

- да је усаглашен са одговарајућим одредбама Директиве о машинама (2006/42/EC)
- да је усаглашен са одредбама следећих директива Европске комисије
  Директива о електромагнетној компатибилиности (EMC Directive 2014/30/EU),
  Директива о емисији буке (2000/14/EC измењена директивом 2005/88/EC)
  ROHS II 2011/65/EU
  WEEE Directive 2012/19/EU

Даље изјављујемо следеће
- Примењени су следећи (делови и клаузуле) европских усклађених стандарда EN60335-1, EN60335-2-77, EN62233, EN55014-1, EN55014-2, EN ISO 3744, ISO 11094

Косилица

Измерени ниво јачине звука	85.2 dB(A)
Гарантовани ниво јачине звука	96 dB(A)

Начин процене усклађености према Анексу VI / Директиви 2000/14/EC
Врста одобрења према директиви Европске комисије 2000/14/EC: Intertek Testing & Certification Co., Ltd. (NB0359)

Место, датум: Милвоки, Висконсин, САД, 25/07/2017

Потпис : Andrew J. Petraszak
Руководилац за безбедност и усаглашеност производа

Not for Reproduction

SV EC-DEKLARATION ANGÅENDE ÖVERENSSTÄMMIGHET

Tillverkare: Briggs & Stratton Corporation
Adress: Milwaukee, WI USA 53201
Tillverkningsadress: No. 65 Xinggang Rd. Zhonglou Zone, Changzhou, Jiangsu, China
Registrerat företag i EU: Briggs & Stratton Netherlands B.V.
Schepersweg 4a 6049CV Herten, NL
Jeroen Engelen - Dokumentationsansvarig

Härmed deklarerar vi att produkten
Kategori ..... **SLADDLÖS GRÄSKLIPPARE**
Modell **ESXD19SPWM82**
SAP-nummer..... **1696912**
Serienummer ..... Se märkplåten på produkten
Konstruktionsår ..... Se märkplåten på produkten

- överensstämmer med de relevanta villkoren i Maskindirektiv (2006/42/EC)
- överensstämmer med villkoren i följande övriga EC-direktiv
  EMC-direktiv (2014/30/EU),
  Ljudutsläppsdirektiv (2000/14/EC med tillägg 2005/88/EC)
  ROHS II 2011/65/EU
  WEEE-direktiv 2012/19/EU

Dessutom deklarerar vi att
- följande (delar/klausuler av) europeiska harmoniserade standarder har tillämpats
  EN60335-1, EN60335-2-77, EN62233, EN55014-1, EN55014-2,
  EN ISO 3744, ISO 11094

Gräsklippare

Uppmätt ljudeffektsnivå	85.2 dB(A)
Garanterad ljudeffektsnivå	96 dB(A)

Konformitetsbedömningsmetod enligt annex VI/Directive 2000/14/EC
EC typgodkännande till 2000/14/EC: Intertek Testing & Certification Co., Ltd. (NB0359)

Ort, datum: Milwaukee, WI 25/07/2017 Signatur: Andrew J. Petraszak
ansvarig för produktsäkerhet och överensstämmelse

Not for Reproduction

(TR) EC UYGUNLUK BEYANI

Üretici Adı: Briggs & Stratton Corporation
Adres: Milwaukee, WI USA 53201
Üretici Adresi: No. 65 Xinggang Rd. Zhonglou Zone, Changzhou, Jiangsu, China
Kayıtlı AB Şirketi: Briggs & Stratton Netherlands B.V.
Schepersweg 4a 6049CV Herten, NL
Jeroen Engelen - Belge Sahibi

İşbu belge ile bu ürünün
Kategori ..... **KABLOSUZ ÇIM BIÇME MAKINESI**
Mod l ESXD19SPWM82
SAP Numarası 1696912
Seri numarası ..... Ürün derecelendirme etiketine bakın
Yapım yılı ..... Ürün derecelendirme etiketine bakın

- Makine Direktifi'nin (2006/42/EC) ilgili hükümlerine uygun olduğunu beyan ediyoruz
- aşağıdaki diğer EC Direktiflerinin hükümlerine uygun olduğunu beyan ediyoruz
  EMU Direktifi (2014/30/EU),
  Gürültü Emisyonu Direktifi (2005/88/EC ile değiştirilen 2000/14/EC)
  ROHS II 2011/65/EU
  AEEE Direktifi 2012/19/EU

Bunun yanı sıra aşağıdaki belgelerle uygunluğunu beyan ediyoruz:
- Aşağıdaki Avrupa uyumlaştırılmış standartları (kısımları/maddeleri) kullanılmıştır
  EN60335-1, EN60335-2-77, EN62233, EN55014-1, EN55014-2,
  EN ISO 3744, ISO 11094

Teknik Özellikl

Ölçülen ses gücü seviyesi	85.2 dB(A)
Garanti edilen ses gücü seviyesi	96 dB(A)

Ek VI/ Direktif 2000/14/EC uyarınca uygunluk değerlendirmesi yöntemi
2000/14/EC uyarınca EC tip onayı: Intertek Testing & Certification Co., Ltd. (NB0359)

Yer, tarih: Milwaukee, WI 25/07/2017

İmza: Andrew J. Petraszak
Ürün Güvenliği ve Uyum Yöneticisi

Not for Reproduction

(UK) ДЕКЛАРАЦІЯ ЩОДО СУМІСНОСТІ НОРМАМ ЄС

Назва виробника : Briggs & Stratton Corporation
Назва: Milwaukee, WI USA 53201
Адреса виробництва: No. 65 Xinggang Rd. Zhonglou Zone, Changzhou, Jiangsu, China
Зареєстрована в ЄС компанія: Briggs & Stratton Netherlands B.V.
Schepersweg 4a 6049CV Herten, NL
Jeroen Engelen - Держатель документів

Цим ми заявляємо, що виріб
Категорія ..... **БЕЗПРОВОДОВА ГАЗОНОКОСАРКА**
Модель ESXD19SPWM82
Номер SAP 1696912
Серійний номер ..... Див. на табличці з технічними даними
Рік виробництва ..... Див. на табличці з технічними даними

- відповідає відповідним положенням Директиви з машинного обладнання (2006/42/EC)
- Відповідає положенням наступних Директив ЄС
  Директива щодо електромагнітної сумісності (2014/30/EU),
  Директива щодо шуму (2000/14/EC із внесеними поправками 2005/88/EC)
  ROHS II 2011/65/EU
  WEEE Directive 2012/19/EU

А також ми заявляємо, що
- Були використані наступні (частини/статті) Європейські гармонізовані стандарти EN60335-1, EN60335-2-77, EN62233, EN55014-1, EN55014-2, EN ISO 3744, ISO 11094

Газонокосарка

Виміряний рівень звукової потужності	85.2 dB(A)
Гарантований рівень звукової потужності	96 dB(A)

Метод оцінки відповідності до Доповнення VI / Директиви 2000/14/EC
Сертифікат відповідності EC до 2000/14/EC : Intertek Testing & Certification Co., Ltd. (NB0359)

Місце, дата: Milwaukee, WI 25/07/2017 Підпис : Andrew J. Petraszak
Менеджер із безпеки та відповідності товарів

Not for Reproduction

Not for Reproduction

Not for Reproduction

SNAPPER® XD

Briggs & Stratton Corporation
Milwaukee, WI U.S.A.

TOLL-FREE HELPLINE: 1-800-317-7833

388022373 Rev: 00 (08-23-17)